# ALUTECH

Технический каталог

# ОКОННЫЕ КОНСТРУКЦИИ

**ALT W77 W**
Классические окна с термоизоляцией

**ALT W77 HS**
Скрытая створка

**ALT W77 VS**
Вентиляционная створка

ALUTECH
GROUP OF COMPANIES

ALUTECH

# ОКОННЫЕ КОНСТРУКЦИИ

## С ТЕРМОИЗОЛЯЦИЕЙ

## ALT W77 W

**Классические окна**

## ALT W77 HS

**Скрытая створка**

## ALT W77 VS

**Вентиляционная створка**

АЛЮТЕХ
АЛЮМИНИЕВЫЕ
ПРОФИЛЬНЫЕ СИСТЕМЫ

# ОБЩАЯ ИНФОРМАЦИЯ


**Информационные пиктограммы и обозначения** . . . . . 01.01.01

**Описание системы ALT W77** . . . . . 01.02.01

**Данные для заказа**

Профили алюминиевые основные . . . . . 01.03.01

Длинномер. . . . . 01.03.20

Уплотнители . . . . . 01.03.21

Штучные изделия из алюминиевых профилей . . . . . 01.03.28

Штучные изделия . . . . . 01.03.41

Метизы . . . . . 01.03.49

Химическая продукция. . . . . 01.03.50

Оборудование . . . . . 01.03.52

Фурнитура . . . . . 01.03.58

**Характеристики основных профилей** . . . . . 01.04.01

# ИНФОРМАЦИОННЫЕ ПИКТОГРАММЫ И ОБОЗНАЧЕНИЯ

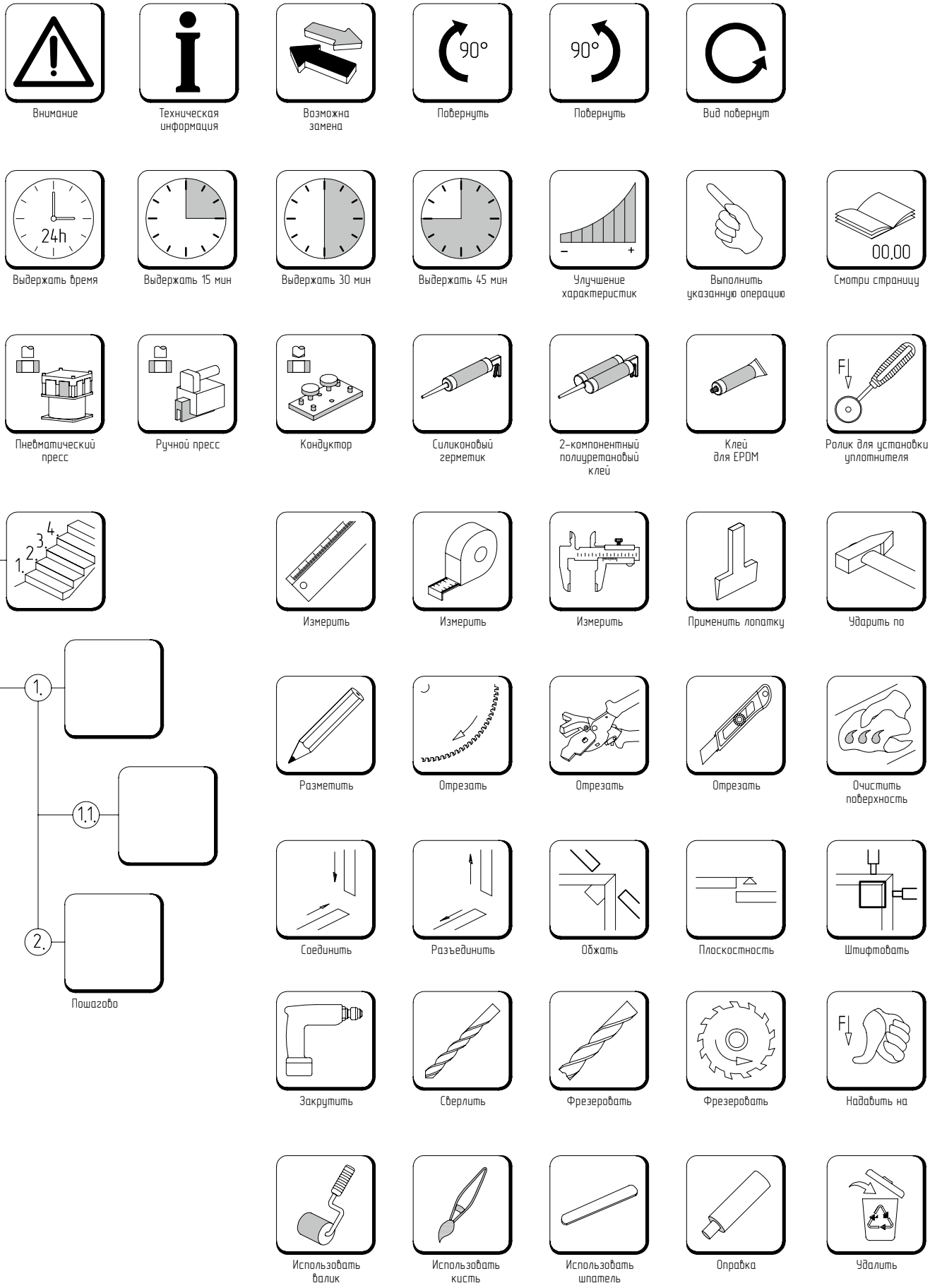

# Описание работы с каталогом

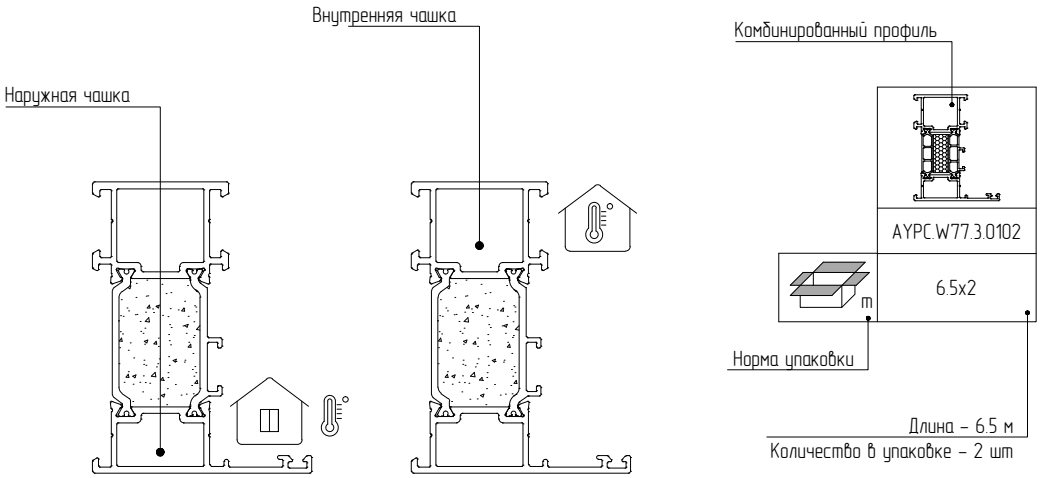


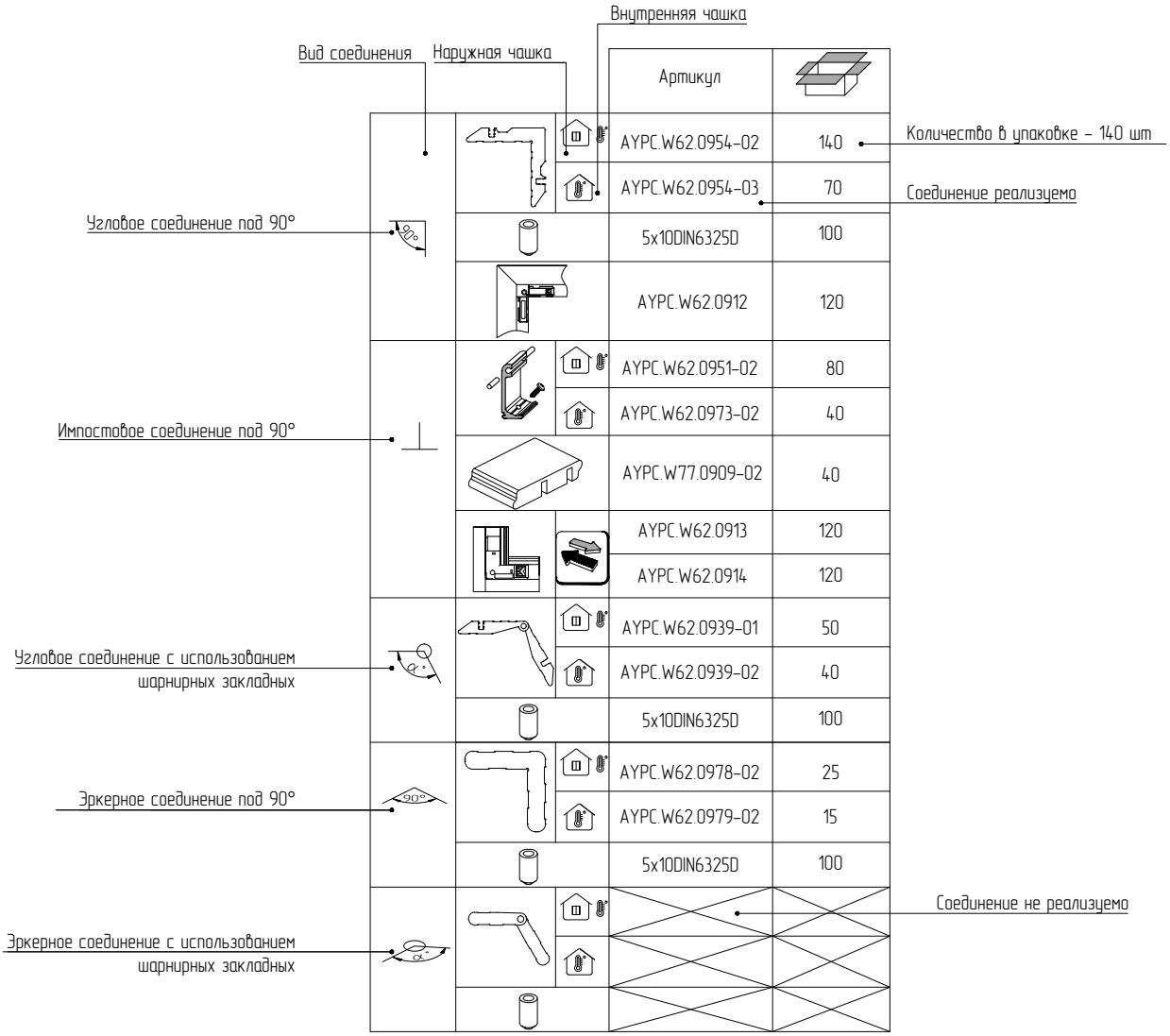

# ОПИСАНИЕ СИСТЕМЫ ALT W77

**Назначение системы**

В данном каталоге представлены различные разновидности исполнения системы ALT W77:

- Оконные конструкции классические ALT W77 W;
- Оконные конструкции со скрытой своркой ALT W77 HS;
- Оконные конструкции с вентиляционной створкой ALT W77 VS;

Система алюминиевых профилей ALT W77 предназначена для изготовления ограждающих конструкций зданий и сооружений, к которым предъявляются повышенные требования по термоизоляции и звукоизоляции: окна, витражи, перегородки.

Основу серии составляют комбинированные профили, состоящие из двух алюминиевых профилей, соединённых между собой с помощью двух термомостов из армированного стекловолокном полиамида от ведущих европейских производителей. Отличные прочностные характеристики комбинированных профилей обеспечиваются современной технологией соединения разнородных материалов. Соединение термомостов с алюминиевыми профилями может производиться как до покраски комбинированного профиля, так и после покраски составляющих его алюминиевых профилей.

Все оконные конструкции открываются внутрь.

Монтажная глубина рамных и импостовых профилей составляет 77 мм, оконных створочных профилей 85,4 мм.

Водо- и воздухонепроницаемость конструкций обеспечивается применением:

- специальных EPDM уплотнителей;
- коэкструдированных уплотнителей с рабочей частью уплотнителя из вспененного EPDM;
- уголков из EPDM для стыковки уплотнителей в углах конструкции;
- полиамидных герметизирующих уголков с возможностью подачи герметизирующего материала после сборки угла конструкции, тем самым обеспечивается равномерное распределение герметика в зоне соединения профилей;
- специальных вспененных манжет для стыковки профиля импоста;
- полного запенивания пенополиуретаном камер профилей.

Угловые соединения выполняются зарезкой профилей под углом 45° и собираются методом углового обжима или с помощью штифтов. Т-образное соединение выполняется только с использованием штифтов.

В состав углового соединения входят универсальные угловые закладные, которые вставляются во внутренние камеры алюминиевых профилей, а также выравнивающие и герметизирующие уголки. При этом в торцах стыков профилей и во все полиамидные уголки применяется атмосферостойкий силиконовый герметик, устойчивый к воздействию ультрафиолета; все угловые и импостовые закладные устанавливаются с использованием двухкомпонентного полиуретанового клея. Все применяемые герметизирующие материалы обеспечивают высокую жесткость и герметичность соединения. Все профили системы (рама, створка, импост) имеют одинаковые высоты камер под внутренние и наружные закладные, единую плоскость для штифтования и обжима, а также единую базу под установку заполнений.

Конструкции имеют систему вентиляции и отвода конденсата. Притом отвод конденсата возможно организовать как видимого, так и скрытого исполнения. При видимом варианте отверстия для отвода конденсата закрываются с наружной стороны пластиковыми заглушками с специальным клапаном, обеспечивающим беспрепятственный сброс влаги наружу и препятствующим попаданию воды внутрь конструкции.

Оконная система разработана с применения фурнитурных комплектов под европаз Тип1 (рама 14/18, створка 15/20).

Интеграция оконных конструкций в фасад реализуется при помощи специальных профилей рам, обеспечивающих надёжность и герметичность крепления рамы в фасад, а также сохранение одной плоскости остекления окна с фасадом.

Отличительной особенностью системы ALT W77 является простота обработки и сборки профилей в готовую конструкцию без сложных фрезеровок профилей.

Указанные в данном каталоге размеры, периметры, масса и инерционные характеристики профилей являются теоретическими и могут изменятся в зависимости от допусков на размеры профилей.

Разработчик системы оставляет за собой право внесения изменений, связанных с улучшением и дальнейшим развитием системы. Все материалы в данном издании принадлежат разработчику системы. Запрещается несанкционированное тиражирование.

## Используемые материалы

**Алюминиевые профили:**

Алюминиевые профили изготовлены методом горячего прессования из сплавов 6060 и 6063 в соответствии с ГОСТ 22233-2018, состояние материала Т6 или Т66. Сплав устойчив к коррозии и позволяет изготавливать профили высокой точности. При производстве профилей используется исключительно первичный алюминий.

**Термомосты:**

Термовставки изготавливаются из материала PA66GA25 – стеклонаполненный полиамид с содержанием стекловолокна 25% в соответствии с ГОСТ 31014-2002. Этот материал имеет низкую теплопроводность, гарантирует высокую точность размеров и формы, прочность и устойчивость к старению.

**Уплотнители:**

Резиновые уплотнители на основе этиленпропиленовых каучуков (EPDM). Физико-механические свойства уплотнителей соответствуют требованиям ГОСТ 30778-2001. Используются для уплотнения заполнений, обеспечения притвора в средней части конструкции окна (пространство между рамой и створкой делится на 2 камеры для создания теплового барьера и обеспечения отвода воды), а также внутреннего и наружного притворов в примыкании створки и рамы.

Центральный контур уплотнения створки и рамы, а также наружный уплотнитель заполнения, разработаны в двухкомпонентном варианте исполнения: из EPDM стандартной плотности и вспененного EPDM – для повышения термоизолирующих свойств системы.

**Термоизолирующие уплотнители:**

Для повышения термоизолирующих свойств конструкций применяются уплотнители в зоне фальца заполнений из вспененного полиэтилена. Также предусмотрены термоизолирующие вставки из экструдированного полистирола, которые устанавливаются в камеры профилей после нарезки профиля в готовый размер для сборки конструкций. Все термоизолирующие вставки имеют высокий коэффициент термоизоляции $\lambda$ = 0,035 Вт/м · °С.

**Термоизоляция профилей:**

Новая технология полного запенивания камеры профилей между термомостами позволяет полностью заполнить пространство профилей между термомостами полиуретановой пеной. Это позволяет повысить теплоизоляционные показатели профилей и, как следствие, всей конструкции. Материал для запенивания представляет собой твердый пенополиуретан на основе двух компонентов: полиол + изоционат. Коэффициент теплопроводности готовой смеси составляет 0,024–0,028 W/(m·K). Оба компонента пены на водной основе, что делает готовое изделие экологически безопасным продуктом.

**Крепёжные элементы:**

Крепежные элементы, применяемые для соединения профилей, комплектующих и фурнитуры, выполнены из нержавеющей стали марок А2 или А4.

**Покрытие поверхности профилей:**

Поверхности профилей защищаются от коррозии при помощи различных видов покрытий поверхности профилей:

- защитно-декоративного покрытия на основе порошковых красителей в соответствии с ГОСТ 9.410-88, покрытие – не ниже IV класса по ГОСТ 9.032-74, толщина покрытия – не менее 60 мкм, адгезия покрытия – не более 1 балла по ГОСТ 15140-78. Возможна окраска в любой цвет по шкале RAL. Компания Alutech имеет сертификат Qualicoat на порошковое полимерное покрытие (международная ассоциация осуществляет добровольную сертификацию компаний и проводит постоянные аудиты производств на предмет соответствия высоким стандартам качества);
- анодирование – электрохимический процесс образования на поверхности металла слоя защитной оксидной пленки. В ассортименте имеются 9 различных цветов анодированного покрытия. Есть возможность различных способов обработки поверхности: химическое травление, дробеметная обработка и крацевание. Качество получаемых покрытий соответствует стандартам Qualanod.
- декорирование «под дерево» – полимерное декоративное покрытие «под дерево» наносится на поверхность алюминиевого профиля при помощи специального оборудования. Возможен выбор 5 цветовых тонов. Качество получаемых покрытий соответствует стандартам Qualicoat.

**Защитные меры:**

Для защиты поверхности профилей используются полимерные защитные плёнки, которые должны после монтажа удаляться без остатка и не оставлять следов на поверхности профилей. При монтаже беречь изделия от механических повреждений и воздействия цемента, извести, краски и т.д. После сборки и монтажа изделие должно очищаться и протираться специальной жидкостью.

| Наименование, артикул, эскиз | Цвет профиля | Код по каталогу | Масса, кг/м.п. | Длина хлыста, м.п. | Внешний периметр, мм | Момент инерции, $см^4$ | | Момент сопротивления, $см^3$ | | Количество в упаковке | | Масса упаковки брутто, кг |
|---|---|---|---|---|---|---|---|---|---|---|---|---|
| | | | | | | Jx | Jy | Wx | Wy | шт. | м.п. | |
| Профиль рамы<br>AYPC.W77.3.0102<br> 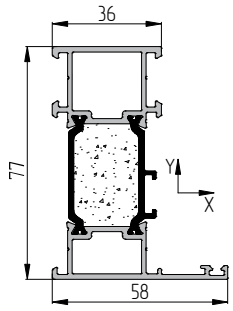 <br><br>W77W: ●<br>W77HS:<br>W77VS: ● | RAL9016<br>RAL9006<br>A00-D6 | 17700121<br>17700131<br>177001808 | 1.52 | 6.5 | 376 | 29.8 | 8.9 | 7.3 | 2.4 | 2 | 13 | 19.7<br>19.7<br>19.1 |
| Профиль рамы<br>AYPC.W77.3.0103<br> 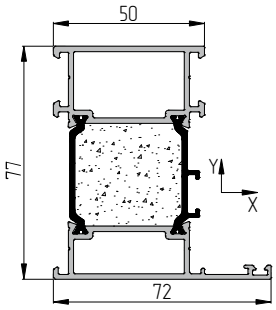 <br><br>W77W: ●<br>W77HS:<br>W77VS: ● | RAL9016<br>RAL9006<br>A00-D6 | 17700221<br>17700231<br>177002808 | 1.87 | 6.5 | 404 | 37.4 | 19.2 | 9.2 | 4.4 | 2 | 13 | 24.4<br>24.4<br>23.7 |
| Профиль рамы<br>AYPC.W77.3.0114<br> 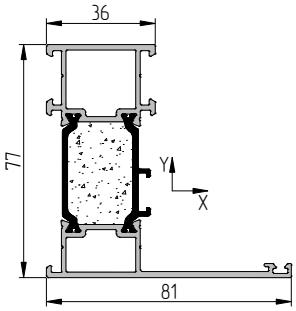 <br><br>W77W:<br>W77HS: ●<br>W77VS: | RAL9016<br>RAL9006<br>A00-D6 | 17700321<br>17700331<br>177003808 | 1.66 | 6.5 | 425 | 34.0 | 20.3 | 7.6 | 3.7 | 2 | 13 | 21.5<br>21.5<br>20.9 |
| Профиль уширителя<br>AYPC.W77.3.0123<br> 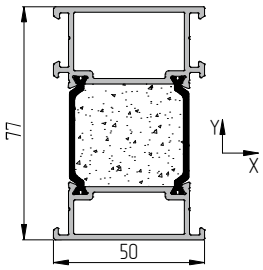 <br><br>W77W: ●<br>W77HS: ●<br>W77VS: ● | RAL9016<br>RAL9006<br>A00-D6 | 17700421<br>17700431<br>177004808 | 1.73 | 6.5 | 324 | 32.9 | 13.2 | 8.4 | 5.3 | 2 | 13 | 22.5<br>22.5<br>21.7 |

| Наименование, артикул, эскиз | Цвет профиля | Код по каталогу | Масса, кг/м.п. | Длина хлыста, м.п. | Внешний периметр, мм | Момент инерции, $см^4$ | | Момент сопротивления, $см^3$ | | Количество в упаковке | | Масса упаковки брутто, кг |
|---|---|---|---|---|---|---|---|---|---|---|---|---|
| | | | | | | Jx | Jy | Wx | Wy | шт. | м.п. | |
| Профиль рамы<br>AYPC.W77.3.0130<br> 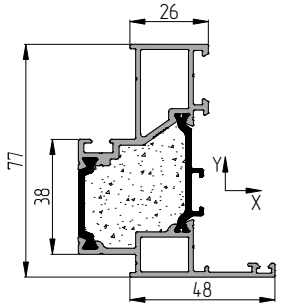 <br><br>W77W ● / W77HS / W77VS ● | RAL9016<br>RAL9006<br>A00-D6 | 17700521<br>17700531<br>177005808 | 1.66 | 6.5 | 427 | 26.5 | 11.0 | 6.1 | 2.9 | 2 | 13 | 21.5<br>21.5<br>20.9 |
| Профиль рамы<br>AYPC.W77.3.0131<br> 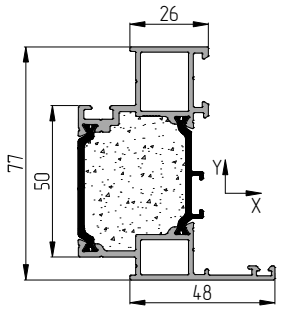 <br><br>W77W ● / W77HS / W77VS ● | RAL9016<br>RAL9006<br>A00-D6 | 17700621<br>17700631<br>177006808 | 1.64 | 6.5 | 427 | 28.1 | 10.9 | 6.7 | 2.9 | 2 | 13 | 21.3<br>21.3<br>20.6 |
| Профиль рамы<br>AYPC.W77.3.0132<br> 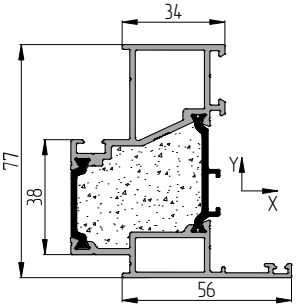 <br><br>W77W ● / W77HS / W77VS ● | RAL9016<br>RAL9006<br>A00-D6 | 17700721<br>17700731<br>177007808 | 1.89 | 6.5 | 446 | 31.6 | 16.9 | 7.4 | 4.0 | 2 | 13 | 24.5<br>24.5<br>23.8 |
| Профиль рамы<br>AYPC.W77.3.0133<br> 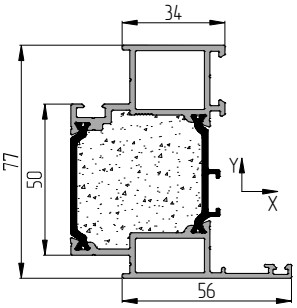 <br><br>W77W ● / W77HS / W77VS ● | RAL9016<br>RAL9006<br>A00-D6 | 17700821<br>17700831<br>177008808 | 1.87 | 6.5 | 445 | 33.3 | 16.6 | 8.1 | 4.0 | 2 | 13 | 24.3<br>24.3<br>23.6 |

АЛЮТЕХ ПРОФИЛЬНЫЕ СИСТЕМЫ

| Наименование, артикул, эскиз | Цвет профиля | Код по каталогу | Масса, кг/м.п. | Длина хлыста, м.п. | Внешний периметр, мм | Момент инерции, см$^4$ | | Момент сопротивления, см$^3$ | | Количество в упаковке | | Масса упаковки брутто, кг |
|---|---|---|---|---|---|---|---|---|---|---|---|---|
| | | | | | | Jx | Jy | Wx | Wy | шт. | м.п. | |
| Профиль рамы<br>AYPC.W77.3.0134<br> 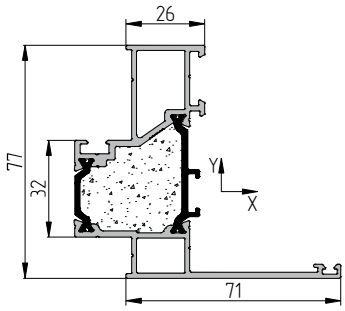 <br><br>W77W / W77HS / W77VS<br>● | RAL9016<br>RAL9006<br>A00-D6 | 17700921<br>17700931<br>177009808 | 1.76 | 6.5 | 469 | 29.5 | 23.2 | 6.5 | 4.1 | 2 | 13 | 22.9<br>22.9<br>22.2 |
| Профиль рамы<br>AYPC.W77.3.0135<br> 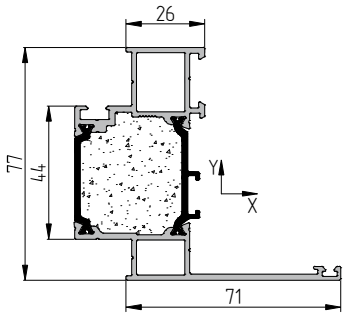 <br><br>W77W / W77HS / W77VS<br>● | RAL9016<br>RAL9006<br>A00-D6 | 17701021<br>17701031<br>177010808 | 1.75 | 6.5 | 470 | 31.3 | 23.0 | 7.0 | 4.1 | 2 | 13 | 22.7<br>22.7<br>22.0 |
| Профиль створки<br>AYPC.W77.3.0207<br> 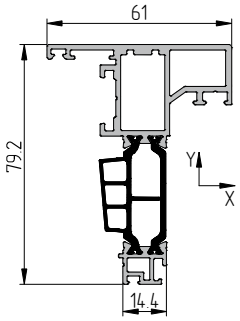 <br><br>W77W / W77HS / W77VS<br>● | RAL9016<br>RAL9006<br>A00-D6 | 17701151<br>17701154<br>177011340 | 1.59 | 6.5 | 380 | 22.7 | 9.7 | 4.1 | 2.9 | 2 | 13 | 20.6<br>20.6<br>20.0 |
| Профиль створки<br>AYPC.W77.3.0208<br> 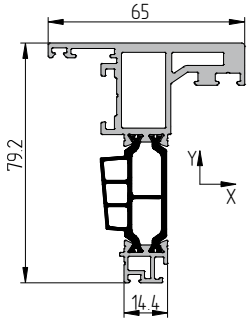 <br><br>W77W / W77HS / W77VS<br>● | RAL9016<br>RAL9006<br>A00-D6 | 17701251<br>17701254<br>177012340 | 1.84 | 6.5 | 390 | 24.9 | 13.7 | 4.2 | 3.7 | 2 | 13 | 23.9<br>23.9<br>23.2 |

| Наименование, артикул, эскиз | Цвет профиля | Код по каталогу | Масса, кг/м.п. | Длина хлыста, м.п. | Внешний периметр, мм | Момент инерции, $см^4$ | | Момент сопротивления, $см^3$ | | Количество в упаковке | | Масса упаковки брутто, кг |
|---|---|---|---|---|---|---|---|---|---|---|---|---|
| | | | | | | Jx | Jy | Wx | Wy | шт. | м.п. | |
| Профиль створки<br>АУРС.W77.3.0216<br> 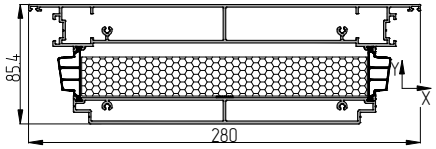 <br><br>W77W: ● | RAL9016<br>RAL9006<br>A00–D6 | 17701321<br>17701331<br>177013808 | 6.89 | 6.5 | 913 | 182 | 1347.3 | 40.2 | 96.2 | 1 | 6.5 | 44.8<br>44.8<br>43.5 |
| Профиль створки<br>АУРС.W77.3.0217<br> 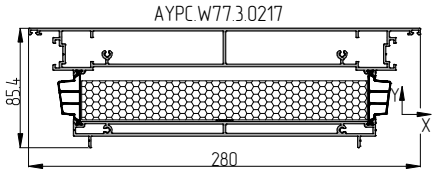 <br><br>W77W: ● | RAL9016<br>RAL9006<br>A00–D6 | 17701451<br>17701454<br>177014340 | 6.79 | 6.5 | 989 | 159 | 1327.3 | 33.6 | 94.8 | 1 | 6.5 | 44.1<br>44.1<br>42.8 |
| Профиль створки<br>АУРС.W77.3.0218<br> 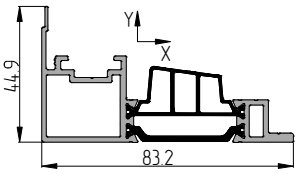 <br><br>W77W: ● | A05–E6 | 177015856 | 1.24 | 6.5 | 358 | 3.0 | 27.85 | 0.94 | 5.44 | 2 | 13 | 16.1 |
| Профиль створки<br>АУРС.W77.3.0222<br> 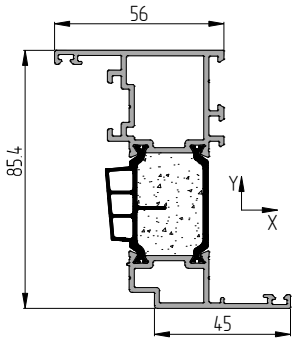 <br><br>W77W: ● | RAL9016<br>RAL9006<br>A00–D6 | 17701621<br>17701631<br>177016808 | 1.84 | 6.5 | 501.4 | 43 | 14.5 | 9.3 | 3.64 | 2 | 13 | 23.9<br>23.9<br>23.2 |
| Профиль створки<br>АУРС.W77.3.0223<br> 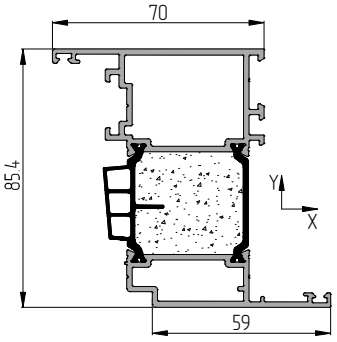 <br><br>W77W: ● | RAL9016<br>RAL9006<br>A00–D6 | 17701721<br>17701731<br>177017808 | 2.23 | 6.5 | 529.3 | 54.5 | 29 | 12.24 | 6.24 | 2 | 13 | 29.0<br>29.0<br>28.1 |

АЛЮТЕХ ПРОФИЛЬНЫЕ СИСТЕМЫ

| Наименование, артикул, эскиз | Цвет профиля | Код по каталогу | Масса, кг/м.п. | Длина хлыста, м.п. | Внешний периметр, мм | Момент инерции, см$^4$ | | Момент сопротивления, см$^3$ | | Количество в упаковке | | Масса упаковки брутто, кг |
|---|---|---|---|---|---|---|---|---|---|---|---|---|
| | | | | | | Jx | Jy | Wx | Wy | шт. | м.п. | |
| Профиль створки<br>AYPC.W77.3.0224<br> 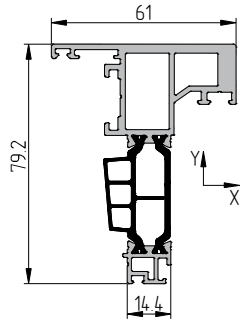 <br><br>W77W: ; W77HS: ●; W77VS: | RAL9016<br>RAL9006<br>A00-D6 | 17701851<br>17701854<br>177018340 | 1.79 | 6.5 | 380 | 24.1 | 12.4 | 4.1 | 3.4 | 2 | 13 | 23.2<br>23.2<br>22.5 |
| Профиль створки<br>AYPC.W77.3.0225<br> 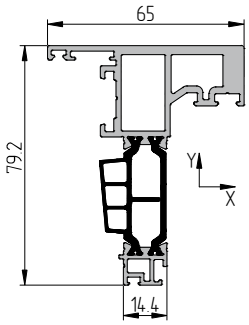 <br><br>W77W: ; W77HS: ●; W77VS: | RAL9016<br>RAL9006<br>A00-D6 | 17701951<br>17701954<br>177019340 | 1.92 | 6.5 | 390 | 24.6 | 15.8 | 4.2 | 4.1 | 2 | 13 | 25.0<br>25.0<br>24.3 |
| Профиль импоста<br>AYPC.W77.3.0302<br> 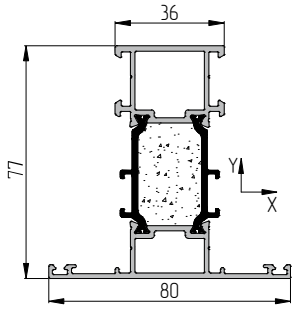 <br><br>W77W: ●; W77HS: ; W77VS: ● | RAL9016<br>RAL9006<br>A00-D6 | 17702021<br>17702031<br>177020808 | 1.66 | 6.5 | 502 | 33.5 | 13.65 | 7.6 | 3.4 | 2 | 13 | 21.6<br>21.6<br>21.6 |
| Профиль импоста<br>AYPC.W77.3.0303<br> 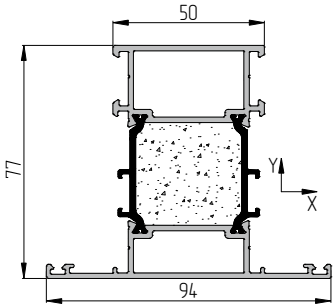 <br><br>W77W: ●; W77HS: ; W77VS: ● | RAL9016<br>RAL9006<br>A00-D6 | 17702121<br>17702131<br>177021808 | 2.02 | 6.5 | 530 | 41.2 | 26.3 | 9.5 | 5.6 | 2 | 13 | 26.3<br>26.3<br>25.5 |

| Наименование, артикул, эскиз | Цвет профиля | Код по каталогу | Масса, кг/м.п. | Длина хлыста, м.п. | Внешний периметр, мм | Момент инерции, $см^4$ | | Момент сопротивления, $см^3$ | | Количество в упаковке | | Масса упаковки брутто, кг |
|---|---|---|---|---|---|---|---|---|---|---|---|---|
| | | | | | | Jx | Jy | Wx | Wy | шт. | м.п. | |
| Профиль импоста<br>AYPC.W77.3.0310<br> 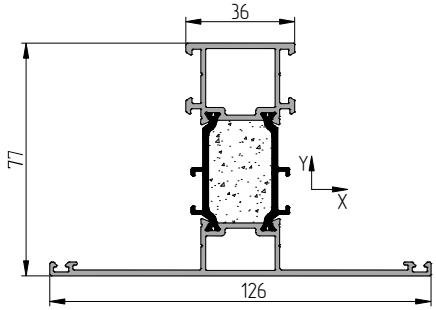 <br><br>W77W: ; W77HS: ●; W77VS: | RAL9016<br>RAL9006<br>A00-D6 | 17702221<br>17702231<br>177022808 | 1.94 | 6.5 | 587 | 39.9 | 42.2 | 7.8 | 6.7 | 2 | 13 | 25.2<br>25.2<br>24.4 |
| Профиль импоста<br>AYPC.W77.3.0312<br> 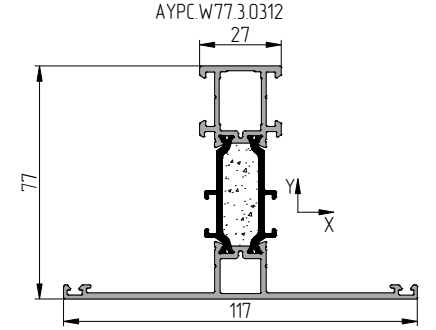 <br><br>W77W: ; W77HS: ●; W77VS: | RAL9016<br>RAL9006<br>A00-D6 | 17702321<br>17702331<br>177023808 | 1.76 | 6.5 | 569 | 35.4 | 32.5 | 7.0 | 5.6 | 2 | 13 | 22.9<br>22.9<br>22.2 |
| Профиль импоста<br>AYPC.W77.3.0321<br> 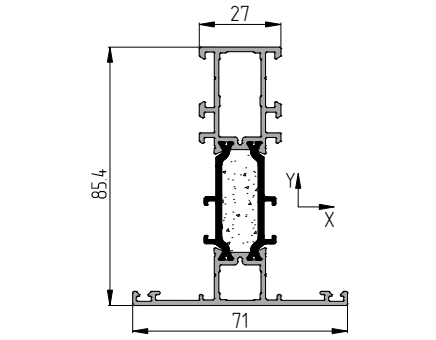 <br><br>W77W: ●; W77HS: ; W77VS: ● | RAL9016<br>RAL9006<br>A00-D6 | 17702421<br>17702431<br>177024808 | 1.58 | 6.5 | 529 | 37 | 8.9 | 7.7 | 2.51 | 2 | 13 | 20.6<br>20.6<br>20.0 |
| Профиль штульпа<br>AYPC.W77.3.0501<br> 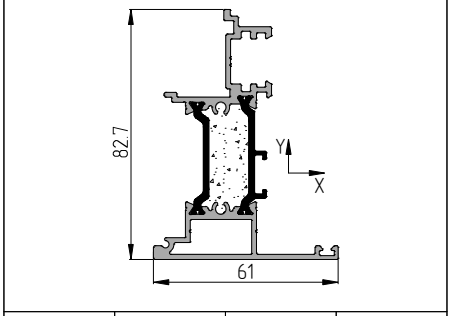 <br><br>W77W: ●; W77HS: ; W77VS: | RAL9016<br>RAL9006<br>A00-D6 | 17702521<br>17702531<br>177025808 | 1.50 | 6.5 | 406 | 27.0 | 7.7 | 5.2 | 2.2 | 2 | 13 | 19.5<br>19.5<br>18.9 |

АЛЮТЕХ ПРОФИЛЬНЫЕ СИСТЕМЫ

| Наименование, артикул, эскиз | Цвет профиля | Код по каталогу | Масса, кг/м.п. | Длина хлыста, м.п. | Внешний периметр, мм | Момент инерции, $см^4$ | | Момент сопротивления, $см^3$ | | Количество в упаковке | | Масса упаковки брутто, кг |
|---|---|---|---|---|---|---|---|---|---|---|---|---|
| | | | | | | Jx | Jy | Wx | Wy | шт. | м.п. | |
| Профиль штульпа<br>AYPC.W77.3.0503<br> 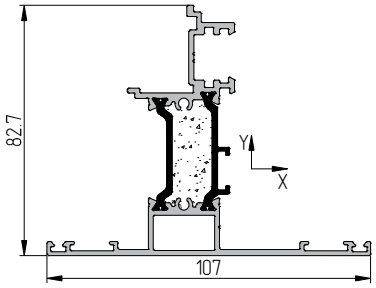 <br><br>W77W: ● | RAL9016<br>RAL9006<br>A00-D6 | 17702621<br>17702631<br>177026808 | 1.73 | 6.5 | 578 | 32.0 | 25.8 | 5.7 | 4.5 | 2 | 13 | 22.5<br>22.5<br>21.8 |
| Профиль соединителя<br>AYPC.W77.3.0805<br> 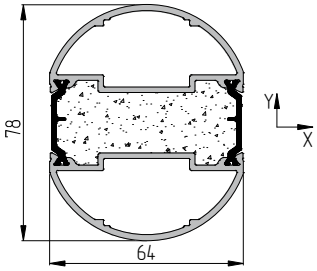 <br><br>W77W: ●; W77HS: ●; W77VS: ● | RAL9016<br>RAL9006<br>A00-D6 | 17702721<br>17702731<br>177027808 | 2.03 | 6.5 | 285 | 28.4 | 26.6 | 7.3 | 8.3 | 2 | 13 | 26.4<br>26.4<br>25.6 |
| Профиль соединителя<br>AYPC.W77.3.0807<br> 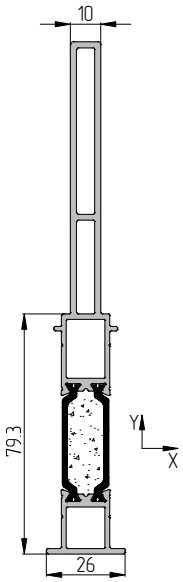 <br><br>W77W: ●; W77HS: ●; W77VS: ● | RAL9016<br>RAL9006<br>A00-D6 | 17702821<br>17702831<br>177028808 | 2.10 | 6.5 | 450 | 133.9 | 1.80 | 15.3 | 1.4 | 2 | 13 | 27.2<br>27.2<br>26.4 |

| Наименование, артикул, эскиз | Цвет профиля | Код по каталогу | Масса, кг/м.п. | Длина хлыста, м.п. | Внешний периметр, мм | Момент инерции, $см^4$ | | Момент сопротивления, $см^3$ | | Количество в упаковке | | Масса упаковки брутто, кг |
|---|---|---|---|---|---|---|---|---|---|---|---|---|
| | | | | | | Jx | Jy | Wx | Wy | шт. | м.п. | |
| Профиль соединителя<br>AYPC.W77.3.0840<br> 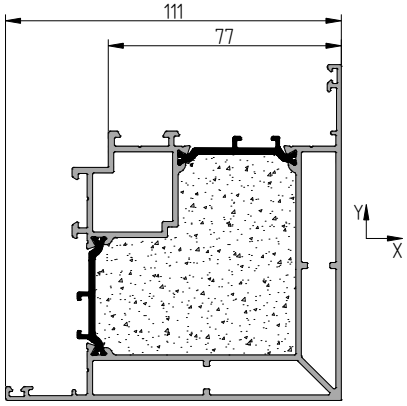 <br><br>W77W: ● / W77HS: – / W77VS: ● | RAL9016<br>RAL9006<br>A00–D6 | 17702921<br>17702931<br>177029808 | 3.41 | 6.5 | 633 | 87 | 116.5 | 12.5 | 16.7 | 1 | 6.5 | 22.2<br>22.2<br>21.1 |
| Профиль соединителя<br>AYPC.W77.3.0841<br> 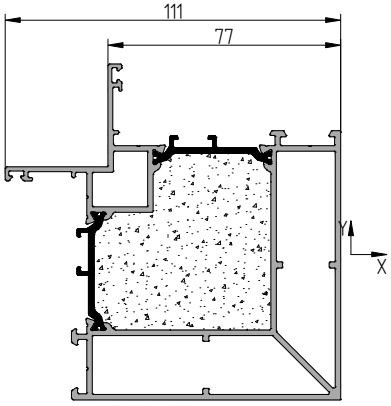 <br><br>W77W: ● / W77HS: – / W77VS: ● | RAL9016<br>RAL9006<br>A00–D6 | 17703021<br>17703031<br>177030808 | 3.26 | 6.5 | 632 | 82 | 109.5 | 12.3 | 16.4 | 1 | 6.5 | 21.2<br>21.2<br>20.6 |
| Профиль штапика<br>AYPC.W72.0601<br> <br><br>W77W: – / W77HS: ● / W77VS: – | A05–E6 | 109029856 | 0.1 | 6.5 | 47 | – | – | – | – | 18 | 117 | 11.29 |
| Профиль штапика<br>AYPC.W72.0606<br> 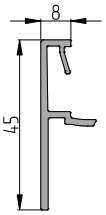 <br><br>W77W: – / W77HS: ● / W77VS: – | 00<br>RAL9016<br>RAL9006<br>A00–D6 | 10913600<br>10913621<br>10913631<br>109136808 | 0.34 | 6.5 | 148 | – | – | – | – | 6 | 39 | 13.7<br>14.2<br>14.2<br>13.7 |

АЛЮТЕХ ПРОФИЛЬНЫЕ СИСТЕМЫ

| Наименование, артикул, эскиз | Цвет профиля | Код по каталогу | Масса, кг/м.п. | Длина хлыста, м.п. | Внешний периметр, мм | Момент инерции, $см^4$ | | Момент сопротивления, $см^3$ | | Количество в упаковке | | Масса упаковки брутто, кг |
|---|---|---|---|---|---|---|---|---|---|---|---|---|
| | | | | | | Jx | Jy | Wx | Wy | шт. | м.п. | |
| Профиль штапика<br>AYPC.W72.0607<br> 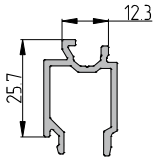 <br><br>W77W: | A00-E6 | 109137806 | 0.37 | 6.5 | 169 | – | – | – | – | 6 | 39 | 14.7 |
| Профиль штапика<br>AYPC.W72.0608<br> 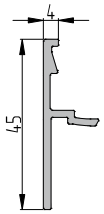 <br><br>W77W: | 00<br>RAL9016<br>RAL9006<br>A00-D6 | 10924700<br>10924721<br>10924731<br>109247808 | 0.33 | 6.5 | 126 | – | – | – | – | 6 | 39 | 13.3<br>13.8<br>13.8<br>13.3 |
| Профиль штапика<br>AYPC.W72.0609<br> 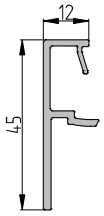 <br><br>W77W: | 00<br>RAL9016<br>RAL9006<br>A00-D6 | 10924800<br>10924821<br>10924831<br>109248808 | 0.37 | 6.5 | 156 | – | – | – | – | 6 | 39 | 14.8<br>15.4<br>15.4<br>14.8 |
| Профиль штапика<br>AYPC.W72.0610<br> 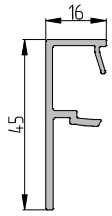 <br><br>W77W: | 00<br>RAL9016<br>RAL9006<br>A00-D6 | 10924900<br>10924921<br>10924931<br>109249808 | 0.39 | 6.5 | 164 | – | – | – | – | 6 | 39 | 15.4<br>16<br>16<br>15.4 |
| Профиль штапика<br>AYPC.W72.0611<br> 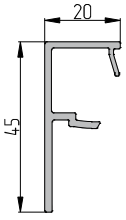 <br><br>W77W: | 00<br>RAL9016<br>RAL9006<br>A00-D6 | 10925000<br>10925021<br>10925031<br>109250808 | 0.41 | 6.5 | 172 | – | – | – | – | 6 | 39 | 16.1<br>16.7<br>16.7<br>16.1 |

| W77W | W77HS | W77VS | |
|---|---|---|---|
| | ● | | |

| Наименование, артикул, эскиз | Цвет профиля | Код по каталогу | Масса, кг/м.п. | Длина хлыста, м.п. | Внешний периметр, мм | Момент инерции, $см^4$ | | Момент сопротивления, $см^3$ | | Количество в упаковке | | Масса упаковки брутто, кг |
|---|---|---|---|---|---|---|---|---|---|---|---|---|
| | | | | | | Jx | Jy | Wx | Wy | шт. | м.п. | |
| Профиль штапика<br>AYPC.W62.0602<br> 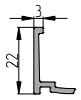 <br>W77W: ●; W77HS: ●; W77VS: | 00<br>RAL9016<br>RAL9006<br>A00-D6 | 10804500<br>10804521<br>10804531<br>108045808 | 0.17 | 6.5 | 75.1 | – | – | – | – | 12 | 78 | 13.6<br>14.3<br>14.3<br>13.6 |
| Профиль штапика<br>AYPC.W62.0603<br> 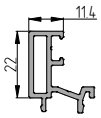 <br>W77W: ●; W77HS: ●; W77VS: | 00<br>RAL9016<br>RAL9006<br>A00-D6 | 10804600<br>10804621<br>10804631<br>108046808 | 0.372 | 6.5 | 133.2 | – | – | – | – | 12 | 78 | 29.5<br>30.8<br>30.8<br>29.5 |
| Профиль штапика<br>AYPC.W62.0604<br> 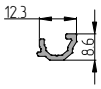 <br>W77W: ●; W77HS: ●; W77VS: | A00-E6 | 108047806 | 0.104 | 6.5 | 50.8 | – | – | – | – | 8 | 52 | 5.5 |
| Профиль тяги<br>AYPC.W62.0607<br> 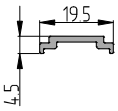 <br>W77W: ●; W77HS: ●; W77VS: ● | A00-E6 | 108085806 | 0.11 | 6.5 | 39.2 | – | – | – | – | 24 | 156 | 17.5 |
| Профиль крепления импоста<br>AYPC.W62.0701<br> 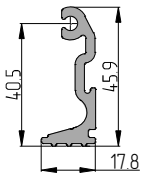 <br>W77W: ●; W77HS: ; W77VS: | 00 | 10801000 | 0.688 | 3.25 | 161 | – | – | – | – | 12 | 39 | 27.1 |
| Профиль угловой обжимной<br>AYPC.W62.0702<br> 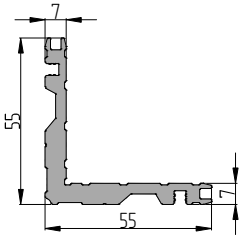 <br>W77W: ; W77HS: ●; W77VS: | 00 | 11401500 | 1.47 | 3.25 | 266 | – | – | – | – | 6 | 19.5 | 29.3 |

АЛЮТЕХ ПРОФИЛЬНЫЕ СИСТЕМЫ

| Наименование, артикул, эскиз | Цвет профиля | Код по каталогу | Масса, кг/м.п. | Длина хлыста, м.п. | Внешний периметр, мм | Момент инерции, $см^4$ | | Момент сопротивления, $см^3$ | | Количество в упаковке | | Масса упаковки брутто, кг |
|---|---|---|---|---|---|---|---|---|---|---|---|---|
| | | | | | | Jx | Jy | Wx | Wy | шт. | м.п. | |
| Профиль крепления импоста<br>AYPC.W62.0703<br> 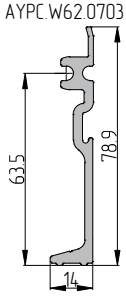 <br><br>W77W: ; W77HS: ●; W77VS: | 00 | 10806300 | 0.86 | 3.25 | 218 | – | – | – | – | 6 | 19.5 | 17.1 |
| Профиль крепления импоста<br>AYPC.W62.0705<br> 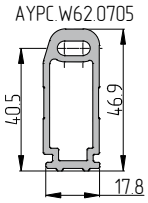 <br><br>W77W: ●; W77HS: ●; W77VS: | 00 | 10867800 | 0.85 | 3.25 | 133 | – | – | – | – | 6 | 19.5 | 16.9 |
| Профиль угловой обжимной<br>AYPC.W62.0708<br> 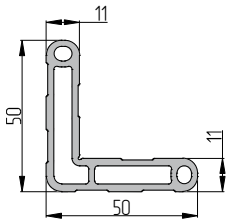 <br><br>W77W: ●; W77HS: ●; W77VS: | 00 | 10870100 | 1.23 | 3.25 | 194 | – | – | – | – | 5 | 16.25 | 20.5 |
| Профиль угловой обжимной<br>AYPC.W62.0709<br> 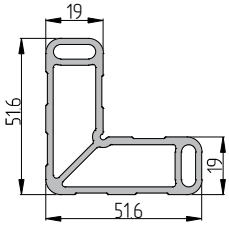 <br><br>W77W: ●; W77HS: ●; W77VS: | 00 | 10870200 | 1.43 | 3.25 | 201 | – | – | – | – | 4 | 13 | 19 |
| Профиль угловой обжимной<br>AYPC.W62.0710<br> 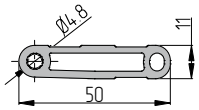 <br><br>W77W: ●; W77HS: ●; W77VS: | 00 | 10870300 | 0.74 | 3.25 | 114 | – | – | – | – | 10 | 32.5 | 24.6 |

| Наименование, артикул, эскиз | Цвет профиля | Код по каталогу | Масса, кг/м.п. | Длина хлыста, м.п. | Внешний периметр, мм | Момент инерции, см$^4$ | | Момент сопротивления, см$^3$ | | Количество в упаковке | | Масса упаковки брутто, кг |
|---|---|---|---|---|---|---|---|---|---|---|---|---|
| | | | | | | Jx | Jy | Wx | Wy | шт. | м.п. | |
| Профиль угловой обжимной<br>AYPC.W62.0711<br> 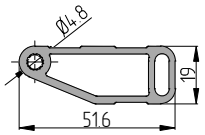 <br><br>W77W: ●; W77HS: ●; W77VS: | 00 | 10870400 | 0.87 | 3.25 | 130 | – | – | – | – | 8 | 26 | 23.2 |
| Профиль термокомпенсации<br>AYPC.W62.0804<br> 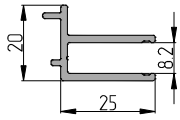 <br><br>W77W: ●; W77HS: ●; W77VS: ● | 00<br>RAL9016<br>RAL9006<br>A00–D6 | 10802000<br>10802021<br>10802031<br>108020808 | 0.355 | 6.5 | 152 | – | – | – | – | 12 | 78 | 28.5<br>29.9<br>29.9<br>28.5 |
| Профиль клипсы поворотной<br>AYPC.W62.0808<br> 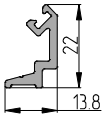 <br><br>W77W: ●; W77HS: ●; W77VS: ● | 00<br>RAL9016<br>RAL9006<br>A00–E6 | 10802400<br>10802421<br>10802431<br>108024806 | 0.223 | 6.5 | 87 | – | – | – | – | 12 | 78 | 18.2<br>18.7<br>18.7<br>18.2 |
| Профиль клипсы поворотной<br>AYPC.W62.0809<br> 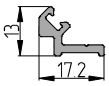 <br><br>W77W: ●; W77HS: ●; W77VS: ● | 00<br>RAL9016<br>RAL9006<br>A00–E6 | 10802500<br>10802521<br>10802531<br>108025806 | 0.168 | 6.5 | 75 | – | – | – | – | 12 | 78 | 13.9<br>14.2<br>14.2<br>13.9 |
| Профиль доборный<br>AYPC.W62.0820<br> 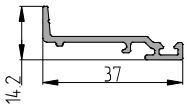 <br><br>W77W: ; W77HS: ; W77VS: ● | 00<br>RAL9016<br>RAL9006<br>A00–D6 | 10806400<br>10806421<br>10806431<br>108064808 | 0.243 | 6.5 | 121.7 | – | – | – | – | 8 | 52 | 13.2 |
| Профиль угловой обжимной<br>AYPC.W50.0703<br> 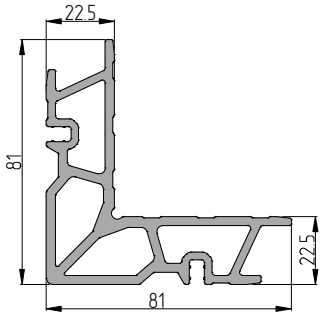 <br><br>W77W: ●; W77HS: ●; W77VS: | 00 | 12402300 | 2.982 | 3.25 | 379.5 | – | – | – | – | 2 | 6.5 | 19.5 |

АЛЮТЕХ ПРОФИЛЬНЫЕ СИСТЕМЫ

| Наименование, артикул, эскиз | Цвет профиля | Код по каталогу | Масса, кг/м.п. | Длина хлыста, м.п. | Внешний периметр, мм | Момент инерции, $см^4$ | | Момент сопротивления, $см^3$ | | Количество в упаковке | | Масса упаковки брутто, кг |
|---|---|---|---|---|---|---|---|---|---|---|---|---|
| | | | | | | Jx | Jy | Wx | Wy | шт. | м.п. | |
| Профиль штапика AYPC.C48.0601 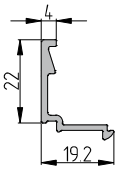  W77W ● / W77HS / W77VS | 00 RAL9016 RAL9006 | 10408100 10408121 10408131 | 0.22 | 6.5 | 95.3 | – | – | – | – | 12 | 78 | 17.29 19.49 19.49 |
| Профиль штапика AYPC.C48.0601A 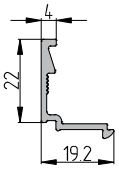  W77W ● / W77HS / W77VS | A00-D6 | 104096808 | 0.217 | 6.5 | 96.1 | – | – | – | – | 12 | 78 | 16.89 |
| Профиль штапика AYPC.C48.0602 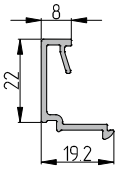  W77W ● / W77HS / W77VS | 00 RAL9016 RAL9006 | 10405800 10405821 10405831 | 0.23 | 6.5 | 117 | – | – | – | – | 12 | 78 | 17.91 20.13 20.13 |
| Профиль штапика AYPC.C48.0602A 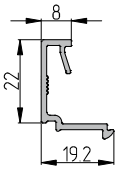  W77W ● / W77HS / W77VS | A00-D6 | 104089808 | 0.231 | 6.5 | 117.7 | – | – | – | – | 12 | 78 | 18.0 |
| Профиль штапика AYPC.C48.0603 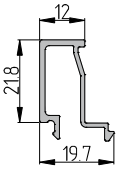  W77W ● / W77HS / W77VS | 00 RAL9016 RAL9006 | 10401700 10401721 10401731 | 0.265 | 6.5 | 146.0 | – | – | – | – | 12 | 78 | 19.9 21.2 21.2 |
| Профиль штапика AYPC.C48.0603A 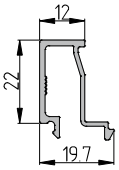  W77W ● / W77HS / W77VS | A00-D6 | 104091808 | 0.266 | 6.5 | 146.1 | – | – | – | – | 12 | 78 | 20.74 |

| Наименование, артикул, эскиз | Цвет профиля | Код по каталогу | Масса, кг/м.п. | Длина хлыста, м.п. | Внешний периметр, мм | Момент инерции, $см^4$ | | Момент сопротивления, $см^3$ | | Количество в упаковке | | Масса упаковки брутто, кг |
|---|---|---|---|---|---|---|---|---|---|---|---|---|
| | | | | | | Jx | Jy | Wx | Wy | шт. | м.п. | |
| Профиль штапика<br>AYPC.C48.0604<br> 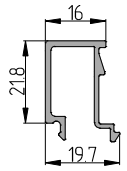 <br><br>W77W ● / W77HS / W77VS | 00<br>RAL9016<br>RAL9006 | 10401800<br>10401821<br>10401831 | 0.292 | 6.5 | 151.0 | – | – | – | – | 12 | 78 | 22.1<br>23.4<br>23.4 |
| Профиль штапика<br>AYPC.C48.0604A<br> 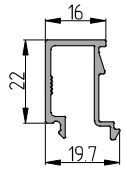 <br><br>W77W ● / W77HS / W77VS | A00–D6 | 104092808 | 0.292 | 6.5 | 150.7 | – | – | – | – | 12 | 78 | 22.8 |
| Профиль штапика<br>AYPC.C48.0605<br> 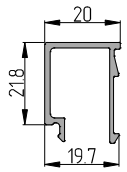 <br><br>W77W ● / W77HS / W77VS | 00<br>RAL9016<br>RAL9006 | 10401900<br>10401921<br>10401931 | 0.285 | 6.5 | 151.0 | – | – | – | – | 12 | 78 | 21.9<br>23.3<br>23.3 |
| Профиль штапика<br>AYPC.C48.0605A<br> 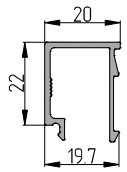 <br><br>W77W ● / W77HS / W77VS | A00–D6 | 104093808 | 0.286 | 6.5 | 151.2 | – | – | – | – | 12 | 78 | 22.32 |
| Профиль штапика<br>AYPC.C48.0606<br> 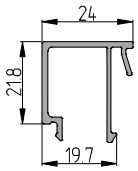 <br><br>W77W ● / W77HS / W77VS | 00<br>RAL9016<br>RAL9006 | 10405400<br>10405421<br>10405431 | 0.307 | 6.5 | 172.2 | – | – | – | – | 12 | 78 | 24.40<br>25.40<br>25.40 |
| Профиль штапика<br>AYPC.C48.0606A<br> 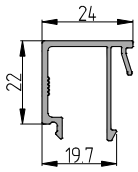 <br><br>W77W ● / W77HS / W77VS | A00–D6 | 104097808 | 0.314 | 6.5 | 173.1 | – | – | – | – | 12 | 78 | 24.46 |

АЛЮТЕХ ПРОФИЛЬНЫЕ СИСТЕМЫ

| Наименование, артикул, эскиз | Цвет профиля | Код по каталогу | Масса, кг/м.п. | Длина хлыста, м.п. | Внешний периметр, мм | Момент инерции, $см^4$ | | Момент сопротивления, $см^3$ | | Количество в упаковке | | Масса упаковки брутто, кг |
|---|---|---|---|---|---|---|---|---|---|---|---|---|
| | | | | | | Jx | Jy | Wx | Wy | шт. | м.п. | |
| Профиль штапика<br>AYPC.C48.0607<br> 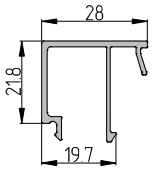 <br><br>W77W ● / W77HS / W77VS | 00<br>RAL9016<br>RAL9006 | 10402000<br>10402021<br>10402031 | 0.329 | 6.5 | 181.0 | – | – | – | – | 12 | 78 | 25.66<br>27.07<br>27.07 |
| Профиль штапика<br>AYPC.C48.0607A<br> 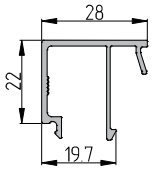 <br><br>W77W ● / W77HS / W77VS | A00-D6 | 104095808 | 0.330 | 6.5 | 181.1 | – | – | – | – | 12 | 78 | 25.73 |
| Профиль штапика<br>AYPC.C48.0608<br> 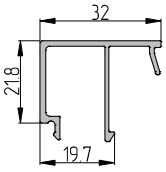 <br><br>W77W ● / W77HS / W77VS | 00<br>RAL9016<br>RAL9006 | 10402100<br>10402121<br>10402131 | 0.339 | 6.5 | 188.2 | – | – | – | – | 12 | 78 | 26.93<br>28.43<br>28.43 |
| Профиль штапика<br>AYPC.C48.0608A<br> 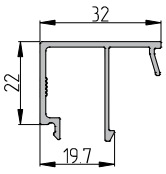 <br><br>W77W ● / W77HS / W77VS | A00-D6 | 104098808 | 0.346 | 6.5 | 189.1 | – | – | – | – | 12 | 78 | 26.99 |
| Профиль отлива<br>AYPC.C48.0611<br> 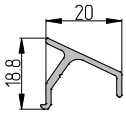 <br><br>W77W ● / W77HS / W77VS | 00<br>RAL9016<br>RAL9006<br>A00-D6 | 10402400<br>10402421<br>10402431<br>104024808 | 0.184 | 6.5 | 88.3 | – | – | – | – | 12 | 78 | 14.8<br>15.9<br>15.9<br>14.8 |
| Профиль тяги<br>AYPC.C48.0612<br> 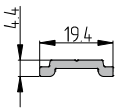 <br><br>W77W ● / W77HS ● / W77VS ● | A00-E6 | 104025806 | 0.136 | 6.5 | 49.6 | – | – | – | – | 24 | 156 | 21.3 |

| Наименование, артикул, эскиз | Цвет профиля | Код по каталогу | Масса, кг/м.п. | Длина хлыста, м.п. | Внешний периметр, мм | Момент инерции, $см^4$ | | Момент сопротивления, $см^3$ | | Количество в упаковке | | Масса упаковки брутто, кг |
|---|---|---|---|---|---|---|---|---|---|---|---|---|
| | | | | | | Jx | Jy | Wx | Wy | шт. | м.п. | |
| Профиль выравнивающий<br>AYPC.C48.0614<br> 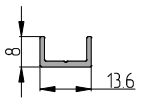 <br><br>W77W ● W77HS ● W77VS ● | 00<br>A00-E6 | 10402700<br>104027806 | 0.097 | 6.5 | 55.4 | – | – | – | – | 8 | 52 | 5.1<br>5.1 |
| Профиль штапика<br>AYPC.C48.0636<br> 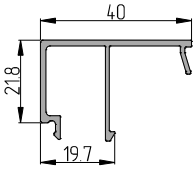 <br><br>W77W ● W77HS W77VS | 00<br>RAL9016<br>RAL9006 | 10408600<br>10408621<br>10408631 | 0.378 | 6.5 | 205.3 | – | – | – | – | 12 | 78 | 29.45<br>30.85<br>30.85 |
| Профиль штапика<br>AYPC.C48.0636A<br> 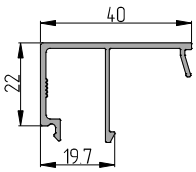 <br><br>W77W ● W77HS W77VS | A00-D6 | 104099808 | 0.378 | 6.5 | 205.3 | – | – | – | – | 12 | 78 | 29.52 |
| Профиль штапика<br>AYPC.C48.0637<br> 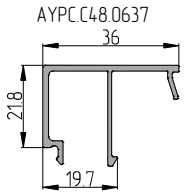 <br><br>W77W ● W77HS W77VS | 00<br>RAL9016<br>RAL9006 | 10408800<br>10408821<br>10408831 | 0.361 | 6.5 | 197.3 | – | – | – | – | 12 | 78 | 28.19<br>29.59<br>29.59 |
| Профиль штапика<br>AYPC.C48.0637A<br> 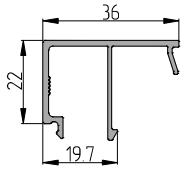 <br><br>W77W ● W77HS W77VS | A00-D6 | 104100808 | 0.362 | 6.5 | 197.3 | – | – | – | – | 12 | 78 | 28.25 |

| Наименование, артикул, эскиз | Цвет профиля | Код по каталогу | Масса, кг/м.п. | Длина хлыста, м.п. | Внешний периметр, мм | Момент инерции, $см^4$ | | Момент сопротивления, $см^3$ | | Количество в упаковке | | Масса упаковки брутто, кг |
|---|---|---|---|---|---|---|---|---|---|---|---|---|
| | | | | | | Jx | Jy | Wx | Wy | шт. | м.п. | |
| Профиль угловой обжимной<br>AYPC.C48.0708<br> 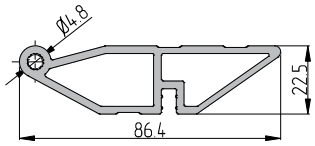 <br><br>W77W: ●; W77HS: ●; W77VS: | 00 | 10405700 | 1.384 | 3.25 | 210.6 | – | – | – | – | 4 | 13 | 17.9 |
| Профиль угловой обжимной<br>AYPC.C48.0709<br> 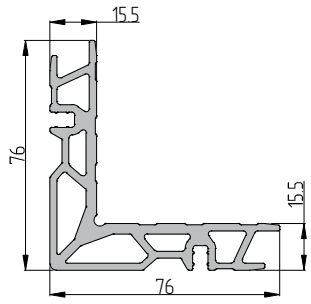 <br><br>W77W: ●; W77HS: ●; W77VS: | 00 | 10408000 | 2.57 | 3.25 | 365 | – | – | – | – | 2 | 6.5 | 17 |
| Профиль угловой обжимной<br>AYPC.C48.0710<br> 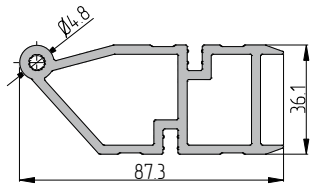 <br><br>W77W: ●; W77HS: ; W77VS: | 00 | 10408700 | 2.133 | 3.2 | 276.9 | – | – | – | – | 4 | 12.8 | 27.31 |
| Профиль угловой обжимной<br>AYPC.C48.0711<br> 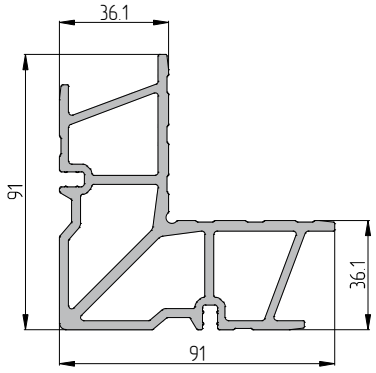 <br><br>W77W: ●; W77HS: ●; W77VS: | 00 | 10434200 | 3.736 | 3.25 | 425.1 | – | – | – | – | 2 | 6.5 | 24.3 |

| Наименование, артикул, эскиз | Цвет профиля | Код по каталогу | Масса, кг/м.п. | Длина хлыста, м.п. | Внешний периметр, мм | Момент инерции, $см^4$ | | Момент сопротивления, $см^3$ | | Количество в упаковке | | Масса упаковки брутто, кг |
|---|---|---|---|---|---|---|---|---|---|---|---|---|
| | | | | | | Jx | Jy | Wx | Wy | шт. | м.п. | |
| Профиль штапика<br>AYPC.C48.2605<br> 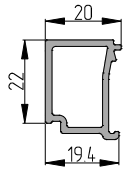 <br><br>W77W: ●<br>W77HS:<br>W77VS: | 00<br>RAL9016<br>RAL9006 | 10407600<br>10407621<br>10407631 | 0.38 | 6.5 | 97 | – | – | – | – | 12 | 78 | 27.4<br>30.7<br>30.7 |
| Профиль штапика<br>AYPC.C48.2606<br> 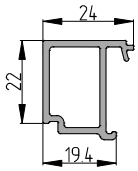 <br><br>W77W: ●<br>W77HS:<br>W77VS: | 00<br>RAL9016<br>RAL9006 | 10407700<br>10407721<br>10407731 | 0.403 | 6.5 | 112 | – | – | – | – | 12 | 78 | 29.9<br>31.8<br>31.8 |
| Профиль штапика<br>AYPC.C48.2607<br> 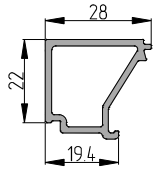 <br><br>W77W: ●<br>W77HS:<br>W77VS: | 00<br>RAL9016<br>RAL9006 | 10407800<br>10407821<br>10407831 | 0.428 | 6.5 | 108 | – | – | – | – | 8 | 52 | 22.27<br>24.37<br>24.37 |
| Профиль штапика<br>AYPC.C48.2608<br> 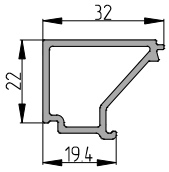 <br><br>W77W: ●<br>W77HS:<br>W77VS: | 00<br>RAL9016<br>RAL9006 | 10407900<br>10407921<br>10407931 | 0.458 | 6.5 | 114 | – | – | – | – | 8 | 52 | 23.83<br>26.33<br>26.33 |
| Профиль вспомогательный<br>AYPC.F50.0702<br> 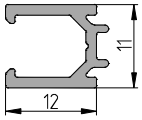 <br><br>W77W: ●<br>W77HS:<br>W77VS: | 00<br>RAL9005\|30 | 11207400<br>112074429 | 0.140 | 6.8 | 76.7 | – | – | – | – | 25 | 170 | 24.3<br>26.9 |
| Профиль опорный под стеклопакет<br>AYPC.F50.0806<br> 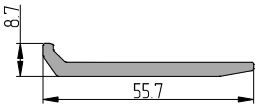 <br><br>W77W:<br>W77HS: ●<br>W77VS: | 00 | 11250200 | 0.560 | 6.8 | 122.0 | – | – | – | – | 10 | 68 | 38.1 |

АЛЮТЕХ ПРОФИЛЬНЫЕ СИСТЕМЫ

| Наименование, артикул, эскиз | Цвет профиля | Код по каталогу | Масса, кг/м.п. | Длина хлыста, м.п. | Внешний периметр, мм | Момент инерции, $см^4$ | | Момент сопротивления, $см^3$ | | Количество в упаковке | | Масса упаковки брутто, кг |
|---|---|---|---|---|---|---|---|---|---|---|---|---|
| | | | | | | Jx | Jy | Wx | Wy | шт. | м.п. | |
| Профиль опорный под стеклопакет<br>AYPC.F50.0814<br> 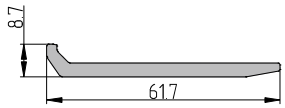 <br><br>W77W: ; W77HS: ●; W77VS: | 00 | 11251300 | 0.620 | 6.8 | 134.0 | – | – | – | – | 10 | 68 | 42.2 |
| Профиль усилителя<br>AYPC.SL160.0702<br> 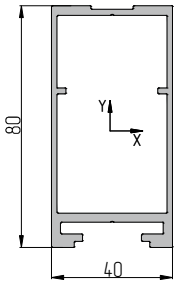 <br><br>W77W: ●; W77HS: ●; W77VS: ● | 00<br>RAL9016<br>RAL9006<br>A00–D6 | 12602000<br>12602021<br>12602031<br>126020808 | 1.57 | 6.5 | 500.4 | 49.5 | 15.0 | 11.4 | 7.5 | 2 | 13 | 20.9<br>21.7<br>21.7<br>20.9 |
| Профиль крышки<br>AYPC.111.0605<br> 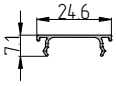 <br><br>W77W: ●; W77HS: ●; W77VS: ● | 00<br>RAL9016<br>RAL9006<br>A00–D6 | 10503000<br>10503021<br>10503031<br>105030808 | 0.088 | 6.5 | 79.3 | – | – | – | – | 4 | 24.8 | 2.4<br>2.6<br>2.6<br>2.4 |
| Профиль алюминиевый экструдированный<br>AYPC.100.1504<br> 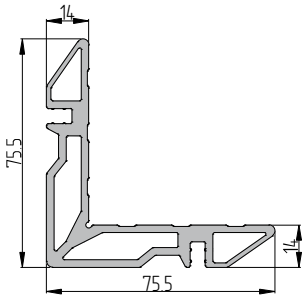 <br><br>W77W: ; W77HS: ●; W77VS: | 00 | 10117400 | 2.12 | 3.25 | 330 | – | – | – | – | 2 | 6.5 | 14.6 |

| Наименование, артикул, эскиз | Цвет | Код по каталогу | Масса, кг/м.п. | Длина хлыста, м.п. | Количество в упаковке | | Масса упаковки брутто, кг |
|---|---|---|---|---|---|---|---|
| | | | | | шт. | м.п. | |
| Профиль адаптера универсальный PVC-U-HI<br>AYPC.W72.0921<br> 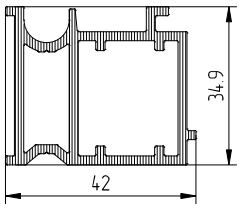 <br><br>W77W ● / W77HS ● / W77VS ● | - | 12951300 | 0.548 | 5.8 | 10 | 58 | 31.784 |

| Наименование, артикул, эскиз | | | | Цвет | Код по каталогу | Масса, кг/м.п. | Количество в упаковке, м.п. | Масса упаковки брутто, кг |
|---|---|---|---|---|---|---|---|---|
| Уплотнитель резиновый EPDM FRK14 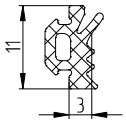  | | | | – | 11215100 | 0.056 | 300 | 16.9 |
| W77W | W77HS | W77VS | | | | | | |
| | ● | | | | | | | |
| Уплотнитель резиновый EPDM FRK15 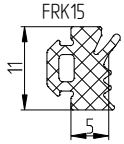  | | | | – | 11215200 | 0.083 | 200 | 16.9 |
| W77W | W77HS | W77VS | | | | | | |
| | ● | | | | | | | |
| Уплотнитель резиновый EPDM FRK16 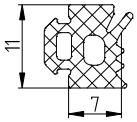  | | | | – | 11215300 | 0.100 | 175 | 18.2 |
| W77W | W77HS | W77VS | | | | | | |
| | ● | | | | | | | |
| Уплотнитель резиновый EPDM FRK17 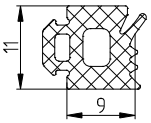  | | | | – | 11215400 | 0.120 | 150 | 18.1 |
| W77W | W77HS | W77VS | | | | | | |
| | ● | | | | | | | |
| Уплотнитель резиновый EPDM FRK18 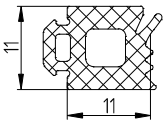  | | | | – | 11215500 | 0.138 | 125 | 17.7 |
| W77W | W77HS | W77VS | | | | | | |
| | ● | | | | | | | |
| Уплотнитель резиновый EPDM FRK19 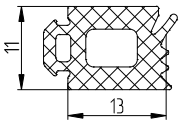  | | | | – | 11215600 | 0.155 | 100 | 16.1 |
| W77W | W77HS | W77VS | | | | | | |
| | ● | | | | | | | |
| Уплотнитель резиновый EPDM FRK28 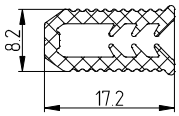  | | | | – | 10413200 | 0.106 | 150 | 18.0 |
| W77W | W77HS | W77VS | | | | | | |
| ● | ● | ● | | | | | | |

| Наименование, артикул, эскиз | Цвет | Код по каталогу | Масса, кг/м.п. | Количество в упаковке, м.п. | Масса упаковки брутто, кг |
|---|---|---|---|---|---|
| Уплотнитель резиновый EPDM<br>FRK38<br> 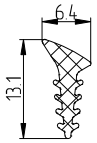 <br><br>W77W: ● W77HS: ● W77VS: ● | – | 10415500 | 0.092 | 400 | 18.7 |
| Уплотнитель резиновый EPDM<br>FRK97<br> 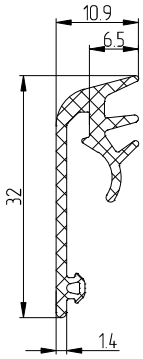 <br><br>W77W: W77HS: ● W77VS: | – | 10820900 | 0.118 | 125 | 17.3 |
| Уплотнитель резиновый EPDM<br>FRK98<br> <br><br>W77W: ● W77HS: ● W77VS: ● | – | 10821000 | 0.027 | 575 | 15.7 |
| Уплотнитель резиновый EPDM<br>FRK101<br> 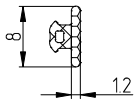 <br><br>W77W: ● W77HS: ● W77VS: | – | 10821100 | 0.016 | 500 | 9.96 |
| Уплотнитель резиновый EPDM<br>FRK127<br> 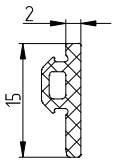 <br><br>W77W: ● W77HS: ● W77VS: ● | – | 11316600 | 0.055 | 250 | 13.9 |

| Наименование, артикул, эскиз | Цвет | Код по каталогу | Масса, кг/м.п. | Количество в упаковке, м.п. | Масса упаковки брутто, кг |
|---|---|---|---|---|---|
| Уплотнитель резиновый EPDM FRK128 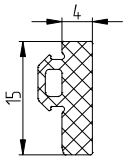  W77W ● W77HS ● W77VS ● | – | 11316700 | 0.095 | 175 | 16.8 |
| Уплотнитель резиновый EPDM FRK129 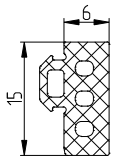  W77W ● W77HS ● W77VS ● | – | 11316800 | 0.118 | 125 | 14.9 |
| Уплотнитель резиновый EPDM FRK130 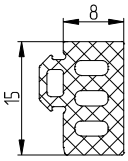  W77W ● W77HS ● W77VS ● | – | 11316900 | 0.142 | 80 | 11.5 |
| Уплотнитель резиновый EPDM FRK131 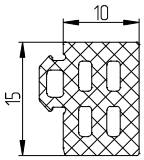  W77W ● W77HS ● W77VS ● | – | 11317000 | 0.179 | 80 | 14.5 |
| Уплотнитель резиновый EPDM FRK132 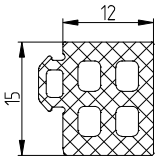  W77W ● W77HS ● W77VS ● | – | 11317100 | 0.194 | 55 | 10.8 |
| Уплотнитель резиновый EPDM FRK159 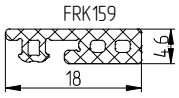  W77W ● W77HS ● W77VS | – | 14800100 | 0.068 | 325 | 24.12 |

| Наименование, артикул, эскиз | Цвет | Код по каталогу | Масса, кг/м.п. | Количество в упаковке, м.п. | Масса упаковки брутто, кг |
|---|---|---|---|---|---|
| Уплотнитель резиновый EPDM<br>FRK180<br> 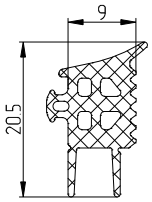 <br><br>W77W: ; W77HS: ●; W77VS: ; | – | 10825800 | 0.125 | 125 | 16.6 |
| Уплотнитель резиновый EPDM<br>FRK191<br> 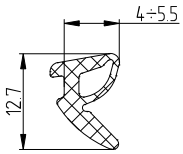 <br><br>W77W: ●; W77HS: ●; W77VS: ; | – | 10830300 | 0.067 | 125 | 8.62 |
| Уплотнитель резиновый EPDM<br>FRK192<br> 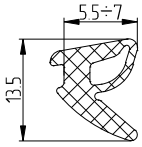 <br><br>W77W: ●; W77HS: ●; W77VS: ; | – | 10830500 | 0.097 | 100 | 9.98 |
| Уплотнитель резиновый EPDM<br>FRK193<br> 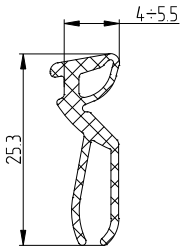 <br><br>W77W: ●; W77HS: ●; W77VS: ; | – | 10830700 | 0.105 | 100 | 11.14 |
| Уплотнитель резиновый EPDM<br>FRK194<br> 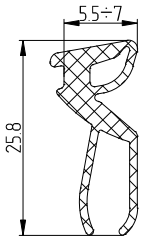 <br><br>W77W: ●; W77HS: ●; W77VS: ; | – | 10831200 | 0.135 | 75 | 9.76 |

| Наименование, артикул, эскиз | Цвет | Код по каталогу | Масса, кг/м.п. | Количество в упаковке, м.п. | Масса упаковки брутто, кг |
|---|---|---|---|---|---|
| Уплотнитель резиновый EPDM FRK197<br> 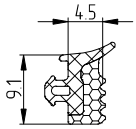 <br><br>W77W: ●; W77HS: ; W77VS: | – | 10831400 | 0.054 | 150 | 9.42 |
| Уплотнитель резиновый EPDM FRK198<br> 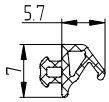 <br><br>W77W: ●; W77HS: ●; W77VS: | – | 10825900 | 0.029 | 575 | 16.49 |
| Уплотнитель резиновый EPDM FRK223<br> 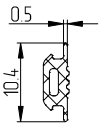 <br><br>W77W: ●; W77HS: ●; W77VS: ● | – | 11318000 | 0.023 | 500 | 17.5 |
| Уплотнитель резиновый EPDM FRK231<br> 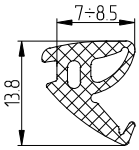 <br><br>W77W: ●; W77HS: ; W77VS: | – | 10940600 | 0.096 | 175 | 18.03 |
| Уплотнитель резиновый EPDM FRK234<br> 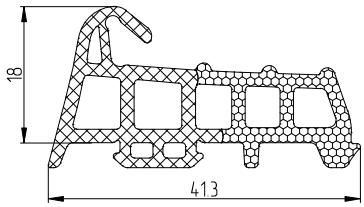 <br><br>W77W: ●; W77HS: ●; W77VS: | – | 17751000 | 0.297 | 25 | 7.65 |
| Уплотнитель резиновый EPDM FRK236<br> 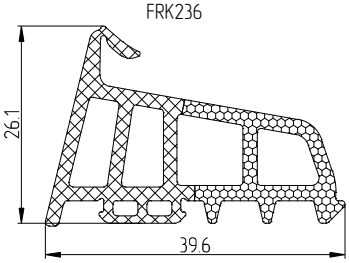 <br><br>W77W: ; W77HS: ; W77VS: ● | – | 17751200 | 0.300 | 25 | 7.7 |

| Наименование, артикул, эскиз | Цвет | Код по каталогу | Масса, кг/м.п. | Количество в упаковке, м.п. | Масса упаковки брутто, кг |
|---|---|---|---|---|---|
| Уплотнитель резиновый EPDM<br>FRK314<br> <br>W77W: ● W77HS: ● W77VS: ● | – | 10940900 | 0.115 | 175 | 20.23 |
| Вставка теплоизоляционная<br>AYPC.W72.0912<br> 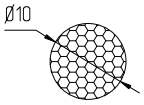 <br>W77W: ● W77HS: ● W77VS: ● | – | 10952300 | 0.031 | 45 | 0.035 |
| Вставка теплоизоляционная<br>AYPC.W72.0916<br> 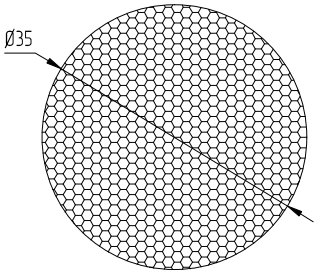 <br>W77W: W77HS: ● W77VS: | – | 10914600 | 0.02 | 100 | 1.92 |
| Уплотнитель фальца PE FOAM<br>AYPC.W77.0908<br> 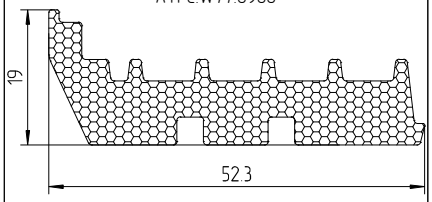 <br>W77W: ● W77HS: W77VS: | – | 17750600 | 0.0258 | 100 | 2.58 |
| Уплотнитель фальца PE FOAM<br>AYPC.F50.1921<br> 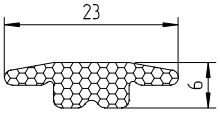 <br>W77W: W77HS: ● W77VS: | – | 11310800 | 0.003 | 400 | 3.73 |

| Наименование, артикул, эскиз | Цвет | Код по каталогу | Масса, кг/м.п. | Количество в упаковке, м.п. | Масса упаковки брутто, кг |
|---|---|---|---|---|---|
| Уплотнитель фальца PE FOAM AYPC.F50.1932 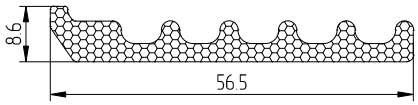  | – | 11238500 | 0.0137 | 200 | 27.6 |
| W77W: | W77HS: ● | W77VS: | | | |
| Лента клейкая двухсторонняя B23F 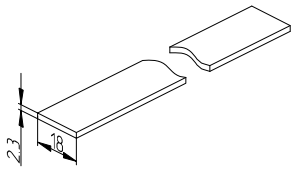  | – | 11512900 | 0.0033 | 66 | 14.06 |
| W77W: | W77HS: | W77VS: ● | | | |
| Вставка теплоизоляционная PE26x10 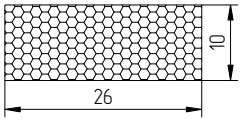  | – | 10912200 | 0.0076 | 130 | 1.19 |
| W77W: ● | W77HS: ● | W77VS: | | | |
| Вставка теплоизоляционная PE28x13 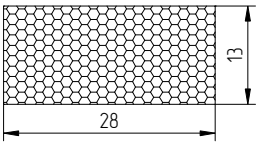  | – | 10912700 | 0.0091 | 100 | 2.45 |
| W77W: ● | W77HS: | W77VS: ● | | | |
| Уплотнитель резиновый вспененный EPDM AYPC.SL160.0948 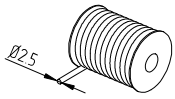  | – | 12620500 | 0.006 | 100 | 0.409 |
| W77W: ● | W77HS: | W77VS: | | | |

| Наименование, артикул, эскиз | Цвет | Код по каталогу | Масса, кг | Единица измерения | Кол-во в упаковке | Масса упаковки брутто, кг | Исходный профиль | В комплект поставки входят | |
|---|---|---|---|---|---|---|---|---|---|
| | | | | | | | | Артикул | Кол-во, шт |
| Закладная угловая AYPC.W62.0937 | 00 | 10829900 | 0.058 | шт | 60 | 3.54 | – | – | – |
| 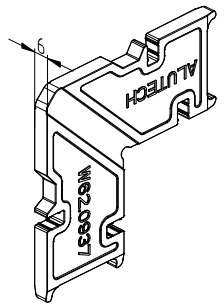  | 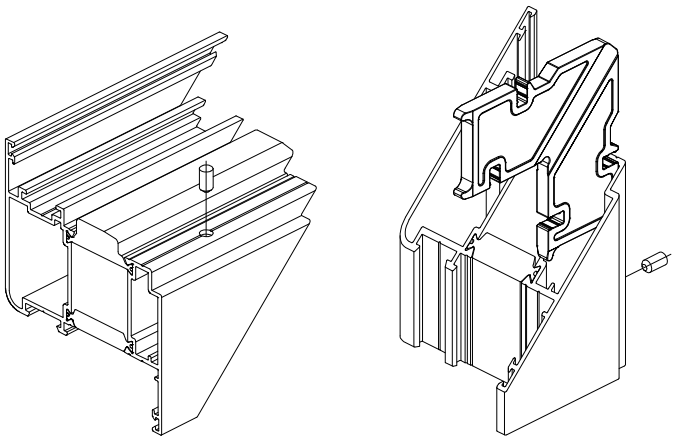 | | | | | | | | |
| W77W / W77HS / W77VS | | | | | | | | Для профилей | |
| ● | | | | | | | | AYPC.W77.3.0223 | |
| Закладная угловая AYPC.W62.0939 | 00 | 10841900 | 0.025 | шт | 50 | 1.232 | AYPC.C48.0710 | – | – |
| 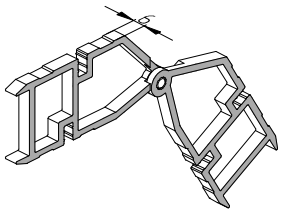  | 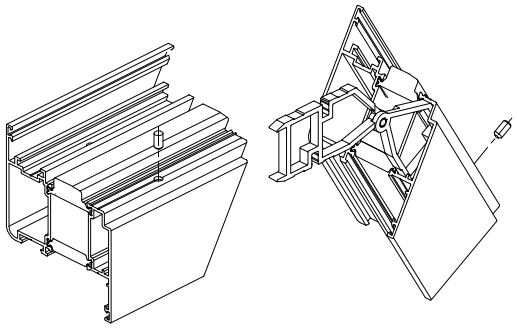 | | | | | | | | |
| W77W / W77HS / W77VS | | | | | | | | Для профилей | |
| ● | | | | | | | | AYPC.W77.3.0223 | |
| Закладная угловая AYPC.W62.0939-01 | 00 | 10842000 | 0.045 | шт | 50 | 2.252 | AYPC.C48.0710 | – | – |
| 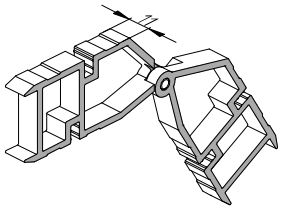  | 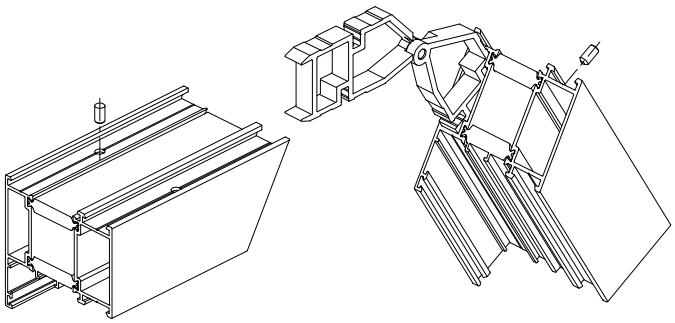 | | | | | | | | |
| W77W / W77HS / W77VS | | | | | | | | Для профилей | |
| ● | | | | | | | | AYPC.W77.3.0103, AYPC.W77.3.0123,AYPC.W77.3.0303 | |
| Закладная угловая AYPC.W62.0939-02 | 00 | 10842100 | 0.078 | шт | 40 | 3.122 | AYPC.C48.0710 | – | – |
| 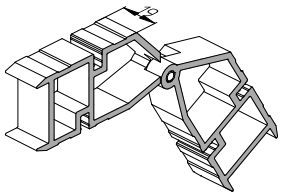  | 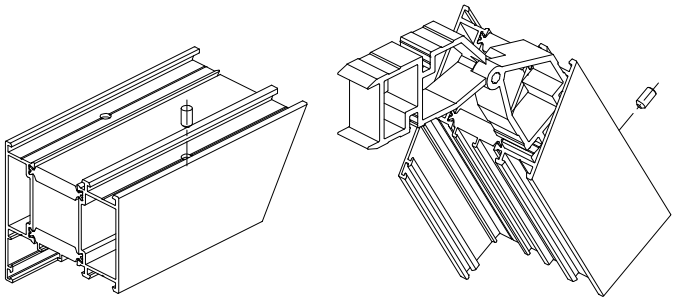 | | | | | | | | |
| W77W / W77HS / W77VS | | | | | | | | Для профилей | |
| ● | | | | | | | | AYPC.W77.3.0103, AYPC.W77.3.0123,AYPC.W77.3.0303 | |

| Наименование, артикул, эскиз | Цвет | Код по каталогу | Масса, кг | Единица измерения | Кол-во в упаковке | Масса упаковки брутто, кг | Исходный профиль | В комплект поставки входят: Артикул | Кол-во, шт |
|---|---|---|---|---|---|---|---|---|---|
| Закладная угловая AYPC.W62.0939-03 | 00 | 10842200 | 0.112 | шт | 40 | 4.496 | AYPC.C48.0710 | - | - |

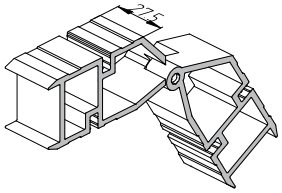


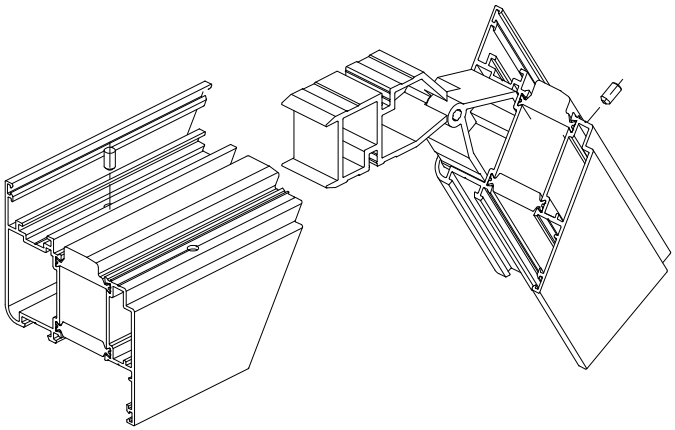

| W77W | W77HS | W77VS | |
|---|---|---|---|
| ● | | | |

Для профилей: AYPC.W77.3.0223

| Закладная крепления импоста AYPC.W62.0951 | 00 | 10811500 | 0.0114 | комплект | 200 | 2.50 | AYPC.W62.0701 | Закладная AYPC.W62.0950<br>Винт самонарезающий 3,9x16-A2ISO14585<br>Штифт 5x8DIN6325D | 1<br>1<br>2 |
|---|---|---|---|---|---|---|---|---|---|

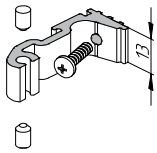


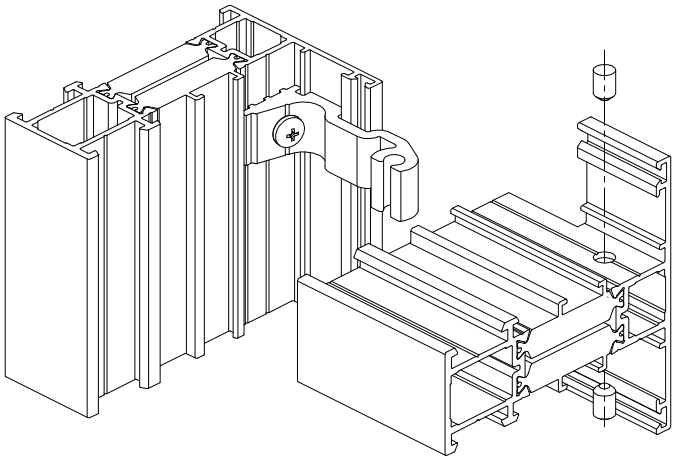

| W77W | W77HS | W77VS | |
|---|---|---|---|
| ● | | | |

Для профилей: AYPC.W77.3.0321

| Закладная крепления импоста AYPC.W62.0951-01 | 00 | 10811600 | 0.019 | комплект | 100 | 1.97 | AYPC.W62.0701 | Закладная AYPC.W62.0950-01<br>Винт самонарезающий 3,9x16-A2ISO14585<br>Штифт 5x10DIN6325D | 1<br>1<br>2 |
|---|---|---|---|---|---|---|---|---|---|

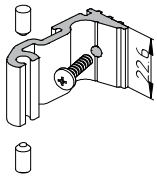


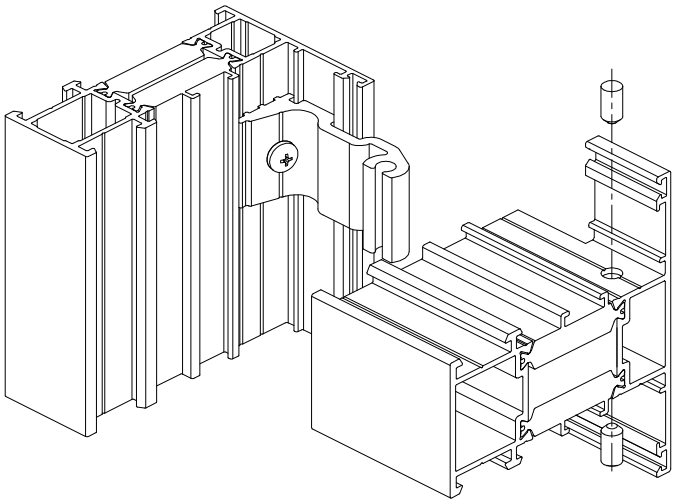

| W77W | W77HS | W77VS | |
|---|---|---|---|
| ● | | | |

Для профилей: AYPC.W77.3.0102, AYPC.W77.3.0302

| Наименование, артикул, эскиз | Цвет | Код по каталогу | Масса, кг | Единица измерения | Кол-во в упаковке | Масса упаковки брутто, кг | Исходный профиль | В комплект поставки входят: Артикул | Кол-во, шт |
|---|---|---|---|---|---|---|---|---|---|
| Закладная крепления импоста AYPC.W62.0951-02 | 00 | 10811700 | 0.0279 | комплект | 80 | 2.32 | AYPC.W62.0701 | Закладная AYPC.W62.0950-02<br>Винт самонарезающий 3,9x16-A2ISO14585<br>Штифт 5x10DIN6325D | 1<br>1<br>2 |

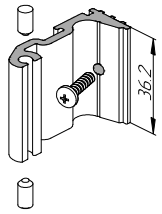


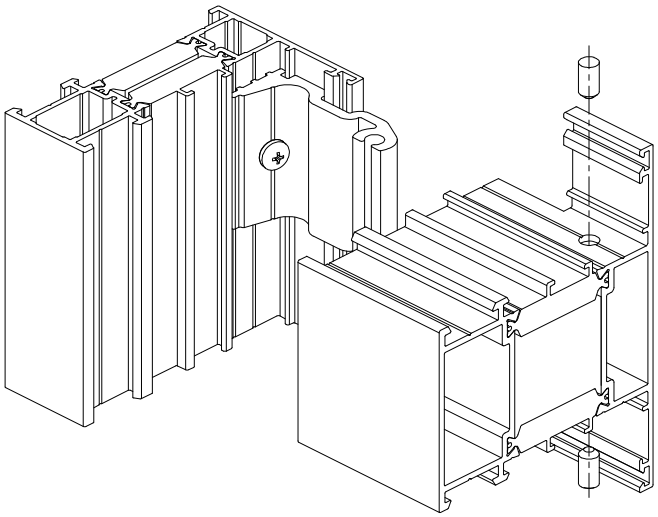

| W77W | W77HS | W77VS | |
|---|---|---|---|
| ● | | | |

Для профилей: AYPC.W77.3.0123 AYPC.W77.3.0303

| Закладная угловая AYPC.W62.0953 | 00 | 10812300 | 0.018 | шт | 200 | 3.58 | AYPC.W50.0703 | – | – |
|---|---|---|---|---|---|---|---|---|---|

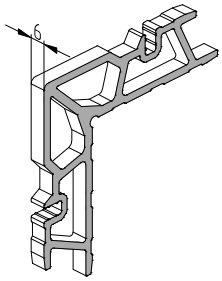


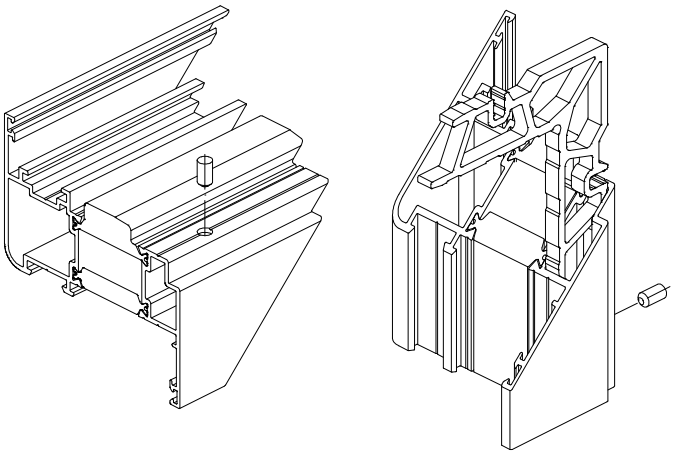

| W77W | W77HS | W77VS | |
|---|---|---|---|
| ● | | | |

Для профилей: AYPC.W77.3.0222

| Закладная угловая AYPC.W62.0953-01 | 00 | 10812400 | 0.033 | шт | 200 | 6.56 | AYPC.W50.0703 | – | – |
|---|---|---|---|---|---|---|---|---|---|

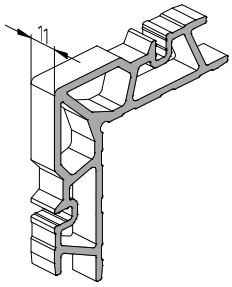


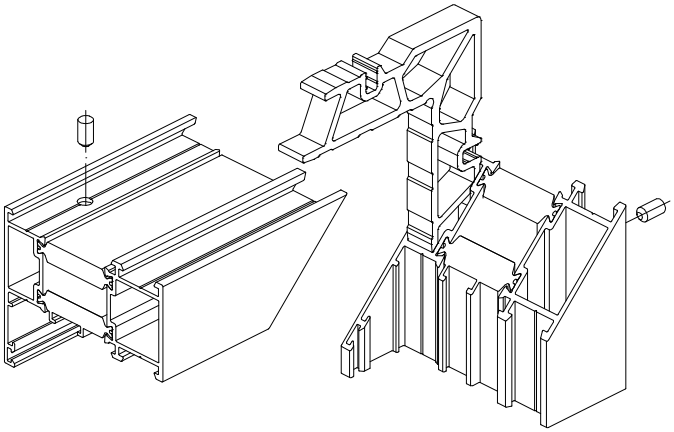

| W77W | W77HS | W77VS | |
|---|---|---|---|
| ● | ● | | |

Для профилей: AYPC.W77.3.0102, AYPC.W77.3.0114, AYPC.W77.3.0132, AYPC.W77.3.0133, AYPC.W77.3.0302

АЛЮТЕХ ПРОФИЛЬНЫЕ СИСТЕМЫ

| Наименование, артикул, эскиз | Цвет | Код по каталогу | Масса, кг | Единица измерения | Кол-во в упаковке | Масса упаковки брутто, кг | Исходный профиль | В комплект поставки входят | |
|---|---|---|---|---|---|---|---|---|---|
| | | | | | | | | Артикул | Кол-во, шт |
| Закладная угловая AYPC.W62.0953-02 | 00 | 10812500 | 0.057 | шт | 100 | 5.67 | AYPC.W50.0703 | – | – |
| 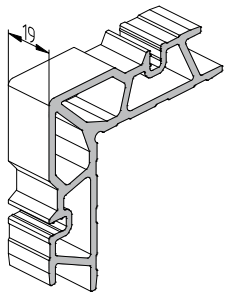  | 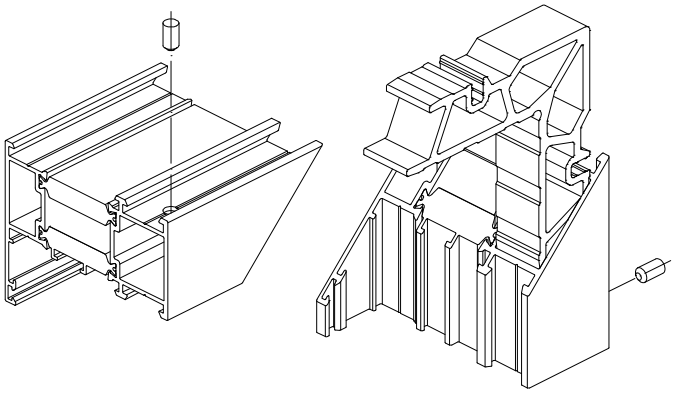 | | | | | | | | |
| W77W: ● | W77HS: ● | W77VS: | | | | | | Для профилей: AYPC.W77.3.0102, AYPC.W77.3.0114, AYPC.W77.3.0132, AYPC.W77.3.0133, AYPC.W77.3.0302 | |
| Закладная угловая AYPC.W62.0953-03 | 00 | 10812600 | 0.082 | шт | 40 | 3.28 | AYPC.W50.0703 | – | – |
| 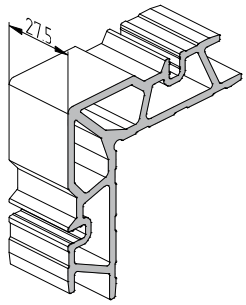  | 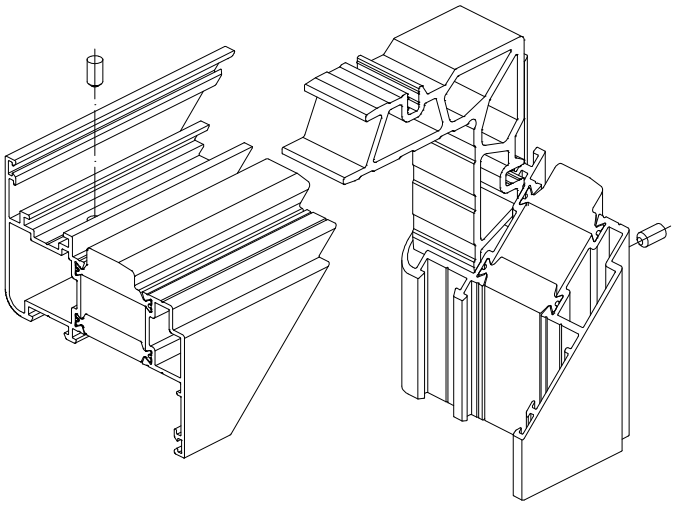 | | | | | | | | |
| W77W: ● | W77HS: | W77VS: | | | | | | Для профилей: AYPC.W77.3.0222 | |
| Закладная угловая AYPC.W62.0954-02 | 00 | 10813000 | 0.042 | шт | 112 | 4.69 | AYPC.C48.0711 | – | – |
| 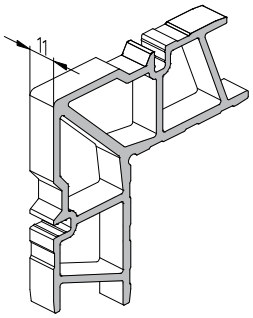  | 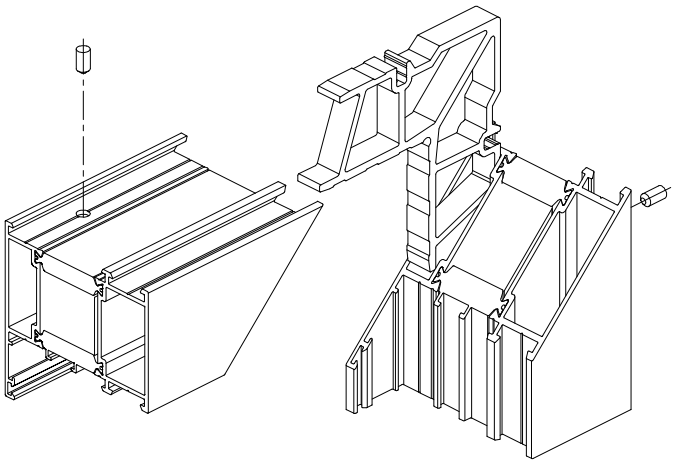 | | | | | | | | |
| W77W: ● | W77HS: | W77VS: | | | | | | Для профилей: AYPC.W77.3.0103, AYPC.W77.3.0123, AYPC.W77.3.0303 | |

| Наименование, артикул, эскиз | Цвет | Код по каталогу | Масса, кг | Единица измерения | Кол-во в упаковке | Масса упаковки брутто, кг | Исходный профиль | В комплект поставки входят | |
|---|---|---|---|---|---|---|---|---|---|
| | | | | | | | | Артикул | Кол-во, шт |
| Закладная угловая AYPC.W62.0954-03 | 00 | 10813100 | 0.073 | шт | 56 | 4.08 | AYPC.C48.0711 | – | – |
| 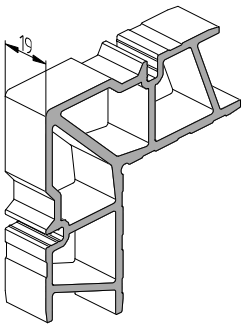  | 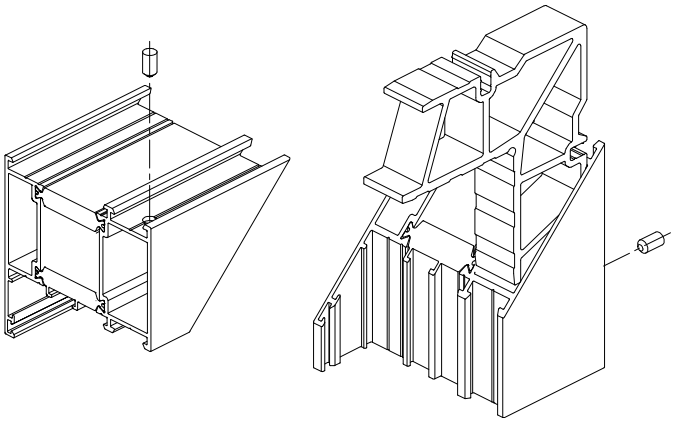 | | | | | | | | |
| W77W / W77HS / W77VS | | | | | | | | Для профилей | |
| ● | | | | | | | | AYPC.W77.3.0103, AYPC.W77.3.0123, AYPC.W77.3.0303 | |
| Закладная угловая AYPC.W62.0954-05 | 00 | 10815000 | 0.105 | шт | 42 | 4.43 | AYPC.C48.0711 | – | – |
| 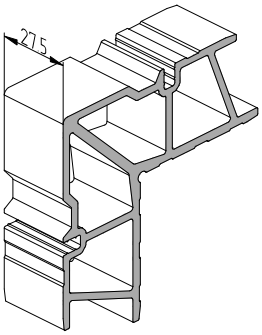  | 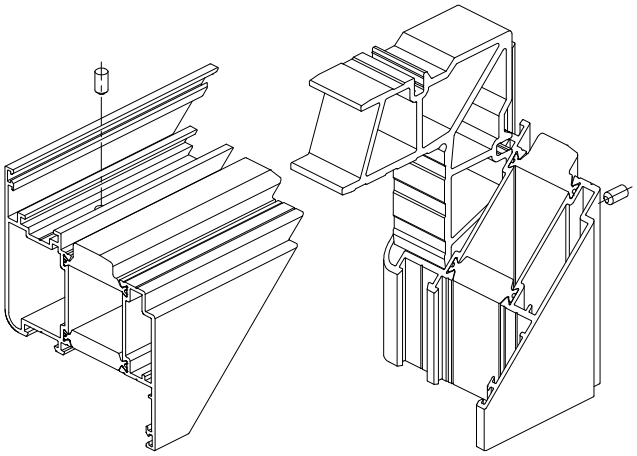 | | | | | | | | |
| W77W / W77HS / W77VS | | | | | | | | Для профилей | |
| ● | | | | | | | | AYPC.W77.3.0223 | |
| Закладная угловая AYPC.W62.0957 | 00 | 10813600 | 0.0034 | шт | 200 | 0.68 | – | – | – |
| 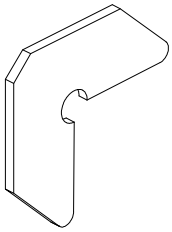 | 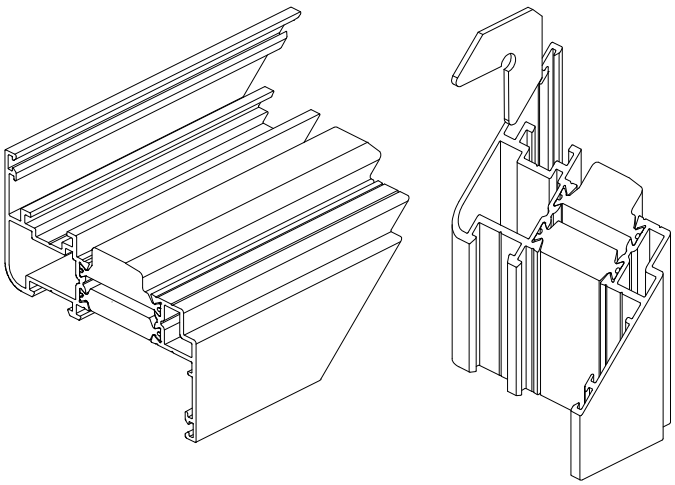 | | | | | | | | |
| W77W / W77HS / W77VS | | | | | | | | Для профилей | |
| ● ● ● | | | | | | | | AYPC.W77.3.0102, AYPC.W77.3.0103, AYPC.W77.3.0130, AYPC.W77.3.0131, AYPC.W77.3.0132, AYPC.W77.3.0133, AYPC.W77.3.0207, AYPC.W77.3.0208, AYPC.W77.3.0222, AYPC.W77.3.0223, AYPC.W77.3.0224, AYPC.W77.3.0225, AYPC.W77.3.0302, AYPC.W77.3.0303 | |

АЛЮТЕХ ПРОФИЛЬНЫЕ СИСТЕМЫ

| Наименование, артикул, эскиз | Цвет | Код по каталогу | Масса, кг | Единица измерения | Кол-во в упаковке | Масса упаковки брутто, кг | Исходный профиль | В комплект поставки входят | |
|---|---|---|---|---|---|---|---|---|---|
| | | | | | | | | Артикул | Кол-во, шт |
| Закладная угловая AYPC.W62.0962 | 00 | 10814200 | 0.016 | шт | 50 | 0.404 | AYPC.C48.0708 | – | – |
| 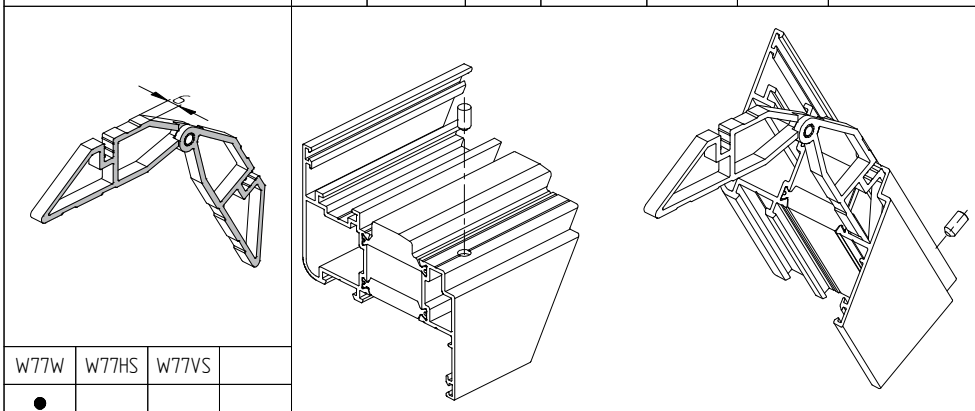 | | | | | | | | | |
| W77W: ● | W77HS: | W77VS: | | | | | | Для профилей AYPC.W72.0202, AYPC.W72.0222 | |
| Закладная угловая AYPC.W62.0962-01 | 00 | 10814300 | 0.029 | шт | 28 | 0.825 | AYPC.C48.0708 | – | – |
| 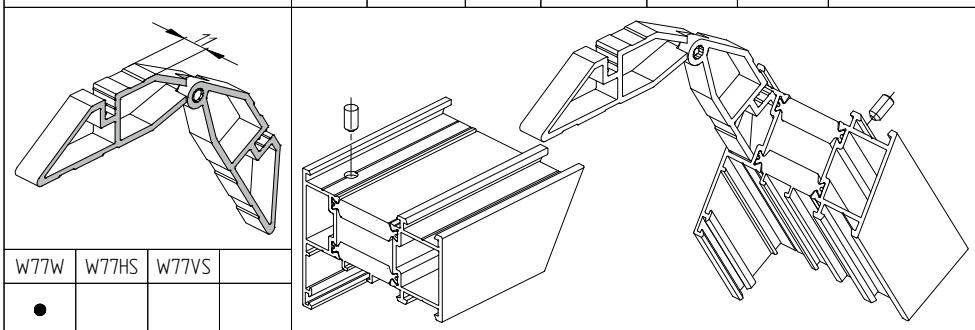 | | | | | | | | | |
| W77W: ● | W77HS: | W77VS: | | | | | | Для профилей AYPC.W77.3.0102, AYPC.W77.3.0302 | |
| Закладная угловая AYPC.W62.0962-02 | 00 | 10814400 | 0.053 | шт | 40 | 2.045 | AYPC.C48.0708 | – | – |
| 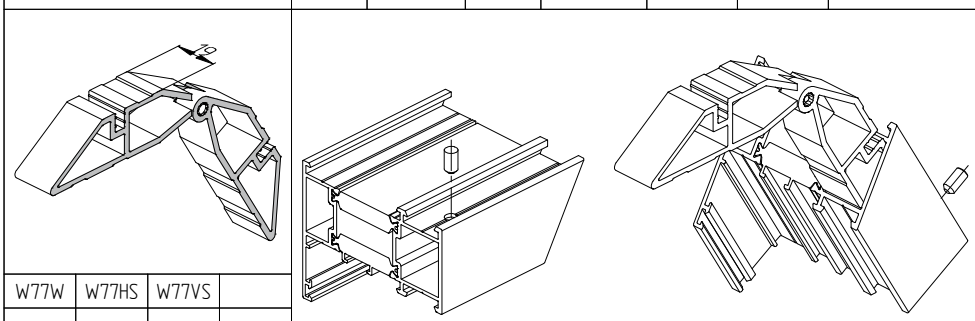 | | | | | | | | | |
| W77W: ● | W77HS: | W77VS: | | | | | | Для профилей AYPC.W77.3.0102, AYPC.W77.3.0302 | |
| Закладная угловая AYPC.W62.0962-03 | 00 | 10814500 | 0.072 | шт | 40 | 2.96 | AYPC.C48.0708 | – | – |
| 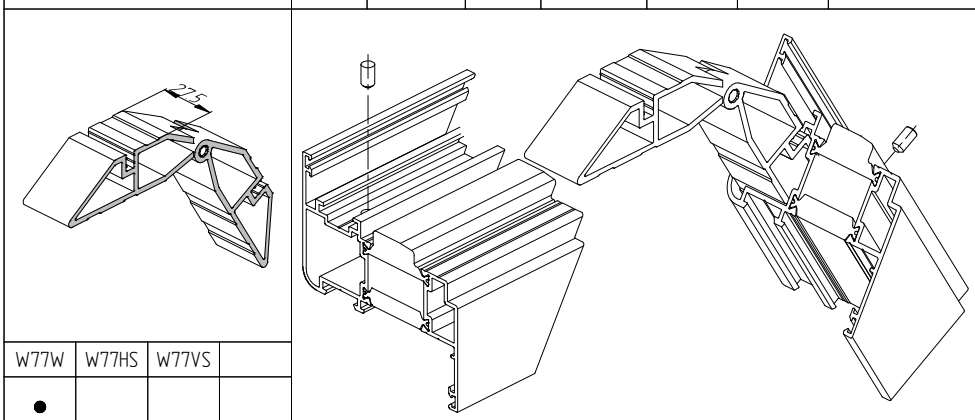 | | | | | | | | | |
| W77W: ● | W77HS: | W77VS: | | | | | | Для профилей AYPC.W77.3.0222 | |

| Наименование, артикул, эскиз | Цвет | Код по каталогу | Масса, кг | Единица измерения | Кол-во в упаковке | Масса упаковки брутто, кг | Исходный профиль | В комплект поставки входят | |
|---|---|---|---|---|---|---|---|---|---|
| | | | | | | | | Артикул | Кол-во, шт |
| Закладная угловая AYPC.W62.0963 | 00 | 10815100 | 0.007 | шт | 160 | 1.06 | AYPC.W62.0702 | – | – |
| 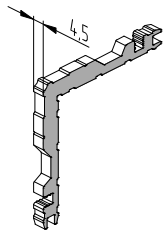  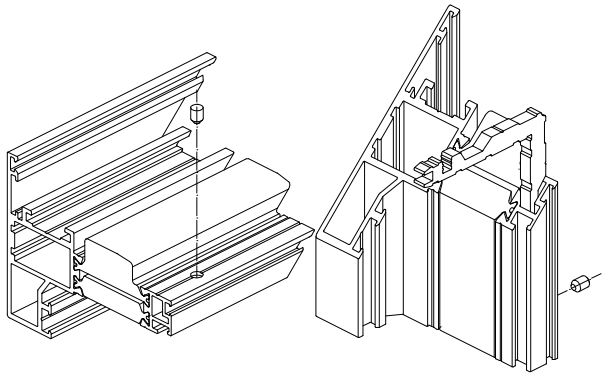 | | | | | | | | | |
| W77W / W77HS / W77VS | | | | | | | | Для профилей | |
| | ● | | | | | | | AYPC.W77.3.0207, AYPC.W77.3.0208, AYPC.W77.3.0224, AYPC.W77.3.0225 | |
| Закладная крепления импоста AYPC.W62.0967 | 00 | 10807100 | 0.015 | шт | 140 | 2.08 | AYPC.W62.0703 | Закладная AYPC.W62.0966<br>Винт самонарезающий 3,9x16-A2ISO14585<br>Штифт 5x8DIN6325D | 1<br>1<br>2 |
| 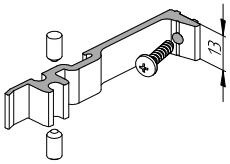  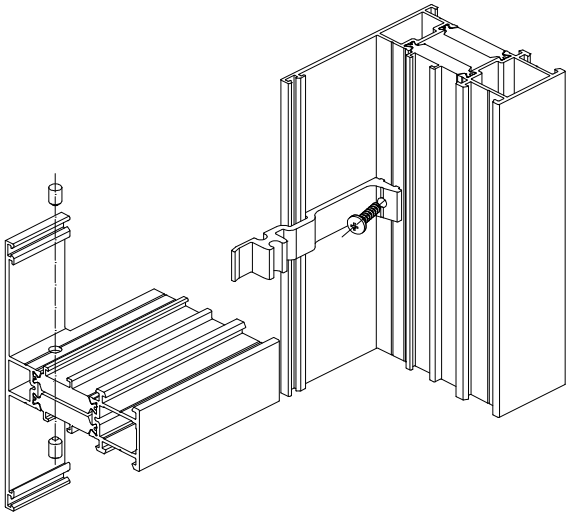 | | | | | | | | | |
| W77W / W77HS / W77VS | | | | | | | | Для профилей | |
| | ● | | | | | | | AYPC.W77.3.0312 | |
| Закладная крепления импоста AYPC.W62.0967-01 | 00 | 10807200 | 0.024 | шт | 70 | 1.66 | AYPC.W62.0703 | Закладная AYPC.W62.0966-01<br>Винт самонарезающий 3,9x16-A2ISO14585<br>Штифт 5x10DIN6325D | 1<br>1<br>2 |
| 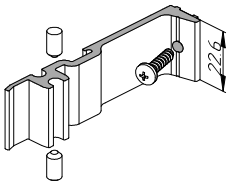  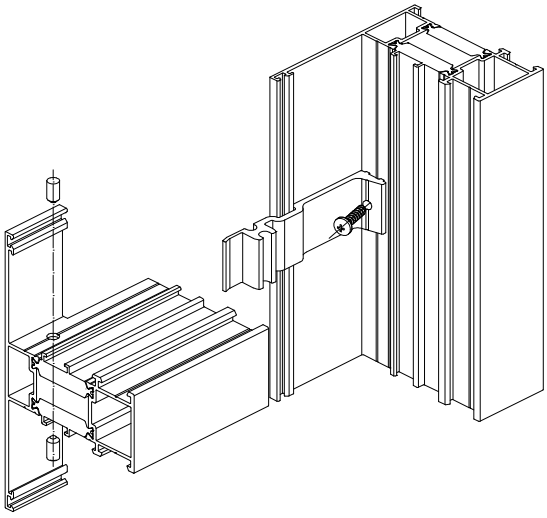 | | | | | | | | | |
| W77W / W77HS / W77VS | | | | | | | | Для профилей | |
| | ● | | | | | | | AYPC.W77.3.0310 | |

АЛЮТЕХ ПРОФИЛЬНЫЕ СИСТЕМЫ

| Наименование, артикул, эскиз | Цвет | Код по каталогу | Масса, кг | Единица измерения | Кол-во в упаковке | Масса упаковки брутто, кг | Исходный профиль | В комплект поставки входят | |
|---|---|---|---|---|---|---|---|---|---|
| | | | | | | | | Артикул | Кол-во, шт |
| Уголок AYPC.W62.0968 | 00 | 10807300 | 0.007 | шт | 100 | 0.70 | AYPC.W62.0704 | – | – |

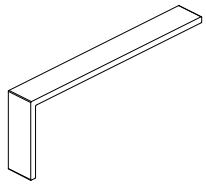

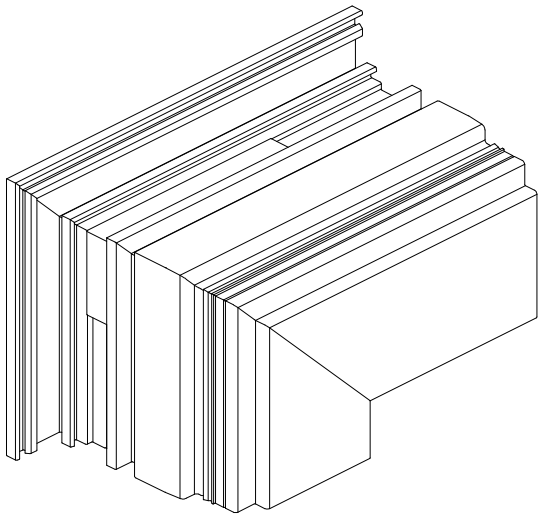

| W77W | W77HS | W77VS | |
|---|---|---|---|
| ● | | | |

Для профилей: AYPC.W77.3.0222, AYPC.W77.3.0223

| Закладная угловая AYPC.W62.0969-01 | 00 | 10826800 | 0.028 | шт | 49 | 1.384 | AYPC.C48.0709 | – | – |
|---|---|---|---|---|---|---|---|---|---|

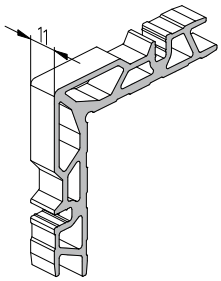


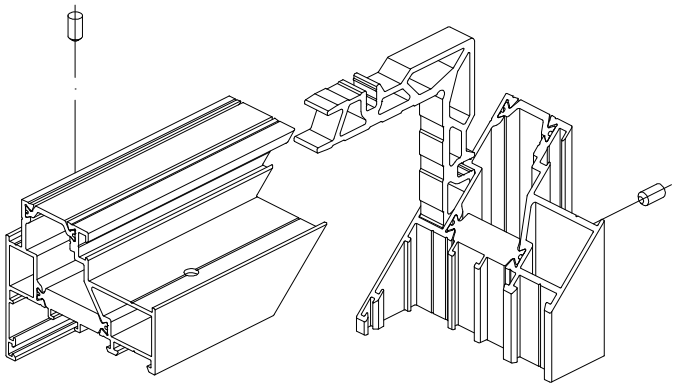

| W77W | W77HS | W77VS | |
|---|---|---|---|
| ● | ● | | |

Для профилей: AYPC.W77.3.0130, AYPC.W77.3.0131, AYPC.W77.3.0134, AYPC.W77.3.0135

| Закладная угловая AYPC.W62.0969-02 | 00 | 10826900 | 0.049 | шт | 28 | 1.366 | AYPC.C48.0709 | – | – |
|---|---|---|---|---|---|---|---|---|---|

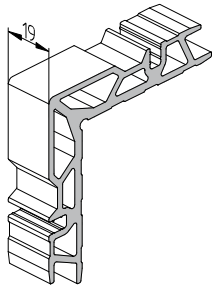


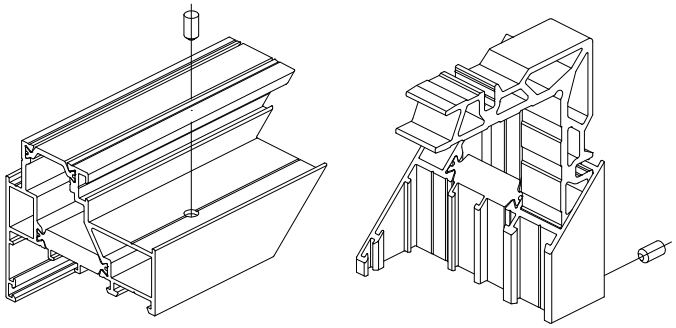

| W77W | W77HS | W77VS | |
|---|---|---|---|
| ● | ● | | |

Для профилей: AYPC.W77.3.0130, AYPC.W77.3.0131, AYPC.W77.3.0134, AYPC.W77.3.0135

| Наименование, артикул, эскиз | Цвет | Код по каталогу | Масса, кг | Единица измерения | Кол-во в упаковке | Масса упаковки брутто, кг | Исходный профиль | В комплект поставки входят: Артикул | Кол-во, шт |
|---|---|---|---|---|---|---|---|---|---|
| Закладная крепления импоста AYPC.W62.0973 | 00 | 10827800 | 0.014 | комплект | 104 | 1.41 | AYPC.W62.0705 | Закладная AYPC.W62.0972<br>Винт самонарезающий 3,9x9,5-A2ISO14585<br>Штифт 5x8DIN6325D | 1<br>1<br>2 |

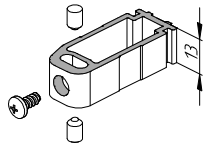


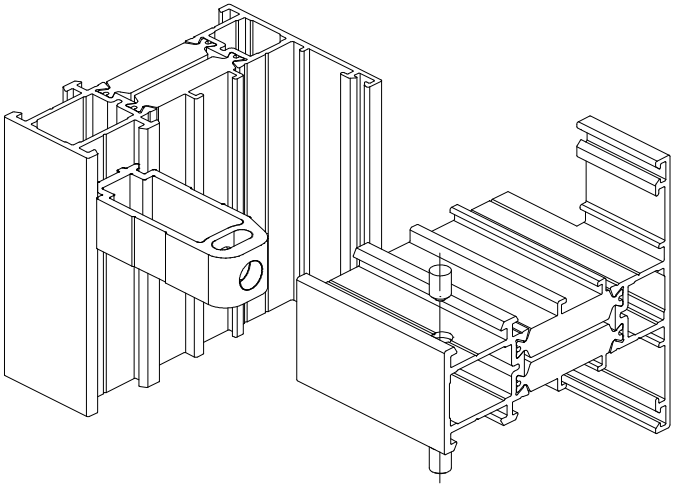

| W77W | W77HS | W77VS | |
|---|---|---|---|
| ● | ● | | |

Для профилей: AYPC.W77.3.0312, AYPC.W77.3.0321

| Закладная крепления импоста AYPC.W62.0973-01 | 00 | 10827900 | 0.023 | комплект | 56 | 1.25 | AYPC.W62.0705 | Закладная AYPC.W62.0972-01<br>Винт самонарезающий 3,9x9,5-A2ISO14585<br>Штифт 5x10DIN6325D | 1<br>1<br>2 |
|---|---|---|---|---|---|---|---|---|---|

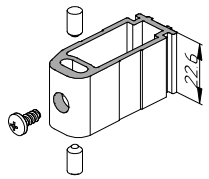


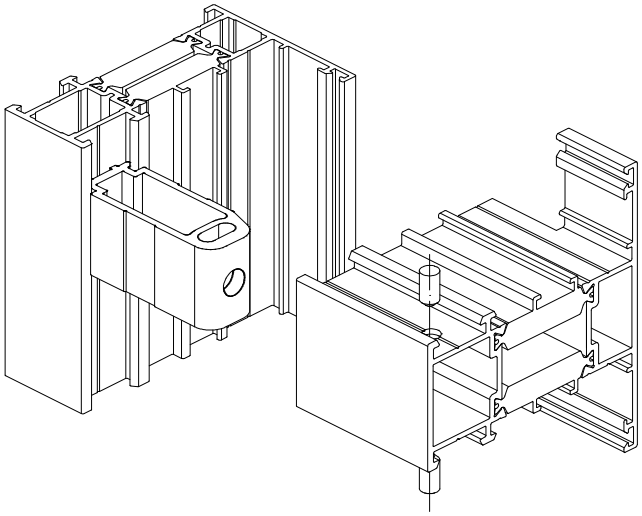

| W77W | W77HS | W77VS | |
|---|---|---|---|
| ● | ● | | |

Для профилей: AYPC.W77.3.0102, AYPC.W77.3.0114, AYPC.W77.3.0302, AYPC.W77.3.0310

| Закладная крепления импоста AYPC.W62.0973-02 | 00 | 10839200 | 0.034 | комплект | 40 | 1.36 | AYPC.W62.0705 | Закладная AYPC.W62.0972-02<br>Винт самонарезающий 3,9x9,5-A2ISO14585<br>Штифт 5x10DIN6325D | 1<br>1<br>2 |
|---|---|---|---|---|---|---|---|---|---|

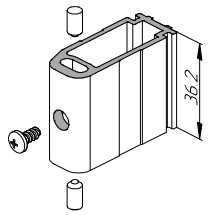


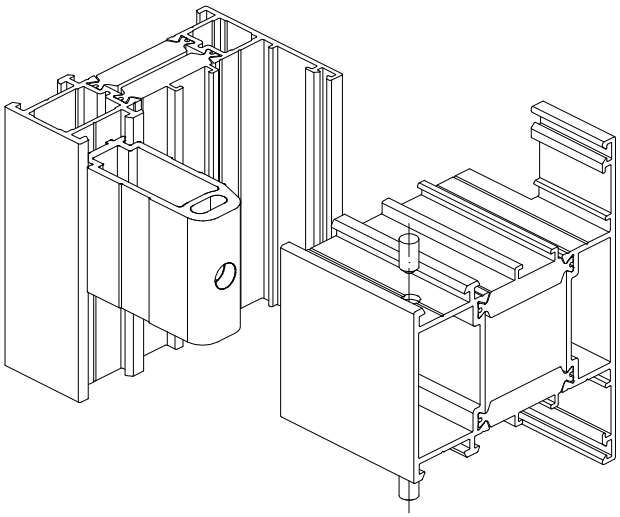

| W77W | W77HS | W77VS | |
|---|---|---|---|
| ● | | | |

Для профилей: AYPC.W77.3.0103, AYPC.W77.3.0123, AYPC.W77.3.0303

АЛЮТЕХ ПРОФИЛЬНЫЕ СИСТЕМЫ

| Наименование, артикул, эскиз | Цвет | Код по каталогу | Масса, кг | Единица измерения | Кол-во в упаковке | Масса упаковки брутто, кг | Исходный профиль | В комплект поставки входят | |
|---|---|---|---|---|---|---|---|---|---|
| | | | | | | | | Артикул | Кол-во, шт |
| Закладная угловая AYPC.W62.0978-01 | 00 | 10828700 | 0.028 | шт | 40 | 1.116 | AYPC.W62.0708 | – | – |
| 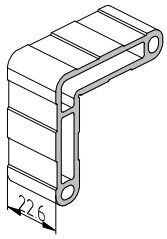  | 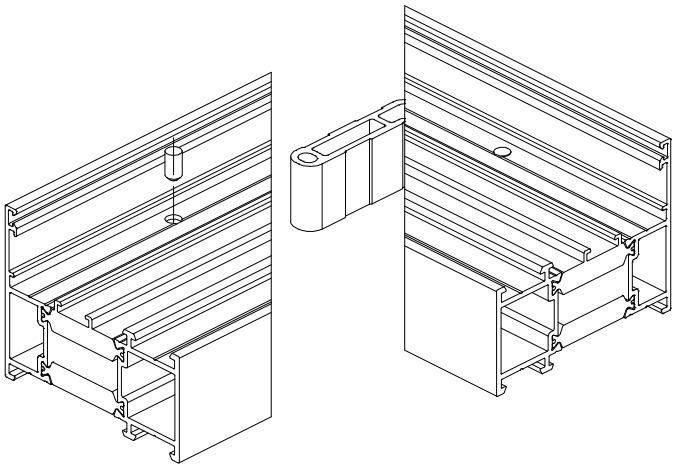 | | | | | | | | |
| W77W: ● W77HS: ● W77VS: | | | | | | | | Для профилей AYPC.W77.3.0102, AYPC.W77.3.0114, AYPC.W77.3.0302 | |
| Закладная угловая AYPC.W62.0978-02 | 00 | 10828800 | 0.045 | шт | 25 | 1.117 | AYPC.W62.0708 | – | – |
| 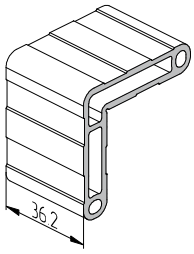  | 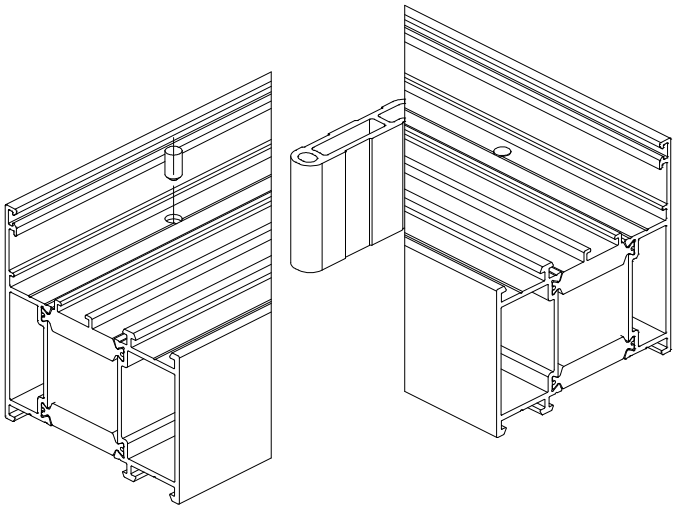 | | | | | | | | |
| W77W: ● W77HS: ● W77VS: | | | | | | | | Для профилей AYPC.W77.3.0103, AYPC.W77.3.0123, AYPC.W77.3.0303 | |
| Закладная угловая AYPC.W62.0979-01 | 00 | 10829000 | 0.032 | шт | 24 | 0.777 | AYPC.W62.0709 | – | – |
| 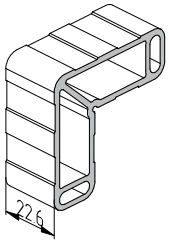  | 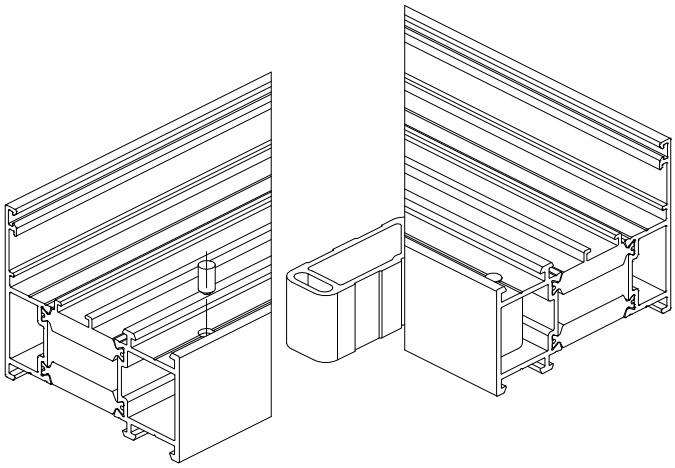 | | | | | | | | |
| W77W: ● W77HS: ● W77VS: | | | | | | | | Для профилей AYPC.W77.3.0102, AYPC.W77.3.0114, AYPC.W77.3.0302 | |

| Наименование, артикул, эскиз | Цвет | Код по каталогу | Масса, кг | Единица измерения | Кол-во в упаковке | Масса упаковки брутто, кг | Исходный профиль | В комплект поставки входят | |
|---|---|---|---|---|---|---|---|---|---|
| | | | | | | | | Артикул | Кол-во, шт |
| Закладная угловая AYPC.W62.0979-02 | 00 | 10829100 | 0.052 | шт | 15 | 0.778 | AYPC.W62.0709 | – | – |
| 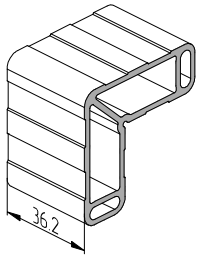  | 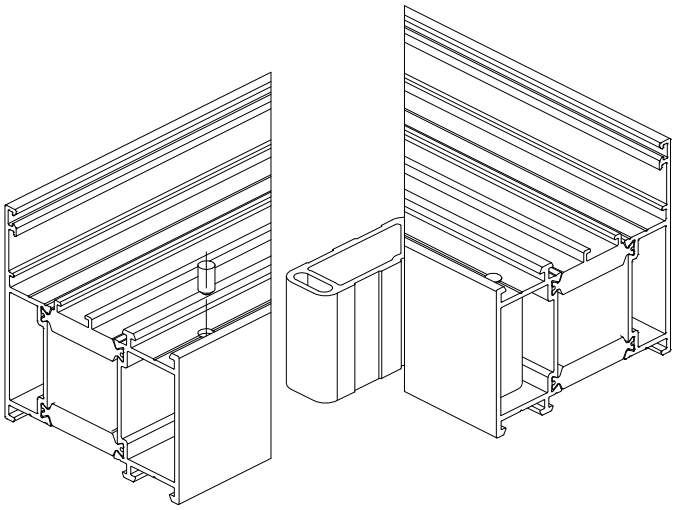 | | | | | | | | |
| W77W: ● | W77HS: | W77VS: | | | | | | Для профилей: AYPC.W77.3.0103, AYPC.W77.3.0123, AYPC.W77.3.0303 | |
| Закладная угловая AYPC.W62.0982-01 | 00 | 10829300 | 0.032 | шт | 56 | 1.797 | AYPC.W62.0710 | – | – |
| 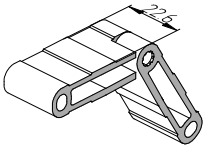  | 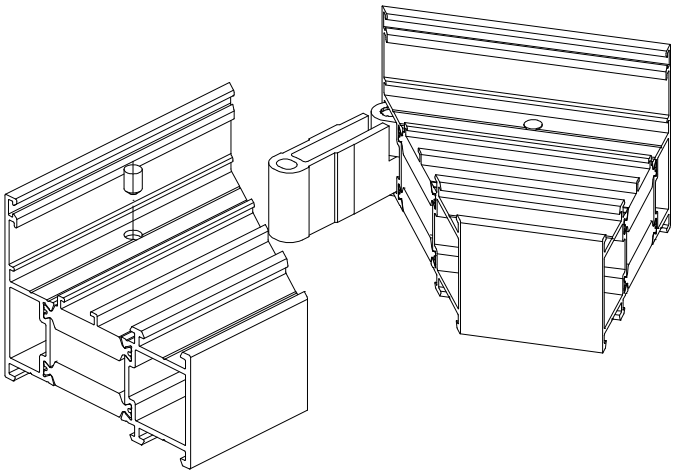 | | | | | | | | |
| W77W: ● | W77HS: ● | W77VS: | | | | | | Для профилей: AYPC.W77.3.0102, AYPC.W77.3.0114, AYPC.W77.3.0302 | |
| Закладная угловая AYPC.W62.0982-02 | 00 | 10829400 | 0.052 | шт | 35 | 1.807 | AYPC.W62.0710 | – | – |
| 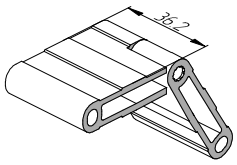  | 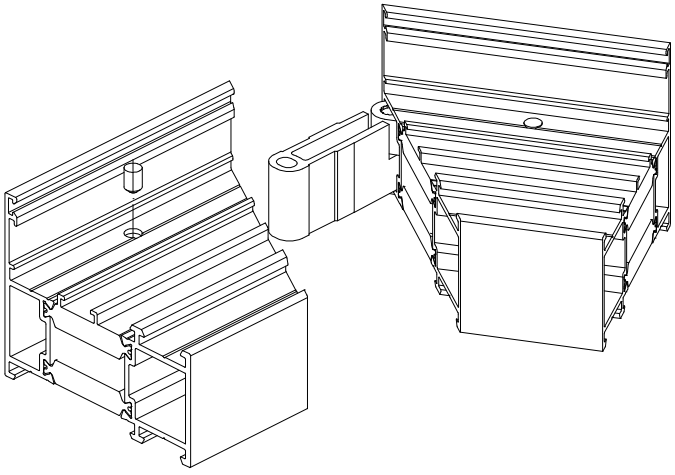 | | | | | | | | |
| W77W: ● | W77HS: | W77VS: | | | | | | Для профилей: AYPC.W77.3.0103, AYPC.W77.3.0123, AYPC.W77.3.0303 | |

АЛЮТЕХ ПРОФИЛЬНЫЕ СИСТЕМЫ

| Наименование, артикул, эскиз | Цвет | Код по каталогу | Масса, кг | Единица измерения | Кол-во в упаковке | Масса упаковки брутто, кг | Исходный профиль | В комплект поставки входят | |
|---|---|---|---|---|---|---|---|---|---|
| | | | | | | | | Артикул | Кол-во, шт |
| Закладная угловая AYPC.W62.0983 | 00 | 10828000 | 0.05 | шт | 80 | 4.35 | AYPC.100.1504 | – | – |

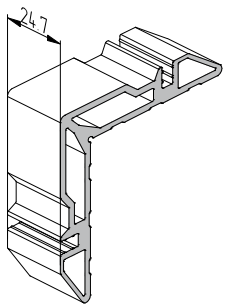


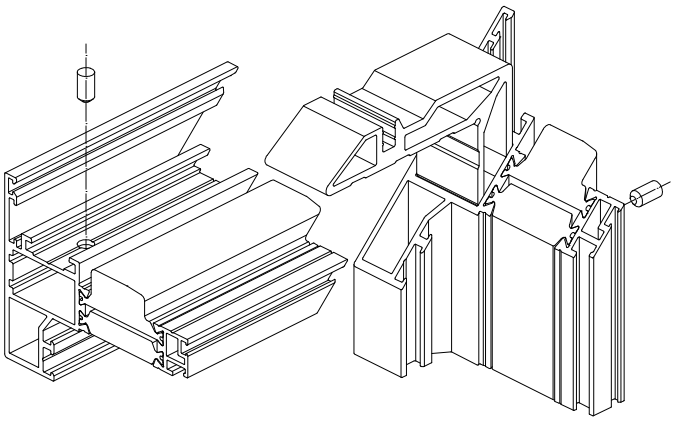

| W77W | W77HS | W77VS | |
|---|---|---|---|
| | ● | | |

Для профилей: AYPC.W77.3.0207, AYPC.W77.3.0208, AYPC.W77.3.0224, AYPC.W77.3.0225

| Закладная угловая AYPC.W62.0984-01 | 00 | 10829600 | 0.038 | шт | 32 | 1.167 | AYPC.W62.0711 | – | – |
|---|---|---|---|---|---|---|---|---|---|

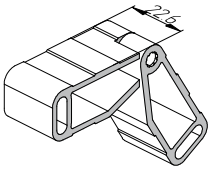


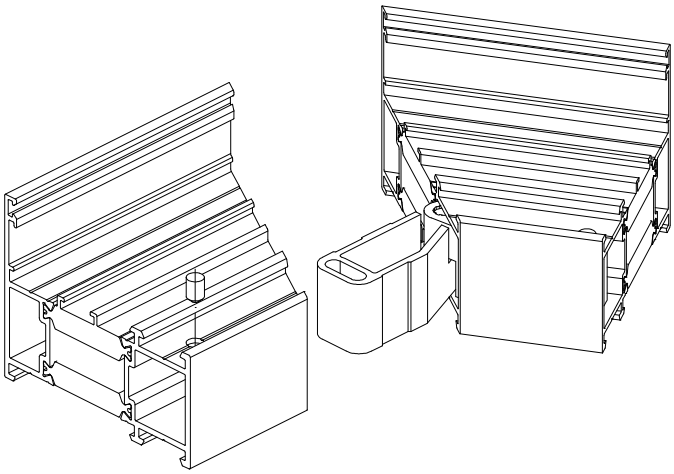

| W77W | W77HS | W77VS | |
|---|---|---|---|
| ● | ● | | |

Для профилей: AYPC.W77.3.0102, AYPC.W77.3.0114, AYPC.W77.3.0302

| Закладная угловая AYPC.W62.0984-02 | 00 | 10829700 | 0.06 | шт | 20 | 1.173 | AYPC.W62.0711 | – | – |
|---|---|---|---|---|---|---|---|---|---|

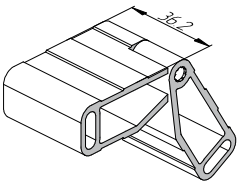


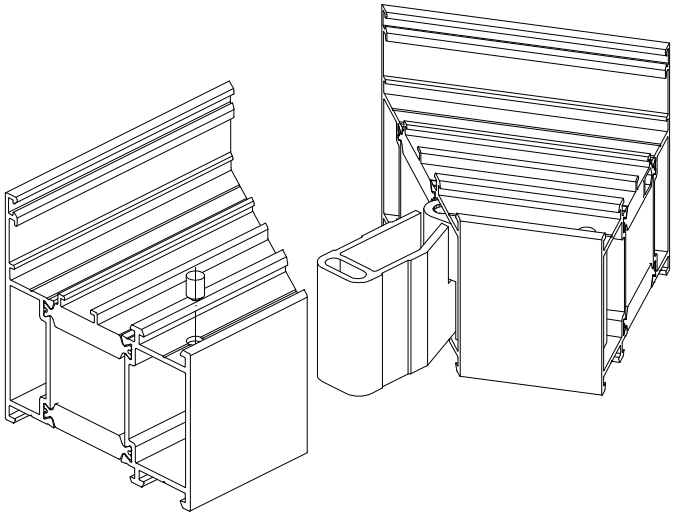

| W77W | W77HS | W77VS | |
|---|---|---|---|
| ● | | | |

Для профилей: AYPC.W77.3.0103, AYPC.W77.3.0123, AYPC.W77.3.0303

| Наименование, артикул, эскиз | Цвет | Код по каталогу | Масса, кг | Единица измерения | Кол-во в упаковке | Масса упаковки брутто, кг | Исходный профиль | В комплект поставки входят | |
|---|---|---|---|---|---|---|---|---|---|
| | | | | | | | | Артикул | Кол-во, шт |
| Подкладка опорная AYPC.F50.0952-01 | 00 | 11230800 | 0.056 | шт | 50 | 3.0 | AYPC.F50.0806 | – | – |
| 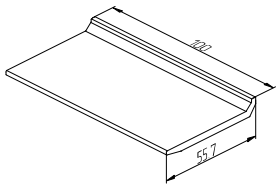  | 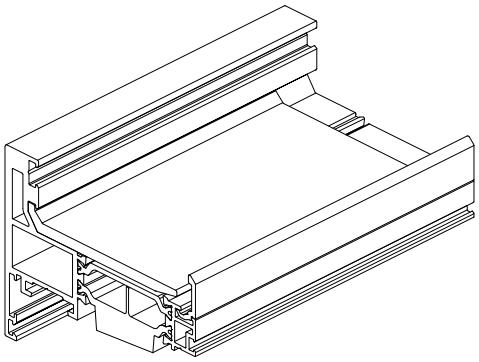 | | | | | | | | |
| W77W / W77HS / W77VS | | | | | | | | Для профилей | |
| | ● | | | | | | | AYPC.W77.3.0207, AYPC.W77.3.0224, AYPC.W77.3.0225 | |
| Подкладка опорная AYPC.F50.0952-02 | 00 | 11231800 | 0.062 | шт | 50 | 3.3 | AYPC.F50.0814 | – | – |
| 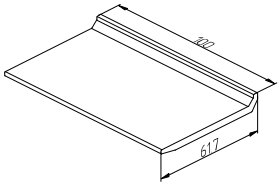  | 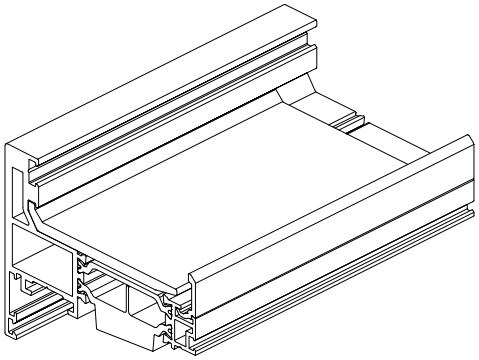 | | | | | | | | |
| W77W / W77HS / W77VS | | | | | | | | Для профилей | |
| | ● | | | | | | | AYPC.W77.3.0208 | |
| Закладная угловая 0136/200 | 00 | 10915300 | 0.07 | шт | 200 | 14.42 | – | – | – |
| 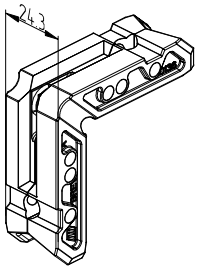  | 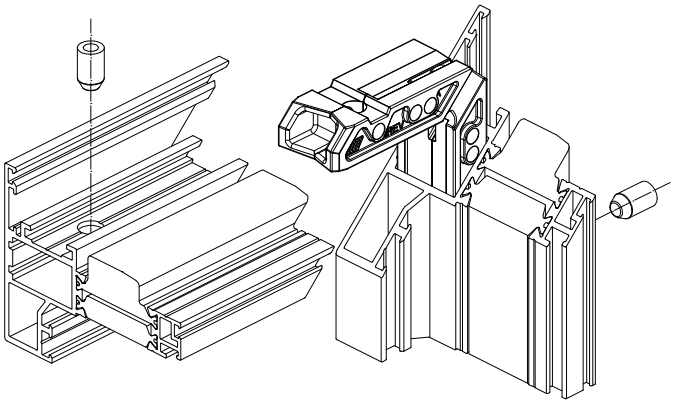 | | | | | | | | |
| W77W / W77HS / W77VS | | | | | | | | Для профилей | |
| | ● | | | | | | | AYPC.W77.3.0207, AYPC.W77.3.0208, AYPC.W77.3.0224, AYPC.W77.3.0225 | |

АЛЮТЕХ ПРОФИЛЬНЫЕ СИСТЕМЫ

| Наименование, артикул, эскиз | Цвет | Код по каталогу | Масса, кг | Единица измерения | Кол-во в упаковке | Масса упаковки брутто, кг | Применение |
|---|---|---|---|---|---|---|---|
| Подкладка опорная AYPC.W77.0901 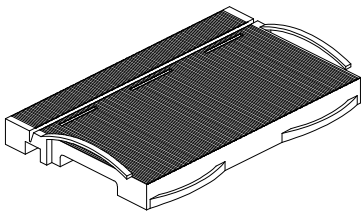 | – | 17750000 | 0.039 | шт | 40 | 1.58 | 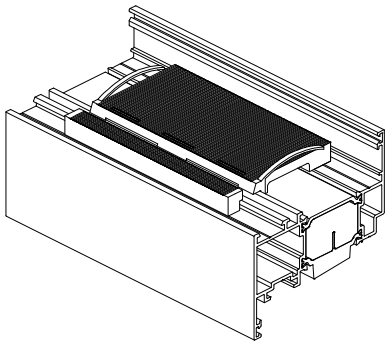 |
| W77W: ● / W77HS: / W77VS: / | | | | | | | |
| Подкладка опорная AYPC.W77.0902 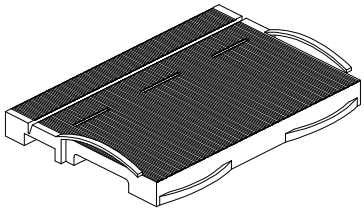 | – | 17750100 | 0.044 | шт | 40 | 1.75 | 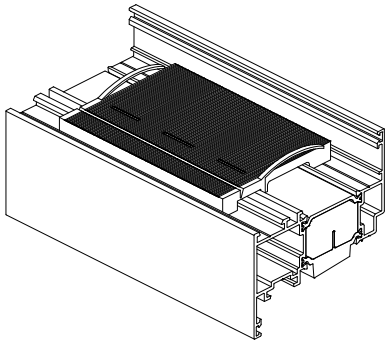 |
| W77W: ● / W77HS: / W77VS: / | | | | | | | |
| Уголок AYPC.W77.0903 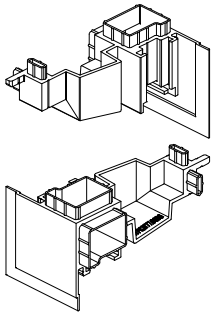 | – (черный) | 17750200 | 0.023 | шт | 48 | 1.3 | 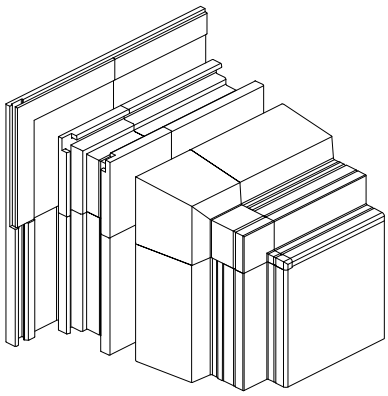 |
| W77W: / W77HS: / W77VS: / | | | | | | | Для профилей створки |
| W77W: / W77HS: / W77VS: ● | | | | | | | AYPC.W77.3.0216, AYPC.W77.3.0217, AYPC.W77.3.0218 |

| Наименование, артикул, эскиз | Цвет | Код по каталогу | Масса, кг | Единица измерения | Кол-во в упаковке | Масса упаковки брутто, кг | Применение |
|---|---|---|---|---|---|---|---|
| Комплект заглушек штульпа AYPC.W77.0906K 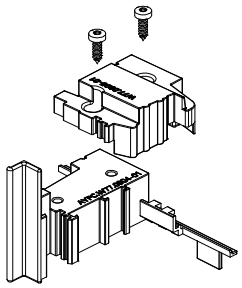 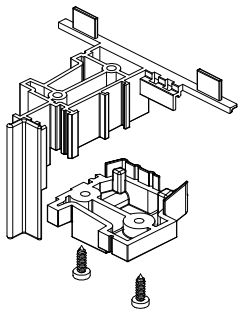 | – (черный) | 17750300 | 0.08 | компл | 25 | 2.07 | 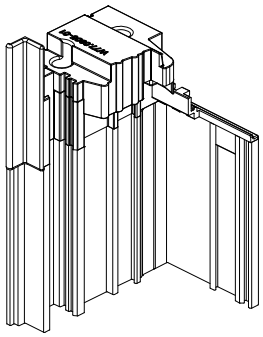 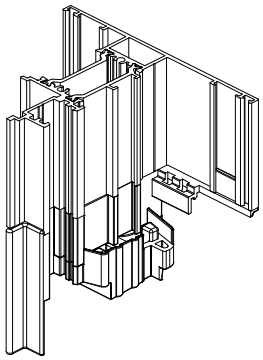 |
| W77W: – / W77HS: ● / W77VS: – | | | | | | | Для профиля штульпа AYPC.W77.3.0503 |
| Заглушка штульпа AYPC.W77.0907 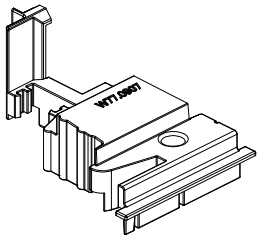 | – (черный) | 17750400 | 0.028 | шт | 25 | 1.41 | 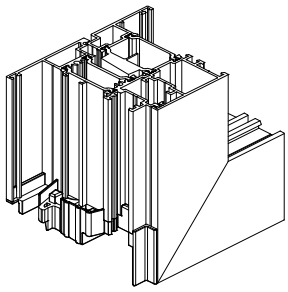 |
| W77W: ● / W77HS: – / W77VS: – | | | | | | | Для профиля штульпа AYPC.W77.3.0501 |
| Заглушка штульпа AYPC.W77.0907-01 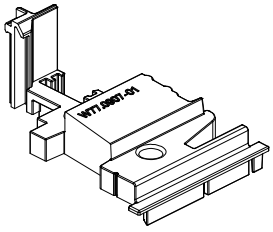 | – (черный) | 17750500 | 0.028 | шт | 25 | 1.41 | 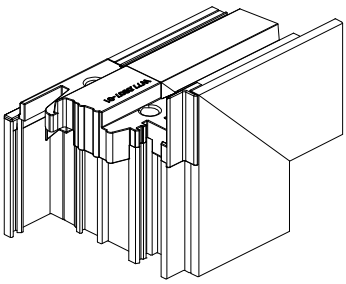 |
| W77W: ● / W77HS: – / W77VS: – | | | | | | | Для профиля штульпа AYPC.W77.3.0501 |
| Подкладка AYPC.W77.0909 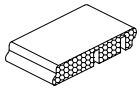 | – | 17750700 | 0.00015 | шт | 60 | 0.0092 | 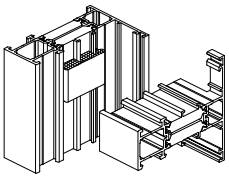 |
| W77W: ● / W77HS: ● / W77VS: – | | | | | | | Для профиля импоста AYPC.W77.3.0310, AYPC.W77.3.0321 |

АЛЮТЕХ
ПРОФИЛЬНЫЕ СИСТЕМЫ

| Наименование, артикул, эскиз | Цвет | Код по каталогу | Масса, кг | Единица измерения | Кол-во в упаковке | Масса упаковки брутто, кг | Применение |
|---|---|---|---|---|---|---|---|
| Подкладка<br>AYPC.W77.0909-01<br> 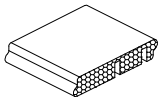 <br>W77W: ●; W77HS: ●; W77VS: | – | 17750800 | 0.00022 | шт | 60 | 0.0134 | 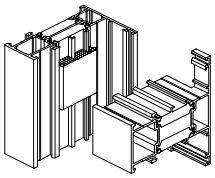 <br>Для профилей рамы / импоста<br>AYPC.W77.3.0102, AYPC.W77.3.0114 / AYPC.W77.3.0302,AYPC.W77.3.0312 |
| Подкладка<br>AYPC.W77.0909-02<br> 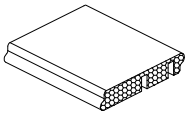 <br>W77W: ●; W77HS: ●; W77VS: | – | 17750900 | 0.00031 | шт | 40 | 0.0125 | 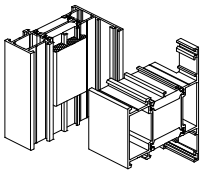 <br>Для профилей рамы / импоста<br>AYPC.W77.3.0103, AYPC.W77.3.0123 / AYPC.W77.3.0303 |
| Подкладка опорная<br>AYPC.W72.0904<br> 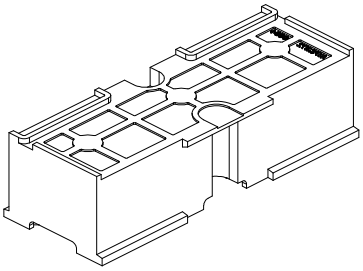 <br>W77W: ; W77HS: ●; W77VS: | – | 10914100 | 0.087 | шт | 25 | 2.17 | 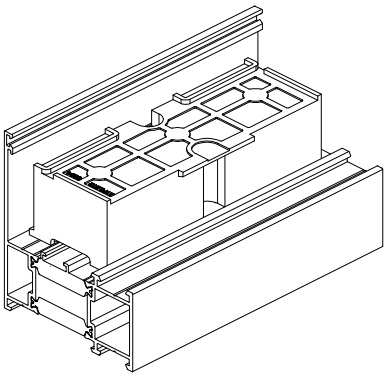 |
| Уголок<br>AYPC.W62.0912<br> 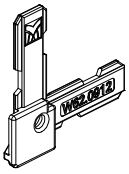 <br>W77W: ●; W77HS: ; W77VS: | – | 10816900 | 0.005 | шт | 120 | 0.54 | 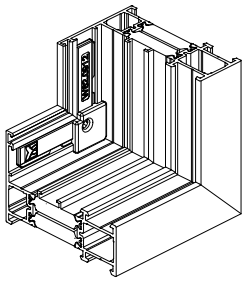 |
| Уголок<br>AYPC.W62.0913<br> 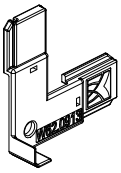 <br>W77W: ●; W77HS: ; W77VS: | – | 10817000 | 0.006 | шт | 120 | 0.75 | 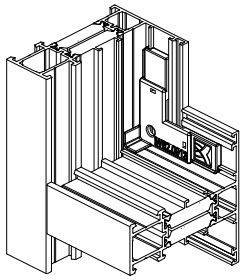 |
| Уголок<br>AYPC.W62.0914<br> 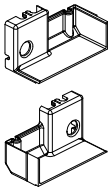 <br>W77W: ●; W77HS: ; W77VS: | – | 10819000 | 0.006 | комплект | 120 | 0.75 | 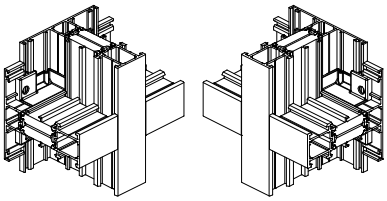 |

| Наименование, артикул, эскиз | Цвет | Код по каталогу | Масса, кг | Единица измерения | Кол-во в упаковке | Масса упаковки брутто, кг | Применение |
|---|---|---|---|---|---|---|---|
| Пластина монтажная<br>AYPC.W62.0940<br> 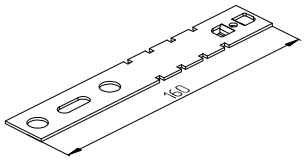 <br>W77W: ●; W77HS: ●; W77VS: ● | – | 10828400 | 0.042 | шт | 100 | 4.2 | 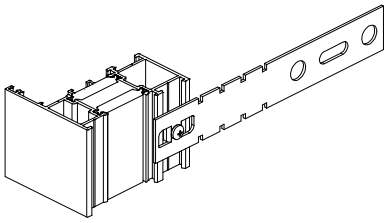 |
| Пластина монтажная<br>AYPC.W62.0940-01<br> 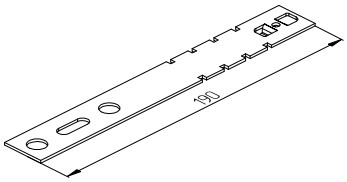 <br>W77W: ●; W77HS: ●; W77VS: ● | – | 10828500 | 0.051 | шт | 100 | 5.1 | 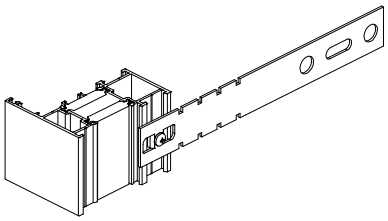 |
| Уголок<br>AYPC.W62.0942<br> <br>W77W: ; W77HS: ●; W77VS: | – | 10828200 | 0.009 | шт | 50 | 0.47 | 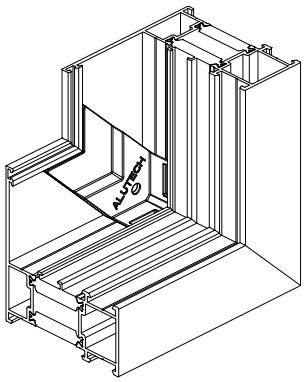 |
| Заглушка угловая<br>AYPC.W62.0943<br> 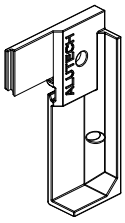 <br> 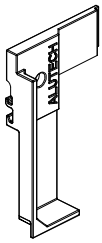 <br>W77W: ; W77HS: ●; W77VS: | – | 10828300 | 0.008 | компл | 60 | 0.48 | 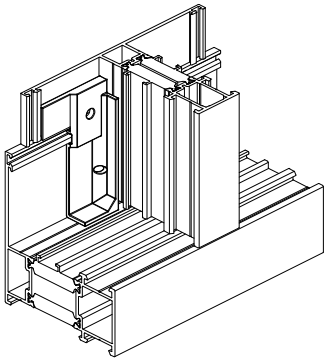 <br> 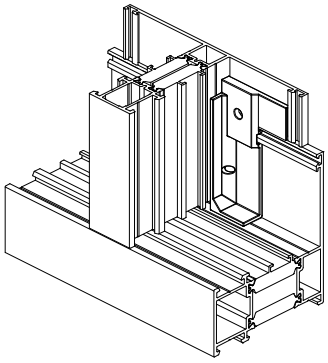 |

АЛЮТЕХ ПРОФИЛЬНЫЕ СИСТЕМЫ

| Наименование, артикул, эскиз | Цвет | Код по каталогу | Масса, кг | Единица измерения | Кол-во в упаковке | Масса упаковки брутто, кг | Применение |
|---|---|---|---|---|---|---|---|
| Заглушка водоотвода<br>AYPC.W62.0945<br> 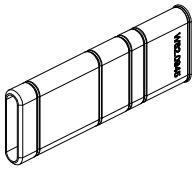 <br>W77W: ● W77HS: ● W77VS: ● | –<br>(черный) | 10831500 | 0.007 | шт | 50 | 0.37 | 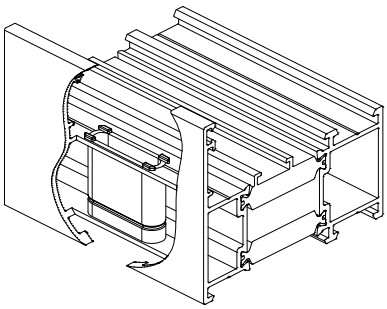 |
| Заглушка водоотвода<br>AYPC.W62.0946<br> 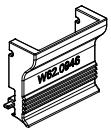 <br>W77W: ● W77HS: W77VS: ● | – | 10831700 | 0.003 | шт | 40 | 0.10 | 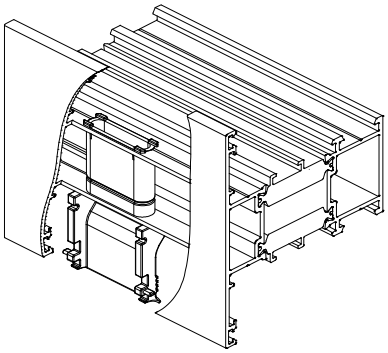 |
| Заглушка водоотвода<br>AYPC.W62.0964<br> <br>W77W: ● W77HS: ● W77VS: ● | – | 10840700 | 0.003 | шт | 50 | 0.16 | 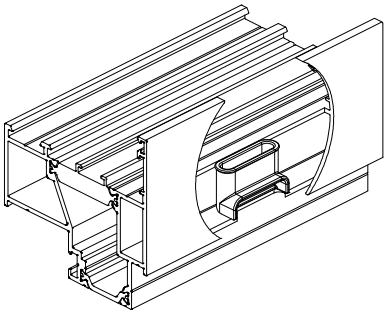 |
| Уголок резиновый<br>AYPC.W62.0977<br> 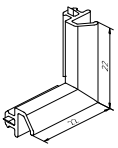 <br>W77W: W77HS: W77VS: ● | – | 10830200 | 0.001 | шт | 100 | 0.15 | 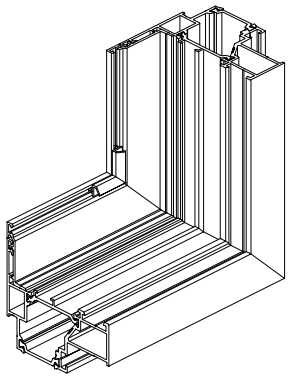 |
| Комплект заглушек профиля отлива<br>AYPC.W62.0999<br> 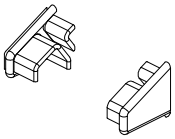 <br>W77W: ● W77HS: W77VS: | 10<br>(черный)<br>01<br>(белый) | 10815500<br>108155501 | 0.002 | комплект | 50 | 0.155 | 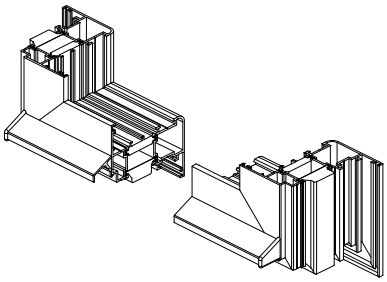 <br>Для профиля отлива<br>AYPC.C48.0611 |

| Наименование, артикул, эскиз | Цвет | Код по каталогу | Масса, кг | Единица измерения | Кол-во в упаковке | Масса упаковки брутто, кг | Применение |
|---|---|---|---|---|---|---|---|
| Комплект заглушки водоотвода с клапаном<br>AYPC.C48.0919M-01<br> <br>W77W: ● W77HS: ● W77VS: ● | 10 (черный)<br>01 (белый) | 10827400<br>10827401 | 0.0014 | шт | 100 | 0.14 | 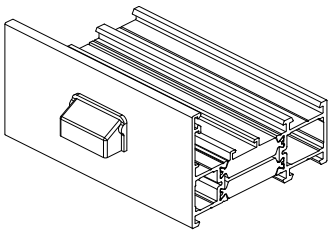 |
| Заглушка декоративная Ø10<br>AYPC.SL160.0928<br> 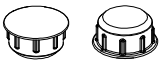 <br>W77W: ● W77HS: ● W77VS: ● | 10 (черный)<br>01 (белый) | 12655100<br>12655101 | 0.0002 | шт | 100 | 0.02 | |
| Крышка<br>AYPC.SL160.0925<br> 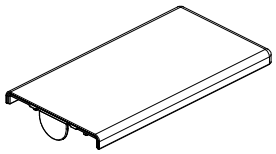 <br>W77W: ● W77HS: ● W77VS: ● | – (черный) | 12654700 | 0.011 | шт | 30 | | 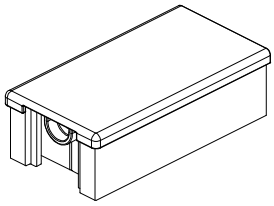 <br>Для профиля усилителя<br>AYPC.SL160.0702 |
| Манжета<br>FRK98-280<br> 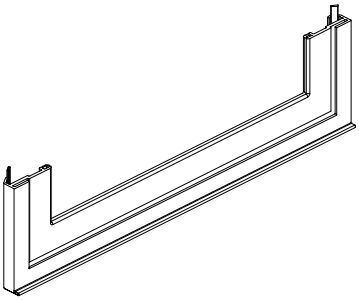 <br>W77W: W77HS: W77VS: ● | – | 12953000 | 0.023 | шт | 40 | 0.92 | 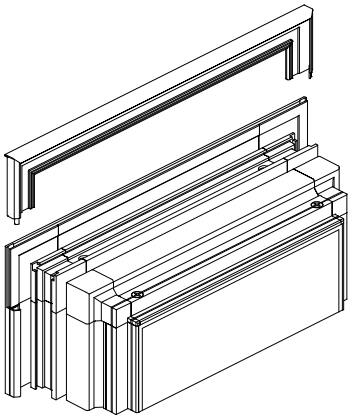 <br>Устанавливается на торцах профилей створки<br>AYPC.W77.3.0216, AYPC.W77.3.0217 |
| Уголок резиновый EPDM<br>FRK171<br> 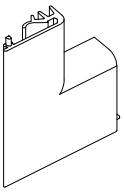 <br>W77W: W77HS: ● W77VS: | – | 10916000 | 0.009 | шт | 100 | 0.9 | 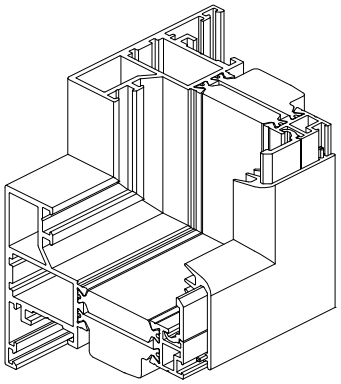 <br>Соединяется с уплотнителем<br>FRK97 |

АЛЮТЕХ
ПРОФИЛЬНЫЕ СИСТЕМЫ

| Наименование, артикул, эскиз | Цвет | Код по каталогу | Масса, кг | Единица измерения | Кол-во в упаковке | Масса упаковки брутто, кг | Применение |
|---|---|---|---|---|---|---|---|
| Уголок резиновый EPDM<br>FRK179<br> 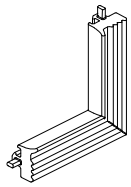 <br>W77W: ●; W77HS: ; W77VS: | – | 12951400 | 0.002 | шт | 100 | 0.2 | 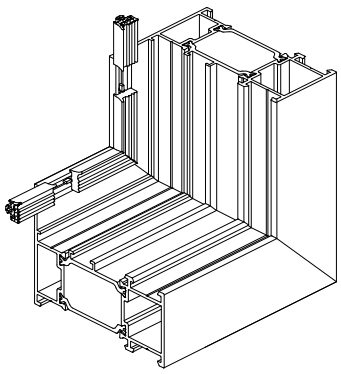 <br>Соединяется с уплотнителем<br>FRK197 |
| Уголок резиновый EPDM<br>FRK181<br> 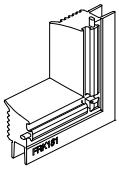 <br>W77W: ; W77HS: ●; W77VS: | – | 10915100 | 0.010 | шт | 100 | 1.01 | 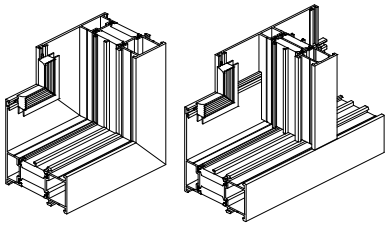 <br>Соединяется с уплотнителем<br>FRK180 |
| Уголок резиновый EPDM<br>FRK235<br> 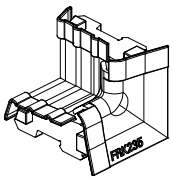 <br>W77W: ●; W77HS: ●; W77VS: | – | 17751100 | 0.018 | шт | 50 | 1.1 | 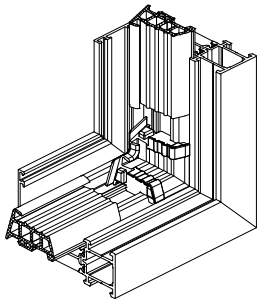 <br>Соединяется с уплотнителем<br>FRK234 |
| Уголок резиновый EPDM<br>FRK237<br> 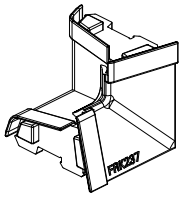 <br>W77W: ; W77HS: ; W77VS: ● | – | 17751300 | 0.024 | шт | 50 | 1.4 | 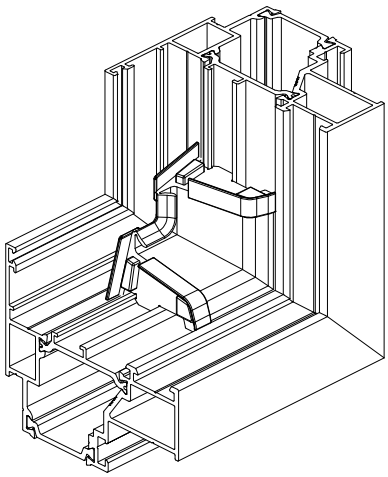 <br>Соединяется с уплотнителем<br>FRK236 |

| Наименование, артикул, эскиз | | | | Цвет | Код по каталогу | Масса, кг | Единица измерения | Кол-во в упаковке | Масса упаковки брутто, кг | Применение |
|---|---|---|---|---|---|---|---|---|---|---|
| Подкладка рихтовочная | | | | | | | | | | |
| | | | 100x26x1 | | 10414600 | 0.002 | | | 2.0 | |
| | | | 100x26x2 | | 10414700 | 0.002 | | | 2.0 | |
| | | | 100x26x3 | | 10414800 | 0.003 | | | 3.0 | |
| | | | 100x26x4 | | 10414900 | 0.003 | | | 3.0 | |
| | | | 100x26x5 | | 10415000 | 0.004 | | | 4.0 | |
| | | | 100x32x1 | | 11213400 | 0.003 | | | 3.0 | |
| | | | 100x32x2 | | 11213500 | 0.004 | | | 4.0 | |
| | | | 100x32x3 | | 11213600 | 0.005 | | | 5.0 | |
| | | | 100x32x5 | | 10840300 | 0.007 | | | 7.0 | |
| | | | 100x38x1 | | 11213700 | 0.006 | | | 6.0 | |
| | | | 100x38x2 | | 11213800 | 0.006 | | | 6.0 | |
| | | | 100x38x3 | | 11213900 | 0.007 | | | 7.0 | |
| | | | 100x44x1 | | 11218100 | 0.005 | | | 5.0 | |
| | | | 100x44x2 | | 11218200 | 0.005 | | | 5.0 | |
| | | | 100x44x3 | | 11218300 | 0.006 | | | 6.0 | |
| | | | 100x44x5 | | 11219800 | 0.008 | | | 8.0 | |
| | | | 100x50x1 | | 11218400 | 0.006 | | | 6.0 | |
| 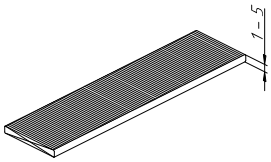  | | | 100x50x2 | - | 11218500 | 0.006 | шт | 1000 | 6.0 | 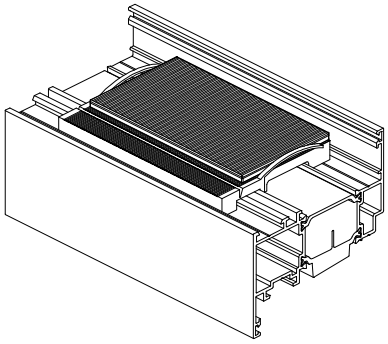 |
| | | | 100x50x3 | | 11218600 | 0.007 | | | 7.0 | |
| | | | 100x50x4 | | 10840500 | 0.008 | | | 8.0 | |
| | | | 100x50x5 | | 10840600 | 0.009 | | | 9.0 | |
| | | | 100x56x1 | | 11219100 | 0.007 | | | 7.0 | |
| | | | 100x56x2 | | 11219200 | 0.008 | | | 8.0 | |
| | | | 100x56x3 | | 11219300 | 0.009 | | | 9.0 | |
| | | | 100x62x1 | | 11219400 | 0.007 | | | 7.0 | |
| | | | 100x62x2 | | 11219500 | 0.008 | | | 8.0 | |
| | | | 100x62x3 | | 11219600 | 0.009 | | | 9.0 | |
| | | | 100x68x1 | | 11237800 | 0.008 | | | 8.0 | |
| | | | 100x68x2 | | 11237900 | 0.012 | | | 12.0 | |
| | | | 100x68x3 | | 11241600 | 0.014 | | | 14.0 | |
| | | | 100x74x1 | | 11238000 | 0.009 | | | 9.0 | |
| | | | 100x74x2 | | 11238100 | 0.013 | | | 13.0 | |
| | | | 100x74x3 | | 11238200 | 0.015 | | | 15.0 | |
| W77W | W77HS | W77VS | | | | | | | | |
| ● | ● | | | | | | | | | |

| Наименование, эскиз | Артикул | Цвет | Код по каталогу | Масса, кг/100 шт | Единица измерения, шт | Количество в упаковке | Масса упаковки брутто, кг |
|---|---|---|---|---|---|---|---|
| Винт самонарезающий 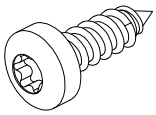 | 3,5x19-A2ISO14585 | – | 18121600 | 0.097 | 100 | 1 | 0.127 |
| | 3,9x9,5-A2ISO14585 | – | 18101000 | 0.066 | 100 | 1 | 0.196 |
| | 3,9x13-A2ISO14585 | – | 18100600 | 0.140 | 100 | 1 | 0.170 |
| | 3,9x16-A2ISO14585 | – | 18102000 | 0.148 | 100 | 1 | 0.178 |
| | 3,9x19-A2ISO14585 | – | 18102100 | 0.167 | 100 | 1 | 0.197 |
| | 3,9x25-A2ISO14585 | – | 18102300 | 0.205 | 100 | 1 | 0.235 |
| | 3,9x38-A2ISO14585 | – | 18102400 | 0.248 | 100 | 1 | 0.278 |
| | 4,2x22-A2ISO14585 | – | 18109800 | 0.210 | 100 | 1 | 0.240 |
| | 4,8x16-A2ISO14585 | – | 18101200 | 0.246 | 100 | 1 | 0.276 |
| | 4,8x19-A2ISO14585 | – | 18108900 | 0.274 | 100 | 1 | 0.304 |
| | 4,8x25-A2ISO14585 | – | 18101300 | 0.340 | 100 | 1 | 0.370 |
| | 4,8x32-A2ISO14585 | – | 18100200 | 0.396 | 100 | 1 | 0.426 |
| | 4,8x45-A2ISO14585 | – | 18105000 | 0.530 | 100 | 1 | 0.560 |
| | 4,8x50-A2ISO14585 | – | 18121900 | 0.540 | 100 | 1 | 0.570 |
| | 4,8x60-A2ISO14585 | – | 18122000 | 0.630 | 100 | 1 | 0.660 |
| | 4,8x70-A2ISO14585 | – | 18121400 | 0.940 | 100 | 1 | 0.970 |
| Винт самонарезающий с потайной головкой 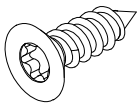 | 3,5x13-A2ISO14586 | – | 18111900 | 0.069 | 100 | 1 | 0.071 |
| | 3,5x32-A2ISO14586 | – | 18122100 | 0.140 | 100 | 1 | 0.170 |
| | 3,9x16-A2ISO14586 | – | 18102600 | 0.107 | 100 | 1 | 0.137 |
| | 3,9x19-A2ISO14586 | – | 18100900 | 0.126 | 100 | 1 | 0.156 |
| | 3,9x25-A2ISO14586 | – | 18105200 | 0.164 | 100 | 1 | 0.194 |
| | 3,9x32-A2ISO14586 | – | 18102800 | 0.183 | 100 | 1 | 0.213 |
| | 3,9x38-A2ISO14586 | – | 18102900 | 0.183 | 100 | 1 | 0.213 |
| | 4,2x45-A2ISO14586 | – | 18122200 | 0.300 | 100 | 1 | 0.330 |
| | 4,8x60-A2ISO14586 | – | 18119400 | 0.575 | 100 | 1 | 0.605 |
| | 4,8x70-A2ISO14586 | – | 18119500 | 0.675 | 100 | 1 | 0.705 |
| | 4,8x80-A2ISO14586 | – | 18119600 | 0.775 | 100 | 1 | 0.805 |
| | 4,8x90-A2ISO14586 | – | 18141400 | 0.915 | 100 | 1 | 0.945 |
| Винт | M5x30-A2ISO14581 | – | 18143300 | 0.440 | 100 | 1 | 0.470 |
| Штифт 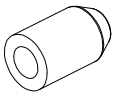 | 4x6-C1ISO8734 | – | 18112300 | 0.135 | 100 | 1 | 0.145 |
| | 5x8DIN6325D | – | 18101700 | 0.200 | 100 | 1 | 0.250 |
| | 5x10DIN6325D | – | 18112400 | 0.135 | 100 | 1 | 0.137 |
| | 0097/400 | – | 10915500 | 0.200 | 100 | 4 | 0.140 |

Крепеж выполнен из аустенитной нержавеющей стали класса A2

# ДАННЫЕ ДЛЯ ЗАКАЗА: ХИМИЧЕСКАЯ ПРОДУКЦИЯ

| Наименование, артикул, эскиз | Цвет | Код | Масса, кг | Объем, мл | Единица измерения | Количество в упаковке | Масса упаковки брутто, кг | Применение |
|---|---|---|---|---|---|---|---|---|
| Клей однокомпонентный COSMO PU-100.130/0,31 | – | 18609100 | 0.470 | 310 | шт | 1 | 0.560 | Для угловых соединений алюминиевых профилей через закладные. Полимеризация клея происходит за счет влияния влаги в воздухе |
| Клей двухкомпонентный COSMO PU-200.280/0,62 | – | 18609200 | 0.900 | 2x310 | шт | 1 | 1.050 | Для угловых соединений алюминиевых профилей через закладные. Полимеризация клея происходит химическим путем за счет вступления в реакцию компонентов. |
| Пистолет механический ручной COSMOSP-760.151 | – | 18605200 | 1.380 | – | шт | 1 | 1.780 | Для дозированного выдавливания двухкомпонентного клея COSMO PU-200.280 |
| Насадка COSMOSP-800.230 | – | 18605300 | 0.011 | – | шт | 1 | 0.013 | Для применения двухкомпонентного клея COSMO PU-200.280 |
| Очиститель поверхности COSMO CL-300.150/1 | – | 18609300 | 0.710 | 1000 | шт | 1 | 0.736 | Позволяет очистить поверхность окрашенных профилей от полиуретановых клеев (зоны углового стыка после обжимки и штифтовки), удаляет силикон с уплотнителей, очищает места герметизации |

АЛЮТЕХ
ПРОФИЛЬНЫЕ СИСТЕМЫ

| Наименование, артикул, эскиз | Цвет | Код | Масса, кг | Объем, мл | Единица измерения | Количество в упаковке | Масса упаковки брутто, кг | Применение |
|---|---|---|---|---|---|---|---|---|
| Активатор поверхности COSMO CL-310.110/0,25 | – | 18609400 | 0.200 | 250 | шт | 1 | 0.278 | Применяется для подготовки поверхности (ПВХ профилей, крашенного алюминия и т.д.) при использовании герметика COSMO HD-100.412 (черный). Обеспечивает лучшую адгезию в сложных местах склейки (жирные пластики, полиамид, гладкие краски и т.д.). |
| Герметик антикоррозионный COSMO HD-100.411/0,31 | – | 18609500 | 0.440 | 310 | шт | 1 | 0.525 | Защищает стык алюминиевых профилей в торцах от межщелевой коррозии. Является в то же время герметиком, чем предотвращает попадание воды в профиль через неплотный стык |
| Герметизатор для резины COSMO HD-100.412/0,31 | – | 18609800 | 0.440 | 310 | шт | 1 | 0.525 | Для склейки резиновых уплотнителей, герметизации узлов стыковки профилей между собой, зоны установки капельников, заглушек и т.д. Перед нанесением на окрашенные профили применять COSMO CL-310.110 |
| Клей цианокрилатный COSMO CA-500.200/0,02 | – | 18609600 | 0.020 | 20 | шт | 1 | 0.032 | Для быстрого соединения резиновых уплотнителей на основе EPDM (полиэтиленовый флакон с дозатором) |
| Грунтовка под склейку TPE резины и пластиков COSMO SP-840.110/0,05 | – | 18609700 | 0.035 | 50 | шт | 1 | 0.107 | Грунтовка для тяжело склеиваемых поверхностей |

Перед началом работы с химической продукцией ознакомьтесь с рекомендациями производителя

| Наименование, артикул, эскиз | Цвет | Код по каталогу | Масса, кг | Единица измерения | Количество в упаковке | Масса в упаковке брутто, кг |
|---|---|---|---|---|---|---|
| Шаблон разметочный<br>AYPC.W77.1980<br> 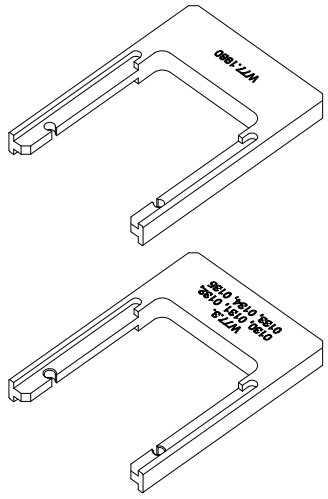 <br>W77W: ●; W77HS: ●; W77VS: | – | 18557500 | 0.340 | шт | 1 | 0.44 |
| Шаблон разметочный<br>AYPC.W77.1981<br> 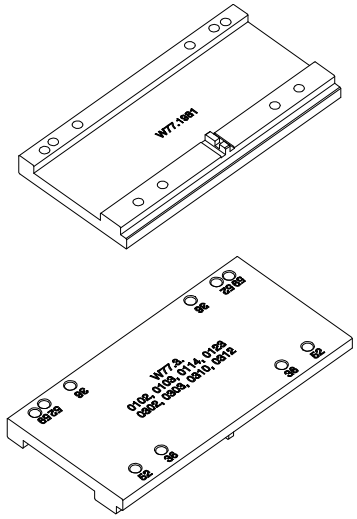 <br>W77W: ●; W77HS: ●; W77VS: | – | 18557600 | 0.676 | шт | 1 | 0.78 |
| Шаблон разметочный<br>AYPC.W77.1982<br> 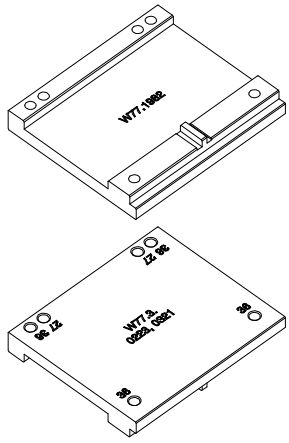 <br>W77W: ●; W77HS: ●; W77VS: | – | 18557700 | 0.482 | шт | 1 | 0.58 |

| Наименование, артикул, эскиз | Цвет | Код по каталогу | Масса, кг | Единица измерения | Количество в упаковке | Масса в упаковке брутто, кг |
|---|---|---|---|---|---|---|
| Шаблон разметочный<br>AYPC.W77.1985<br> 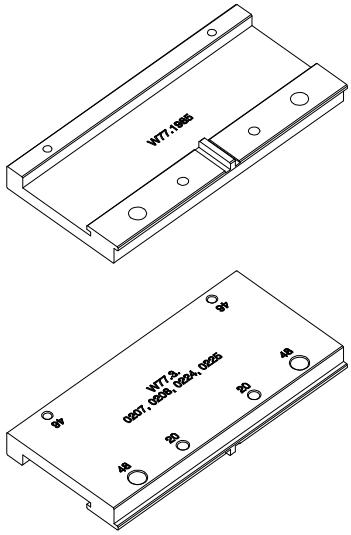 <br>W77W: ; W77HS: ● ; W77VS: | – | 18557800 | 0.678 | шт | 1 | 0.78 |
| Шаблон разметочный<br>AYPC.W77.1986<br> 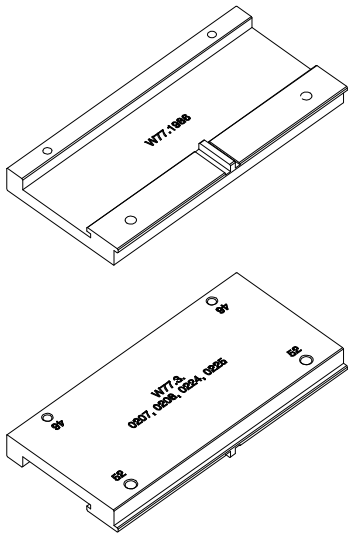 <br>W77W: ; W77HS: ● ; W77VS: | – | 18557900 | 0.687 | шт | 1 | 0.79 |

| Наименование, артикул, эскиз | Цвет | Код по каталогу | Масса, кг | Единица измерения | Количество в упаковке | Масса в упаковке брутто, кг |
|---|---|---|---|---|---|---|
| Шаблон разметочный<br>AYPC.W77.1987<br> 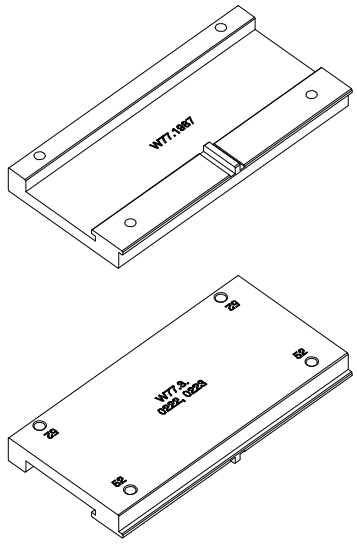 <br>W77W: ● / W77HS: / W77VS: | – | 18558000 | 0.725 | шт | 1 | 0.83 |
| Пневмопресс для ALT W62/W72/W77<br>PMW72.3<br> 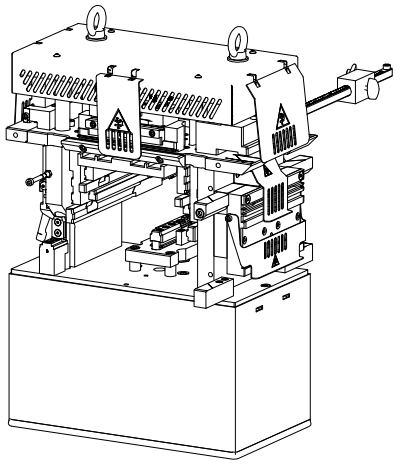 <br>W77W: ● / W77HS: ● / W77VS: ● | – | 18521700 | 110 | шт | 1 | 111 |
| Пневмопресс для ALT W62/W72/W77<br>PMW77.4<br> 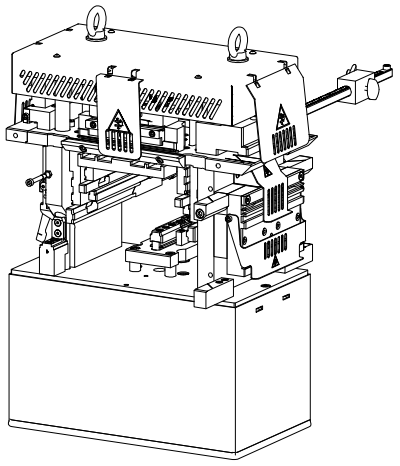 <br>W77W: ● / W77HS: ● / W77VS: | – | 18551000 | 72 | шт | 1 | 73 |

АЛЮТЕХ
ПРОФИЛЬНЫЕ СИСТЕМЫ

| Наименование, артикул, эскиз | Цвет | Код по каталогу | Масса, кг | Единица измерения | Количество в упаковке | Масса в упаковке брутто, кг |
|---|---|---|---|---|---|---|
| Пневмопресс для ALT W62/W72/W77<br>PMW77.5<br> 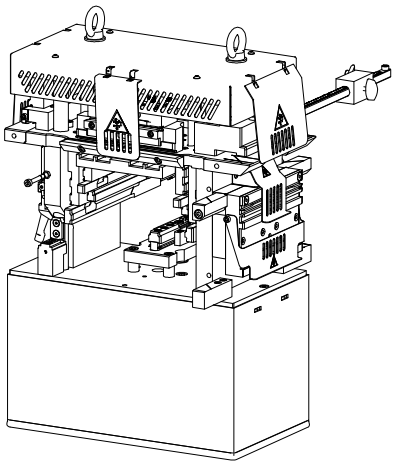 <br>W77W: ● ; W77HS: ● ; W77VS: | – | 18551100 | 85 | шт | 1 | 86 |
| Пневмопресс для ALT C48<br>PMC48.4<br> 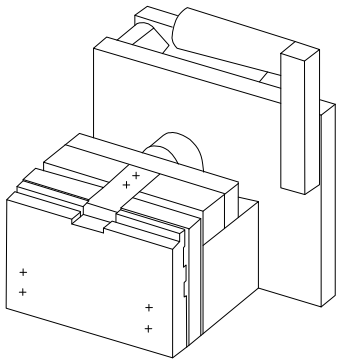 <br>W77W: ● ; W77HS: ● ; W77VS: ● | – | 18512700 | 9 | шт | 1 | 11 |
| Ролик закаточный<br>AYPC.000.9006<br> 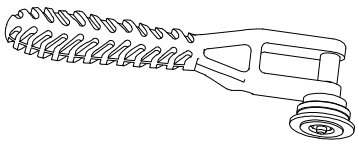 <br>W77W: ● ; W77HS: ● ; W77VS: ● | – | 18515900 | 0.088 | шт | 10 | 0.99 |
| Лопатка монтажная<br>AYPC.000.9010<br> 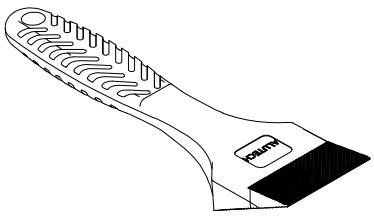 <br>W77W: ● ; W77HS: ● ; W77VS: | – | 18515200 | 0.188 | шт | 5 | 1.025 |

| Наименование, артикул, эскиз | Цвет | Код по каталогу | Масса, кг | Единица измерения | Кол-во в упаковке | Масса упаковки брутто, кг |
|---|---|---|---|---|---|---|
| Фурнитура Roto | | | | | | |
| Подпорка<br>212008<br> 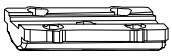 <br>W77W: ●<br>W77HS: ●<br>W77VS: | – | 13231300 | 0.003 | шт | 1 | 0.004 |
| Шибер<br>212141<br> <br>W77W: ●<br>W77HS: ●<br>W77VS: | – | 13236300 | 0.23 | шт | 1 | 0.27 |
| Ригель нижний<br>212144<br> <br>W77W: ●<br>W77HS: ●<br>W77VS: | – | 13236100 | 0.46 | шт | 1 | 0.5 |

| Наименование, артикул, эскиз | Цвет | Код по каталогу | Масса, кг | Единица измерения | Кол-во в упаковке | Масса упаковки брутто, кг |
|---|---|---|---|---|---|---|
| Комплект штульпа ST-K<br>301544<br> 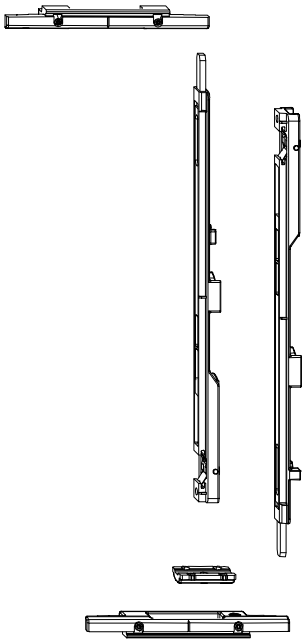 <br>W77W: ● ; W77HS: ● ; W77VS: | – | 13235800 | 0.456 | шт | 1 | 0.456 |
| Элемент запорный вставной<br>334671<br> <br>W77W: ● ; W77HS: ● ; W77VS: ● | – | 13153300 | 0.007 | шт | 1 | 0.009 |
| Т-приемник<br>334754<br> 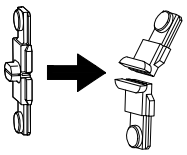 <br>W77W: ● ; W77HS: ● ; W77VS: ● | – | 13233600 | 0.023 | шт | 1 | 0.033 |
| Ригель верхний<br>341486<br> <br>W77W: ● ; W77HS: ● ; W77VS: | – | 13236000 | 0.6 | шт | 1 | 0.7 |

| Наименование, артикул, эскиз | Цвет | Код по каталогу | Масса, кг | Единица измерения | Кол-во в упаковке | Масса упаковки брутто, кг |
|---|---|---|---|---|---|---|
| Ручка Roto Line<br>377400<br> 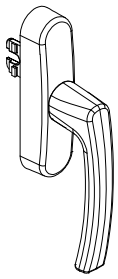 <br>W77W ● W77HS ● W77VS ● | –<br>RAL9016<br>RAL9006<br>RAL9005 | 13232400<br>13232421<br>13232431<br>13232432 | 0.306 | шт | 1 | 0.315 |
| Кольцо для ручки без розетки<br>377800<br> <br>W77W ● W77HS ● W77VS ● | RAL9016<br>RAL9006<br>RAL9005 | 13234121<br>13234131<br>13234132 | 0.008 | шт | 1 | 0.01 |
| Ручка Roto Line без розетки<br>377900<br> <br>W77W ● W77HS ● W77VS ● | RAL9016<br>RAL9006<br>RAL9005 | 13234021<br>13234031<br>13234032 | 0.22 | шт | 1 | 0.24 |
| Ручка Roto Line без розетки с цилиндром<br>377915<br> 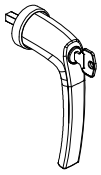 <br>W77W ● W77HS ● W77VS ● | RAL9016<br>RAL9006<br>RAL9005 | 13236521<br>13236531<br>13236532 | 0.25 | шт | 1 | 0.251 |
| Пластина монтажная для ручки<br>378134<br> 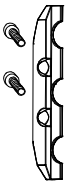 <br>W77W ● W77HS ● W77VS ● | – | 13155700 | 0.008 | шт | 1 | 0.008 |

| Наименование, артикул, эскиз | Цвет | Код по каталогу | Масса, кг | Единица измерения | Кол-во в упаковке | Масса упаковки брутто, кг |
|---|---|---|---|---|---|---|
| Механизм приемный врезной<br>378338<br> 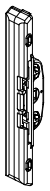 <br>W77W ● W77HS ● W77VS ● | – | 13152800 | 0.22 | шт | 1 | 0.222 |
| Ручка Roto Line TF с ключом<br>378900<br> 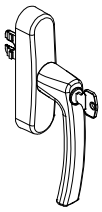 <br>W77W ● W77HS ● W77VS | –<br>RAL9016<br>RAL9006<br>RAL9005 | 13253300<br>13253321<br>13253331<br>13253332 | 0.368 | шт | 1 | 0.368 |
| Ручка Roto Line с цилиндром<br>378922<br> 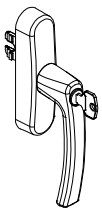 <br>W77W ● W77HS ● W77VS ● | RAL9016<br>RAL9006<br>RAL9005 | 13236421<br>13236431<br>13236432 | 0.367 | шт | 1 | 0.368 |
| Ограничитель открывания ножниц<br>502834<br> 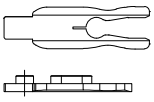 <br>W77W ● W77HS ● W77VS | – | 13250800 | 0.009 | шт | 1 | 0.009 |
| Ножницы на раме правые 500<br>624956<br> 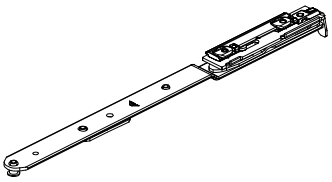 <br>W77W ● W77HS ● W77VS | – | 13232300 | 0.248 | шт | 1 | 0.258 |

| Наименование, артикул, эскиз | Цвет | Код по каталогу | Масса, кг | Единица измерения | Кол-во в упаковке | Масса упаковки брутто, кг |
|---|---|---|---|---|---|---|
| Ножницы на раме левые 500<br>624957<br> 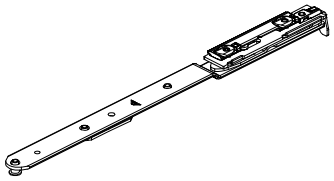 <br>W77W: ● ; W77HS: ● ; W77VS: | – | 13156000 | 0.248 | шт | 1 | 0.258 |
| Ножницы на раме правые 735<br>624958<br> 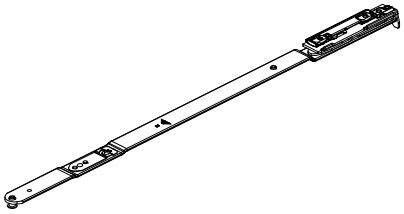 <br>W77W: ● ; W77HS: ● ; W77VS: | – | 13232600 | 0.315 | шт | 1 | 0.33 |
| Ножницы на раме левые 735<br>624959<br> 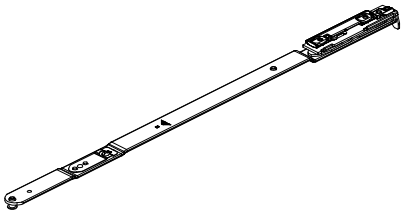 <br>W77W: ● ; W77HS: ● ; W77VS: | – | 13232700 | 0.315 | шт | 1 | 0.33 |
| Петля нижняя на раме правая<br>624973<br> 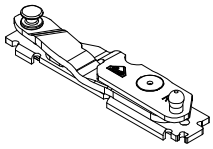 <br>W77W: ● ; W77HS: ● ; W77VS: ● | – | 13155500 | 0.1 | шт | 1 | 0.11 |
| Петля нижняя на раме левая<br>624974<br> 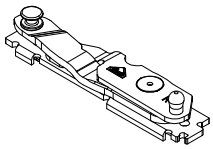 <br>W77W: ● ; W77HS: ● ; W77VS: ● | – | 13156200 | 0.1 | шт | 1 | 0.11 |

| Наименование, артикул, эскиз | Цвет | Код по каталогу | Масса, кг | Единица измерения | Кол-во в упаковке | Масса упаковки брутто, кг |
|---|---|---|---|---|---|---|
| Петля верхняя на раме правая<br>627259<br> 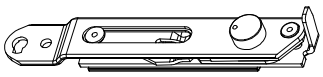 <br>W77W: ● W77HS: ● W77VS: ● | – | 13155300 | 0.156 | шт | 1 | 0.166 |
| Петля верхняя на раме левая<br>627260<br> 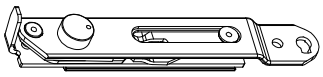 <br>W77W: ● W77HS: ● W77VS: ● | – | 13233700 | 0.156 | шт | 1 | 0.166 |
| Петля 50/70 кг<br>642200<br> 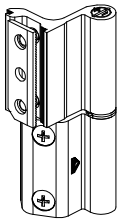 <br>W77W: ● W77HS: ● W77VS: ● | –<br>RAL9016<br>RAL9006<br>RAL9005 | 13232100<br>13232121<br>13232131<br>13232132 | 0.1 | шт | 1 | 0.103 |
| Комплект усиления до 130 кг<br>728695<br> 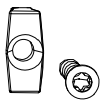 <br>W77W: ● W77HS: ● W77VS: | – | 13230600 | 0.007 | шт | 1 | 0.008 |
| Комплект п/о петель 90/130 кг<br>728700<br> 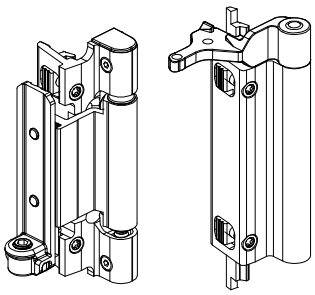 <br>W77W: ● W77HS: ● W77VS: | –<br>RAL9016<br>RAL9006<br>RAL9005 | 13230500<br>13230521<br>13230531<br>13230532 | 0.35 | шт | 1 | 0.361 |

| Наименование, артикул, эскиз | Цвет | Код по каталогу | Масса, кг | Единица измерения | Кол-во в упаковке | Масса упаковки брутто, кг |
|---|---|---|---|---|---|---|
| Комплект поворотных петель 90/130 кг<br>728701<br> 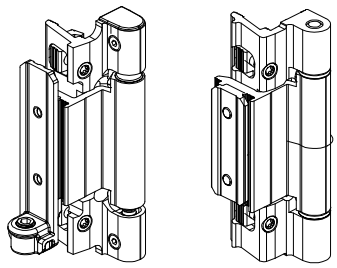 <br>W77W: ●<br>W77HS: ●<br>W77VS: | –<br>RAL9016<br>RAL9006<br>RAL9005 | 13231400<br>13231421<br>13231431<br>13231432 | 0.335 | шт | 1 | 0.346 |
| Комплект фрамужных петель 130 кг<br>728703<br> 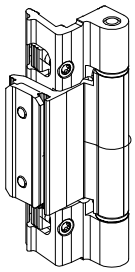 <br>W77W: ●<br>W77HS: ●<br>W77VS: | –<br>RAL9016<br>RAL9006<br>RAL9005 | 13232000<br>13232021<br>13232031<br>13232032 | 0.29 | шт | 1 | 0.299 |
| Комплект запорных элементов 2 поворотный<br>728743<br> 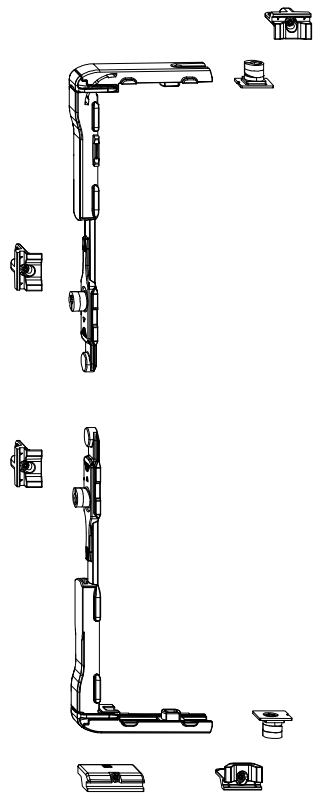 <br>W77W: ●<br>W77HS: ●<br>W77VS: | – | 13231700 | 0.299 | шт | 1 | 0.320 |

| Наименование, артикул, эскиз | Цвет | Код по каталогу | Масса, кг | Единица измерения | Кол-во в упаковке | Масса упаковки брутто, кг |
|---|---|---|---|---|---|---|
| Комплект запорных элементов 1 поворотный<br>728756<br> 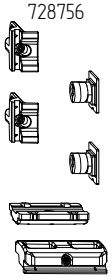 <br>W77W: ● ; W77HS: ● ; W77VS: | – | 13231200 | 0.071 | шт | 1 | 0.073 |
| Ножницы 400<br>728785<br> 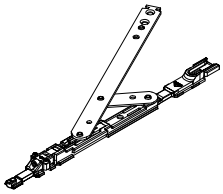 <br>W77W: ● ; W77HS: ● ; W77VS: | – | 13230200 | 0.288 | шт | 1 | 0.300 |
| Ножницы 600<br>728786<br> 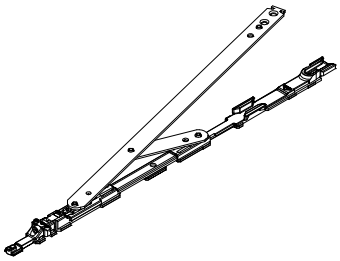 <br>W77W: ● ; W77HS: ● ; W77VS: | – | 13230300 | 0.413 | шт | 1 | 0.450 |
| Комплект запорных элементов п/о<br>728804<br> 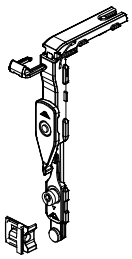 <br> 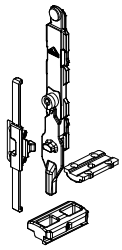 <br>W77W: ● ; W77HS: ● ; W77VS: | – | 13230100 | 0.255 | шт | 1 | 0.300 |

| Наименование, артикул, эскиз | | | | Цвет | Код по каталогу | Масса, кг | Единица измерения | Кол-во в упаковке | Масса упаковки брутто, кг |
|---|---|---|---|---|---|---|---|---|---|
| Ножницы дополнительные<br>728806<br> 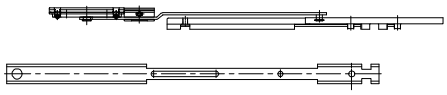 | | | | – | 13230400 | 0.275 | шт | 1 | 0.300 |
| W77W | W77HS | W77VS | | | | | | | |
| ● | ● | | | | | | | | |
| Ограничитель открывания Roto<br>728809<br> 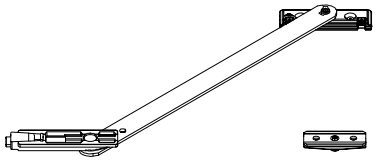 | | | | – | 13254900 | 0.193 | шт | 1 | 0.193 |
| W77W | W77HS | W77VS | | | | | | | |
| ● | ● | | | | | | | | |
| Переключатель MV комплект<br>728842<br> 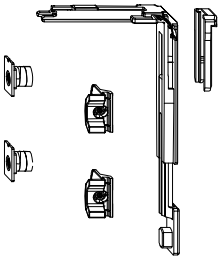 | | | | – | 13230800 | 0.104 | шт | 1 | 0.110 |
| W77W | W77HS | W77VS | | | | | | | |
| ● | ● | | | | | | | | |
| Ножницы фрамужные<br>728862<br> 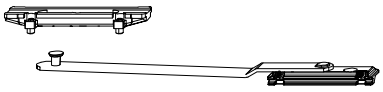 | | | | – | 13231900 | 0.147 | шт | 1 | 0.157 |
| W77W | W77HS | W77VS | | | | | | | |
| ● | ● | | | | | | | | |
| Планка ответная<br>728912<br> 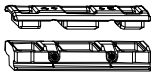 | | | | – | 13236200 | 0.013 | шт | 1 | 0.015 |
| W77W | W77HS | W77VS | | | | | | | |
| ● | ● | | | | | | | | |
| Планка ответная<br>728917<br> | | | | – | 13255600 | 0.013 | шт | 1 | 0.015 |
| W77W | W77HS | W77VS | | | | | | | |
| | | ● | | | | | | | |

| Наименование, артикул, эскиз | Цвет | Код по каталогу | Масса, кг | Единица измерения | Кол-во в упаковке | Масса упаковки брутто, кг |
|---|---|---|---|---|---|---|
| Планка ответная<br>728918<br> <br>W77W: ● W77HS: ● W77VS: | – | 13230900 | 0.010 | шт | 1 | 0.010 |
| Набор для микропроветривателя<br>728958<br> 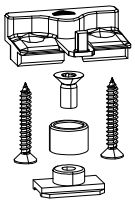 <br>W77W: ● W77HS: ● W77VS: | – | 13233800 | 0.036 | шт | 1 | 0.036 |
| Комплект скрытого штульпа ST<br>728965<br> 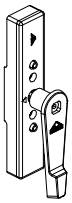 <br>W77W: ● W77HS: ● W77VS: | – | 13239100 | 0.145 | шт | 1 | 0.148 |
| Ножницы 600 TF<br>728970<br> 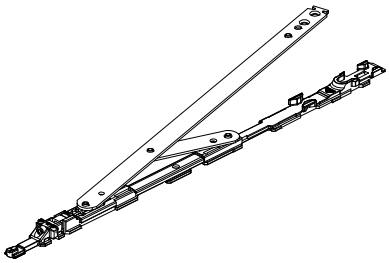 <br>W77W: ● W77HS: ● W77VS: | – | 13250500 | 0.41 | шт | 1 | 0.41 |

| Наименование, артикул, эскиз | Цвет | Код по каталогу | Масса, кг | Единица измерения | Кол-во в упаковке | Масса упаковки брутто, кг |
|---|---|---|---|---|---|---|
| Комплект запорных элементов п/о TiltFirst<br>728976<br> 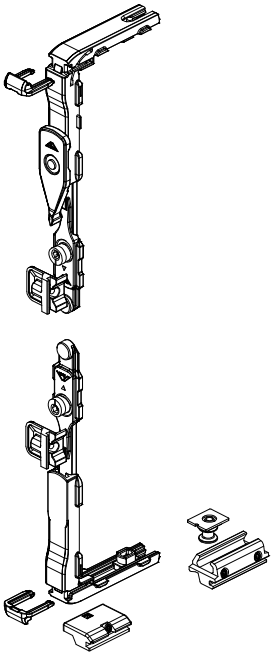 <br>W77W: ● ; W77HS: ● ; W77VS: | – | 13237100 | 0.255 | шт | 1 | 0.255 |
| Ножницы дополнительные TF<br>728978<br> 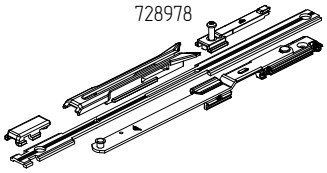 <br>W77W: ● ; W77HS: ● ; W77VS: | – | 13253500 | 0.275 | шт | 1 | 0.275 |
| Втулка стопорная<br>738549<br> 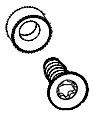 <br>W77W: ; W77HS: ● ; W77VS: | – | 13238600 | 0.002 | шт | 1 | 0.0028 |
| Комплект усиления до 150 кг правый<br>739693<br> 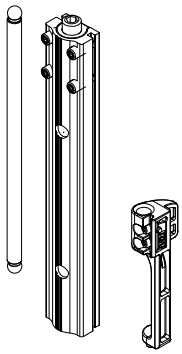 <br>W77W: ● ; W77HS: ● ; W77VS: | – | 13233200 | 0.156 | шт | 1 | 0.166 |

| Наименование, артикул, эскиз | Цвет | Код по каталогу | Масса, кг | Единица измерения | Кол-во в упаковке | Масса упаковки брутто, кг |
|---|---|---|---|---|---|---|
| Комплект усиления до 150 кг левый<br>739694<br> 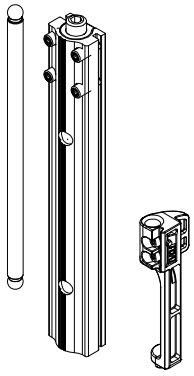 <br>W77W: ● W77HS: ● W77VS: | – | 13233300 | 0.156 | шт | 1 | 0.166 |
| Петля нижняя на створке правая<br>739699<br> 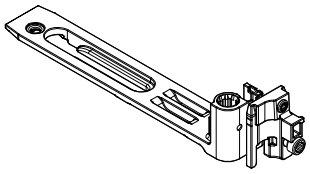 <br>W77W: ● W77HS: ● W77VS: ● | – | 13232800 | 0.074 | шт | 1 | 0.076 |
| Петля нижняя на створке левая<br>739700<br> 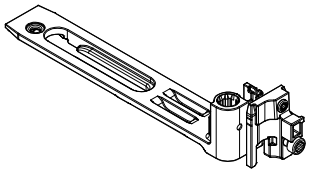 <br>W77W: ● W77HS: ● W77VS: ● | – | 13232900 | 0.074 | шт | 1 | 0.076 |
| Петля верхняя на створке<br>740811<br> 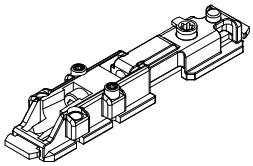 <br>W77W: ● W77HS: ● W77VS: ● | – | 13233500 | 0.059 | шт | 1 | 0.069 |
| Ограничитель открывания<br>740814<br> 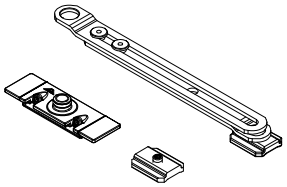 <br>W77W: ● W77HS: ● W77VS: | – | 13233400 | 0.095 | шт | 1 | 0.100 |

| Наименование, артикул, эскиз | Цвет | Код по каталогу | Масса, кг | Единица измерения | Кол-во в упаковке | Масса упаковки брутто, кг |
|---|---|---|---|---|---|---|
| Ножницы на створке 500<br>740836<br> 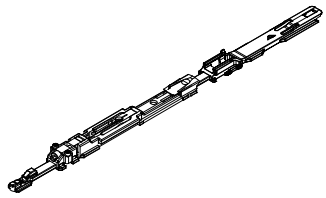 <br>W77W: ● W77HS: ● W77VS: | – | 13232200 | 0.164 | шт | 1 | 0.174 |
| Ножницы на створке 500 Tilt-first<br>740837<br> 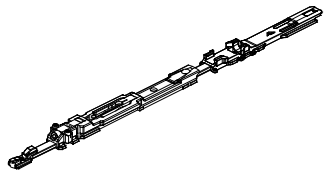 <br>W77W: ● W77HS: ● W77VS: | – | 13237200 | 0.164 | шт | 1 | 0.164 |
| Ножницы на створке 735<br>740838<br> 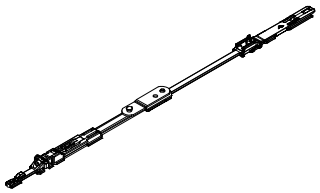 <br>W77W: ● W77HS: ● W77VS: | – | 13232500 | 0.221 | шт | 1 | 0.231 |
| Ножницы на створке 735 Tilt-first<br>740839<br> 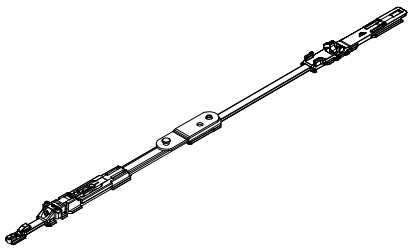 <br>W77W: ● W77HS: ● W77VS: | – | 13237300 | 0.221 | шт | 1 | 0.221 |
| Планка опорная<br>770712<br> <br>W77W: ● W77HS: ● W77VS: ● | – | 13233100 | 0.014 | шт | 1 | 0.014 |

АЛЮТЕХ ПРОФИЛЬНЫЕ СИСТЕМЫ

| Наименование, артикул, эскиз | Цвет | Код по каталогу | Масса, кг | Единица измерения | Кол-во в упаковке | Масса упаковки брутто, кг |
|---|---|---|---|---|---|---|
| Комплект резьбовая втулка и винт<br>793407<br> 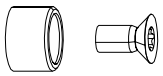 <br>W77W: ● W77HS: ● W77VS: ● | – | 13450500 | 0.004 | шт | 1 | 0.0043 |
| Ручка Roto Line TF с ключом 40 Нм<br>799800<br> 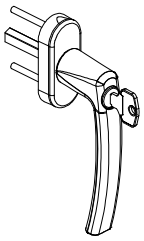 <br>W77W: ● W77HS: ● W77VS: | RAL9016<br>RAL9006<br>RAL9005 | 13359621<br>13359631<br>13359632 | 0.23 | шт | 1 | 0.23 |
| Комплект защелки балконной<br>2000398<br> 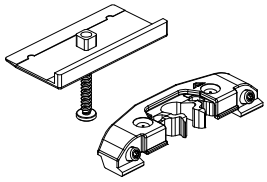 <br>W77W: ● W77HS: ● W77VS: | – | 13466200 | 0.045 | шт | 1 | 0.047 |
| Подкладка балконной защелки для фурнитурного паза<br>2000404<br> 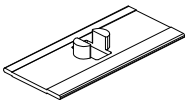 <br>W77W: ● W77HS: ● W77VS: | – | 13466600 | 0.004 | шт | 1 | 0.005 |
| Комплект стопорной втулки 4,8x19 ISR Alutech<br>2003050<br> 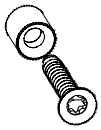 <br>W77W: ● W77HS: W77VS: ● | – | 13259100 | 0.0029 | шт | 1 | 0.003 |

| Наименование, артикул, эскиз | Цвет | Код по каталогу | Масса, кг | Единица измерения | Кол-во в упаковке | Масса упаковки брутто, кг |
|---|---|---|---|---|---|---|
| Фурнитура Roto T300 | | | | | | |
| Ручка Roto Line штифт 24 мм<br>262466<br> <br>W77W: ● / W77HS: ● / W77VS: | RAL9016<br>RAL9006<br>RAL9005 | 13237921<br>13237931<br>13237932 | 0.132 | шт | 1 | 0.132 |
| Ручка Roto T-300<br>486161<br> <br>W77W: ● / W77HS: ● / W77VS: | –<br>RAL9016<br>RAL9006<br>RAL9005 | 13254200<br>13254221<br>13254231<br>13254232 | 0.274 | шт | 1 | 0.274 |
| Петля поворотная Roto 50 кг<br>486480<br> 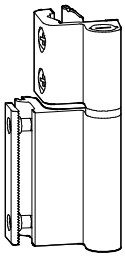 <br>W77W: ● / W77HS: ● / W77VS: | –<br>RAL9016<br>RAL9006<br>RAL9005 | 13254600<br>13254621<br>13254631<br>13254632 | 0.272 | шт | 1 | 0.272 |
| Комплект петель Roto п/о 80 кг<br>486500<br> 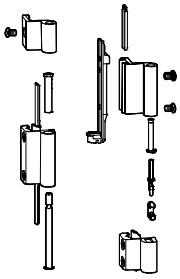 <br>W77W: ● / W77HS: ● / W77VS: | –<br>RAL9016<br>RAL9006<br>RAL9005 | 13254500<br>13254521<br>13254531<br>13254532 | 0.358 | шт | 1 | 0.358 |
| Петля поворотная Roto T300<br>486537<br> 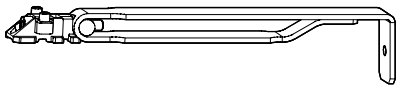 <br>W77W: ● / W77HS: ● / W77VS: | – | 13255300 | 0.155 | шт | 1 | 0.155 |

| Наименование, артикул, эскиз | | | | Цвет | Код по каталогу | Масса, кг | Единица измерения | Кол-во в упаковке | Масса упаковки брутто, кг |
|---|---|---|---|---|---|---|---|---|---|
| Ножницы Roto 700<br>490171<br> | | | | – | 13254400 | 0.39 | шт | 1 | 0.39 |
| W77W | W77HS | W77VS | | | | | | | |
| ● | ● | | | | | | | | |
| Ножницы Roto 390<br>490172<br> 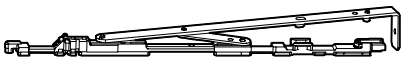 | | | | – | 13254300 | 0.267 | шт | 1 | 0.267 |
| W77W | W77HS | W77VS | | | | | | | |
| ● | ● | | | | | | | | |

| Наименование, артикул, эскиз | Цвет | Код по каталогу | Масса, кг | Единица измерения | Кол-во в упаковке | Масса упаковки брутто, кг |
|---|---|---|---|---|---|---|
| Фурнитура Stublina | | | | | | |
| Ручка для поворотно-откидного окна<br>1001.00<br> 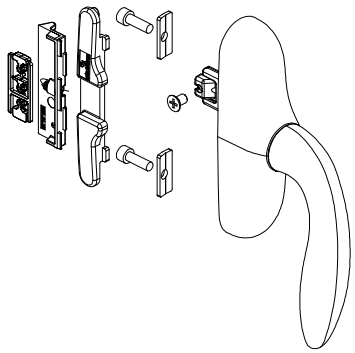 <br>W77W: ● W77HS: ● W77VS: ● | RAL9016<br>RAL9006<br>RAL9005 | 13112921<br>13112931<br>13112932 | 0.457 | шт | 1 | 0.458 |
| Ручка поворотная<br>1002.00<br> 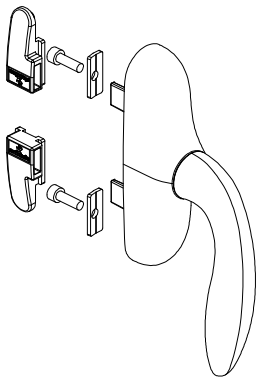 <br>W77W: ● W77HS: ● W77VS: ● | RAL9016<br>RAL9006<br>RAL9005 | 13112421<br>13112431<br>13112432 | 0.43 | шт | 1 | 0.433 |
| Ручка<br>1096.00<br> 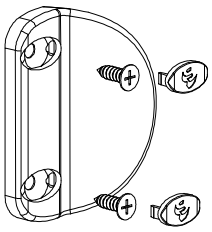 <br>W77W: ● W77HS: W77VS: | RAL9016<br>RAL9006<br>RAL9005 | 13117921<br>13117931<br>13117932 | 0.053 | шт | 1 | 0.056 |

АЛЮТЕХ ПРОФИЛЬНЫЕ СИСТЕМЫ

| Наименование, артикул, эскиз | Цвет | Код по каталогу | Масса, кг | Единица измерения | Кол-во в упаковке | Масса упаковки брутто, кг |
|---|---|---|---|---|---|---|
| Ручка для поворотно-откидного окна<br>1101.00<br> 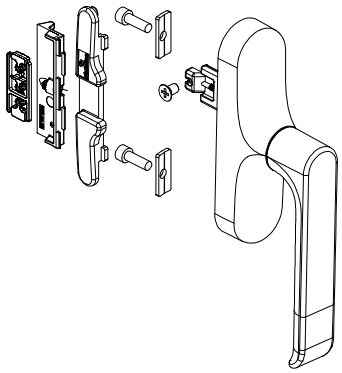 <br>W77W ● W77HS ● W77VS ● | RAL9016<br>RAL9006<br>RAL9005 | 13210321<br>13210331<br>13210332 | 0.457 | шт | 1 | 0.471 |
| Ручка<br>1102.00<br> 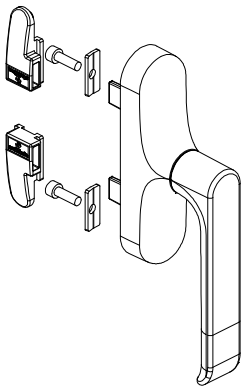 <br>W77W ● W77HS ● W77VS ● | RAL9016<br>RAL9006<br>RAL9005 | 13212221<br>13212231<br>13212232 | 0.457 | шт | 1 | 0.471 |
| Ручка с ключом<br>1103.00<br> 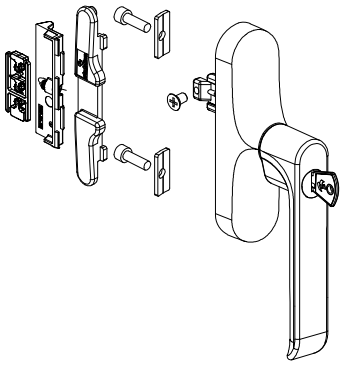 <br>W77W ● W77HS ● W77VS ● | RAL9016<br>RAL9006<br>RAL9005 | 13117021<br>13117031<br>13117032 | 0.470 | шт | 1 | 0.500 |

| Наименование, артикул, эскиз | Цвет | Код по каталогу | Масса, кг | Единица измерения | Кол-во в упаковке | Масса упаковки брутто, кг |
|---|---|---|---|---|---|---|
| Ручка с ключом<br>1104.00<br> 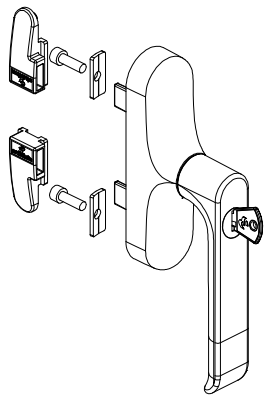 <br>W77W: ●<br>W77HS: ●<br>W77VS: ● | RAL9016<br>RAL9006<br>RAL9005 | 13117121<br>13117131<br>13117132 | 0.45 | шт | 1 | 0.464 |
| Ручка<br>1105.00<br> 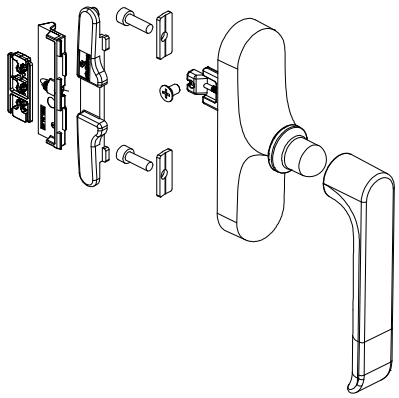 <br>W77W: ●<br>W77HS: ●<br>W77VS: ● | RAL9016<br>RAL9006<br>RAL9005 | 13213621<br>13213631<br>13213632 | 0.457 | шт | 1 | 0.471 |
| Ручка<br>1106.00<br> 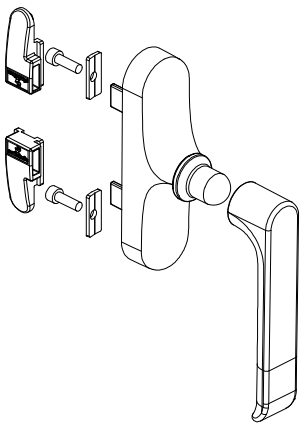 <br>W77W: ●<br>W77HS: ●<br>W77VS: ● | RAL9016<br>RAL9006<br>RAL9005 | 13215321<br>13215331<br>13215332 | 0.457 | шт | 1 | 0.471 |

| Наименование, артикул, эскиз | Цвет | Код по каталогу | Масса, кг | Единица измерения | Кол-во в упаковке | Масса упаковки брутто, кг |
|---|---|---|---|---|---|---|
| Ручка без розетки Stublina<br>1112.00<br> 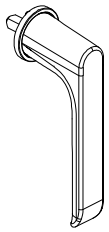 <br>W77W ● W77HS ● W77VS ● | RAL9016<br>RAL9006<br>RAL9005 | 13210121<br>13210131<br>13210132 | 0.209 | шт | 1 | 0.209 |
| Петля<br>2022.00<br> 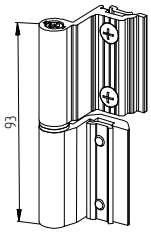 <br><br>W77W ● W77HS ● W77VS ● | RAL9016<br>RAL9006<br>RAL9005 | 13112321<br>13112331<br>13112332 | 0.098 | шт | 1 | 0.107 |
| Комплект скрытых поворотных петель<br>2101.00<br> 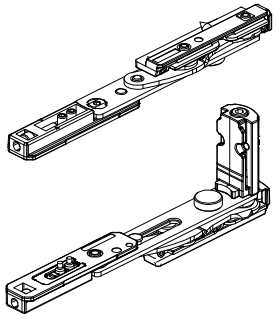 <br>W77W ● W77HS ● W77VS ● | – | 13214300 | 0.52 | шт | 1 | 0.52 |
| Редуктор для ручки без розетки<br>3113.50<br> 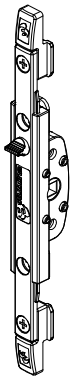 <br>W77W ● W77HS ● W77VS ● | – | 13219200 | 0.306 | шт | 1 | 0.306 |

| Наименование, артикул, эскиз | Цвет | Код по каталогу | Масса, кг | Единица измерения | Кол-во в упаковке | Масса упаковки брутто, кг |
|---|---|---|---|---|---|---|
| Комплект штульпового окна<br>4001.00<br> 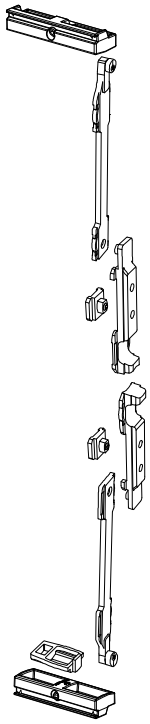 <br>W77W: ●<br>W77HS: ●<br>W77VS: | – | 13112800 | 0.252 | шт | 1 | 0.253 |
| Комплект поворотного окна<br>4002.00<br> 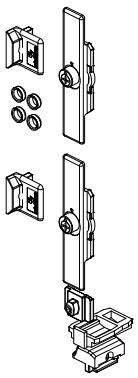 <br>W77W: ●<br>W77HS: ●<br>W77VS: ● | – | 13115400 | 0.112 | шт | 1 | 0.112 |
| Комплект запорный<br>4003.00<br> 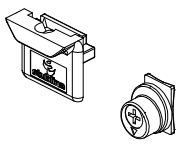 <br>W77W: ●<br>W77HS: ●<br>W77VS: ● | – | 13112600 | 0.020 | шт | 1 | 0.022 |

АЛЮТЕХ ПРОФИЛЬНЫЕ СИСТЕМЫ

| Наименование, артикул, эскиз | Цвет | Код по каталогу | Масса, кг | Единица измерения | Кол-во в упаковке | Масса упаковки брутто, кг |
|---|---|---|---|---|---|---|
| Гарнитур штульповой створки 4005.00 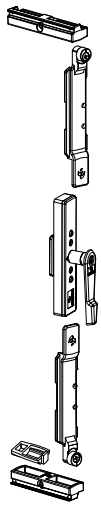 W77W ● W77HS ● W77VS | – | 13212000 | 0.288 | шт | 1 | 0.294 |
| Комплект штульпового окна 4005.03 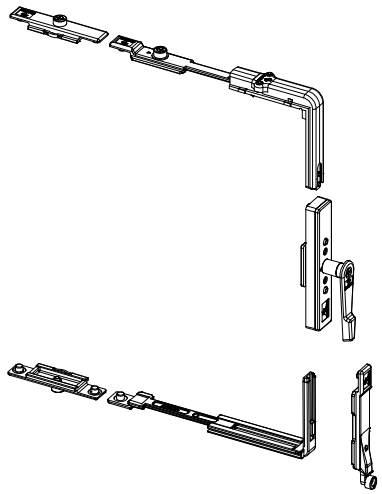 W77W ● W77HS ● W77VS | – | 13213500 | 0.496 | шт | 1 | 0.500 |
| Комплект поворотного окна 4009.30 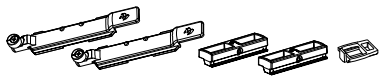 W77W ● W77HS ● W77VS | – | 13112500 | 0.142 | шт | 1 | 0.143 |
| Комплект поворотного окна 4009.39 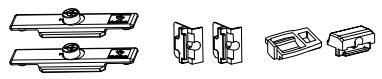 W77W ● W77HS ● W77VS | – | 13116700 | 0.105 | шт | 1 | 0.116 |

| Наименование, артикул, эскиз | Цвет | Код по каталогу | Масса, кг | Единица измерения | Кол-во в упаковке | Масса упаковки брутто, кг |
|---|---|---|---|---|---|---|
| Планка ответная<br>4010.03<br> <br>W77W: ● W77HS: ● W77VS: | – | 13115300 | 0.012 | шт | 1 | 0.013 |
| Комплект поворотно-откидного окна<br>4010.10<br> 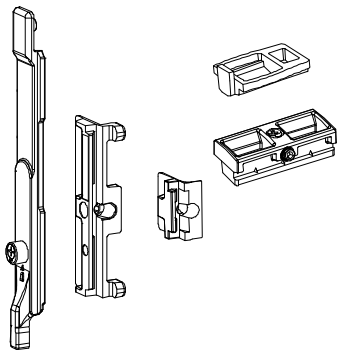 <br>W77W: ● W77HS: ● W77VS: | – | 13113100 | 0.302 | шт | 1 | 0.304 |
| Переключатель угловой<br>4010.20<br> 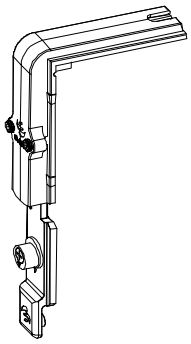 <br>W77W: ● W77HS: ● W77VS: | – | 13113200 | 0.124 | шт | 1 | 0.125 |
| Комплект запирания дополнительный<br>4010.40<br> 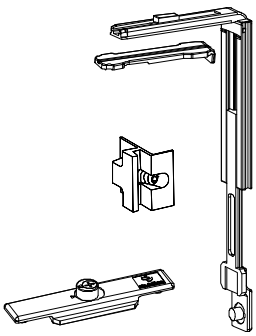 <br>W77W: ● W77HS: ● W77VS: | – | 13113600 | 0.132 | шт | 1 | 0.133 |

| Наименование, артикул, эскиз | Цвет | Код по каталогу | Масса, кг | Единица измерения | Кол-во в упаковке | Масса упаковки брутто, кг |
|---|---|---|---|---|---|---|
| Ножницы дополнительные<br>4010.50<br> 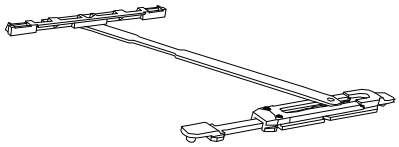 <br>W77W ● W77HS ● W77VS | – | 13113500 | 0.210 | шт | 1 | 0.211 |
| Микровентиляция для п/о окна<br>4010.60<br> 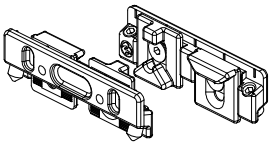 <br>W77W ● W77HS ● W77VS | – | 13114000 | 0.036 | шт | 1 | 0.037 |
| Ограничитель открывания<br>4020.40<br> 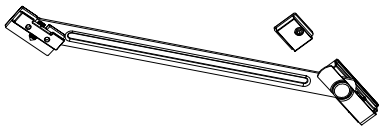 <br>W77W ● W77HS ● W77VS | – | 13114400 | 0.114 | шт | 1 | 0.125 |
| Ножницы короткие<br>4030.01<br> <br>W77W ● W77HS ● W77VS | – | 13113800 | 0.269 | шт | 1 | 0.270 |
| Ножницы средние<br>4030.02<br> <br>W77W ● W77HS ● W77VS | – | 13113900 | 0.359 | шт | 1 | 0.360 |
| Усилитель верхней петли Stublina<br>4030.18.50U<br> 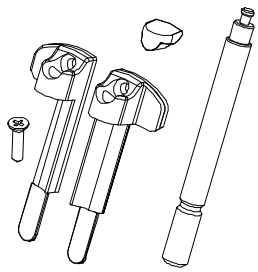 <br>W77W ● W77HS ● W77VS | RAL9016<br>RAL9006<br>RAL9005 | 13215221<br>13215231<br>13215232 | 0.130 | шт | 1 | 0.140 |

| Наименование, артикул, эскиз | Цвет | Код по каталогу | Масса, кг | Единица измерения | Кол-во в упаковке | Масса упаковки брутто, кг |
|---|---|---|---|---|---|---|
| Комплект петель поворотно-откидных 100 кг<br>4035.30<br> 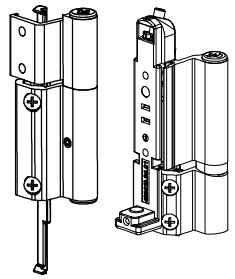 <br>W77W: ●<br>W77HS: ●<br>W77VS: | RAL9016<br>RAL9006<br>RAL9005 | 13113721<br>13113731<br>13113732 | 0.302 | шт | 1 | 0.303 |
| Элемент дополнительного запирания<br>4045.00<br> 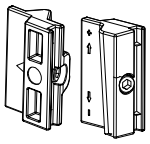 <br>W77W: ●<br>W77HS: ●<br>W77VS: ● | – | 13114500 | 0.034 | шт | 1 | 0.037 |
| Переключатель угловой<br>4070.20<br> 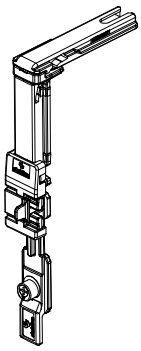 <br>W77W: ●<br>W77HS: ●<br>W77VS: | – | 13218900 | 0.124 | шт | 1 | 0.124 |
| Комплект скрытых петель Stublina правый<br>4115.30R<br> 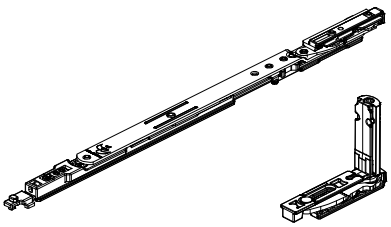 <br>W77W: ●<br>W77HS: ●<br>W77VS: | – | 13218300 | 0.746 | шт | 1 | 0.746 |

АЛЮТЕХ
ПРОФИЛЬНЫЕ СИСТЕМЫ

| Наименование, артикул, эскиз | Цвет | Код по каталогу | Масса, кг | Единица измерения | Кол-во в упаковке | Масса упаковки брутто, кг |
|---|---|---|---|---|---|---|
| Комплект скрытых петель Stublina левый<br>4115.30L<br> 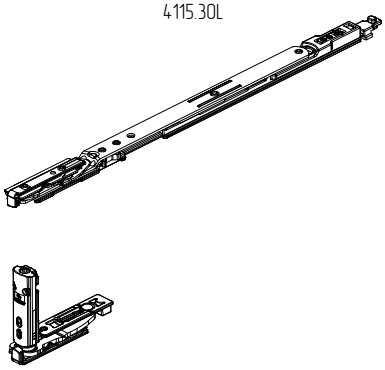 <br>W77W: ● ; W77HS: ● ; W77VS: | – | 13219000 | 0.746 | шт | 1 | 0.746 |
| Комплект скрытых петель Stublina правый<br>4116.30R<br> 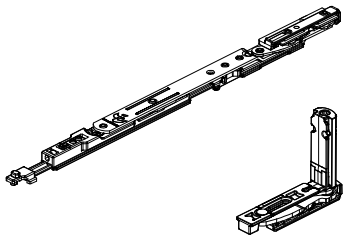 <br>W77W: ● ; W77HS: ● ; W77VS: | – | 13218400 | 0.69 | шт | 1 | 0.69 |
| Комплект скрытых петель Stublina левый<br>4116.30L<br> 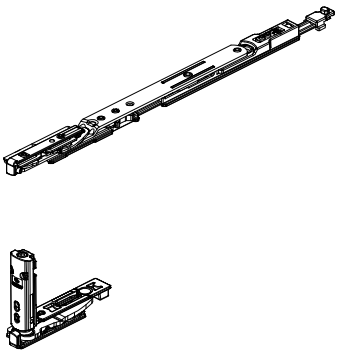 <br>W77W: ● ; W77HS: ● ; W77VS: | – | 13219100 | 0.69 | шт | 1 | 0.69 |
| Защелка-фиксатор (рамная часть)<br>4146.00<br> 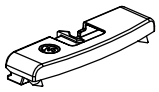 <br>W77W: ● ; W77HS: ● ; W77VS: | – | 13310100 | 0.7 | шт | 1 | 0.7 |
| Защелка-фиксатор (створочная часть)<br>4146.50<br> <br>W77W: ● ; W77HS: ● ; W77VS: | – | 13310200 | 0.18 | шт | 1 | 0.18 |

| Наименование, артикул, эскиз | Цвет | Код по каталогу | Масса, кг | Единица измерения | Кол-во в упаковке | Масса упаковки брутто, кг |
|---|---|---|---|---|---|---|
| Фурнитура Medos | | | | | | |
| Ручка Dublin<br>160M2445<br> 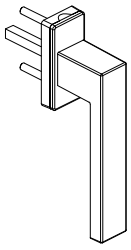 <br>W77W: ● W77HS: ● W77VS: ● | RAL9016<br>RAL9006<br>RAL9005 | 13109821<br>13109831<br>13109832 | 0.175 | шт | 1 | 0.175 |
| Ручка Dublin с ключом<br>161M2445<br> 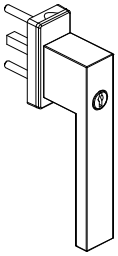 <br>W77W: ● W77HS: ● W77VS: ● | RAL9016<br>RAL9006<br>RAL9005 | 13109921<br>13109931<br>13109932 | 0.242 | шт | 1 | 0.242 |
| Фурнитура Hoppe | | | | | | |
| Ручка TOULON 20-30 мм<br>0737/US947/2030<br> 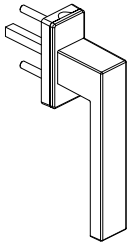 <br>W77W: ● W77HS: ● W77VS: ● | RAL9016I30<br>RAL9005I30<br>A00-E6 | 132825591<br>132825429<br>132825806 | 0.241<br>0.376<br>0.250 | шт | 1 | 0.241<br>0.376<br>0.250 |
| Ручка TOULON с ключом 20-30 мм<br>0737S/US947/2030<br> 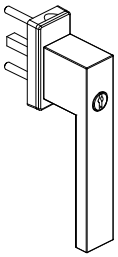 <br>W77W: ● W77HS: ● W77VS: ● | RAL9005I30<br>A00-E6 | 132832429<br>132832806 | 0.360<br>0.359 | шт | 1 | 0.360<br>0.359 |

| Наименование, артикул, эскиз | | | | Цвет | Код по каталогу | Масса, кг | Единица измерения | Кол-во в упаковке | Масса упаковки брутто, кг |
|---|---|---|---|---|---|---|---|---|---|
| Фурнитура Siegenia | | | | | | | | | |
| Замок-блокиратор SLS 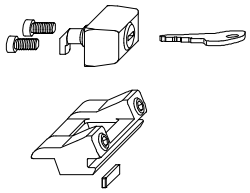 | | | | RAL9016<br>RAL9006<br>RAL9005<br>RAL8019 | 13227621<br>13227631<br>13227632<br>13227635 | 0.100 | шт | 1 | 0.105 |
| W77W | W77HS | W77VS | | | | | | | |
| ● | ● | | | | | | | | |
| Фурнитура прочее | | | | | | | | | |
| Ограничитель открывания OS1 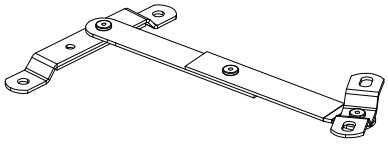 | | | | – | 13106900 | 0.130 | шт | 1 | 0.131 |
| W77W | W77HS | W77VS | | | | | | | |
| | | ● | | | | | | | |

## ХАРАКТЕРИСТИКИ ОСНОВНЫХ ПРОФИЛЕЙ

АЛЮТЕХ
ПРОФИЛЬНЫЕ СИСТЕМЫ

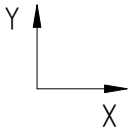


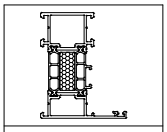

| | |
|---|---|
| | AYPC.W77.3.0102 |
| m | 6.5x2 |

Профиль рамы

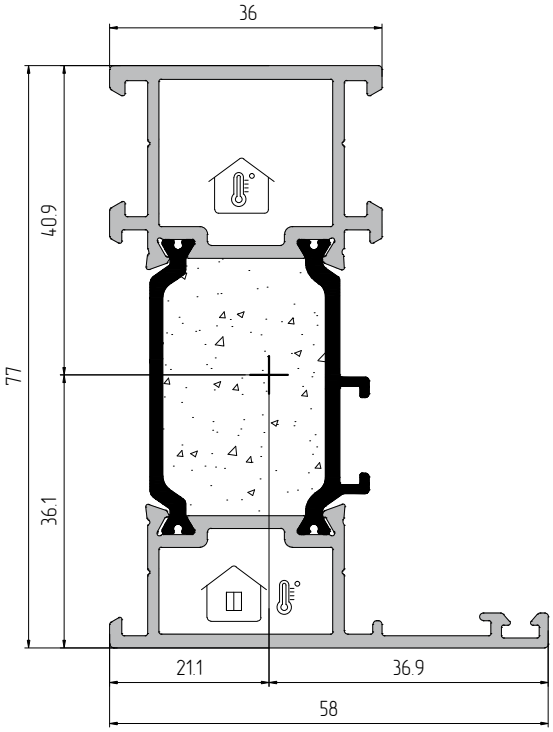


AYPC.W77.3.0102

| | | | Артикул | |
|---|---|---|---|---|
| 90° | | | AYPC.W62.0953-01 | 200 |
| | | | AYPC.W62.0953-02 | 100 |
| | | | 5x10DIN6325D | 100 |
| | | | AYPC.W62.0912 | 120 |
| ⊥ | | | AYPC.W62.0951-01 | 100 |
| | | | AYPC.W62.0973-01 | 56 |
| | | | AYPC.W77.0909-01 | 60 |
| | | | AYPC.W62.0913 | 120 |
| | | | AYPC.W62.0914 | 120 |
| α | | | AYPC.W62.0962-01 | 28 |
| | | | AYPC.W62.0962-02 | 40 |
| | | | 5x10DIN6325D | 100 |
| 90° | | | AYPC.W62.0978-01 | 40 |
| | | | AYPC.W62.0979-01 | 24 |
| | | | 5x10DIN6325D | 100 |
| α | | | AYPC.W62.0982-01 | 56 |
| | | | AYPC.W62.0984-01 | 32 |
| | | | 5x10DIN6325D | 100 |

| Профиль | m, кг/м.п. | S, мм$^2$ | Jx, см$^4$ | Wx, см$^3$ | ay, мм | Jy, см$^4$ | Wy, см$^3$ | ax, мм |
|---|---|---|---|---|---|---|---|---|
| AYPC.W77.3.0102 | 1.52 | 627.8 | 29.8 | 7.29 | 40.9 | 8.9 | 2.41 | 36.9 |

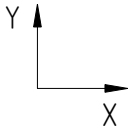


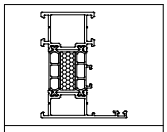

AYPC.W77.3.0103

m 6.5x2

Профиль рамы

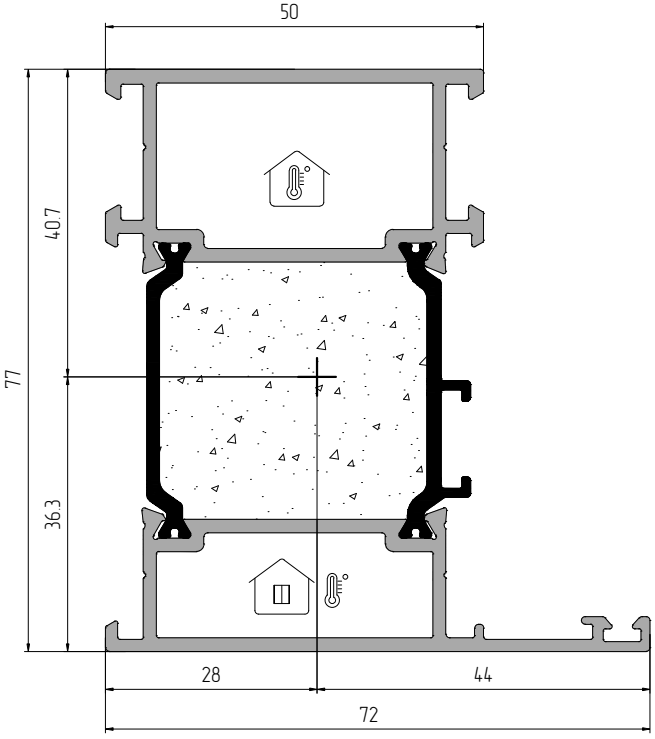


AYPC.W77.3.0103

| | | | Артикул | |
|---|---|---|---|---|
| 90° | | | AYPC.W62.0954-02 | 140 |
| | | | AYPC.W62.0954-03 | 70 |
| | | | 5x10DIN6325D | 100 |
| | | | AYPC.W62.0912 | 120 |
| ⊥ | | | AYPC.W62.0951-02 | 80 |
| | | | AYPC.W62.0973-02 | 40 |
| | | | AYPC.W77.0909-02 | 40 |
| | | | AYPC.W62.0913 | 120 |
| | | | AYPC.W62.0914 | 120 |
| α | | | AYPC.W62.0939-01 | 50 |
| | | | AYPC.W62.0939-02 | 40 |
| | | | 5x10DIN6325D | 100 |
| 90° | | | AYPC.W62.0978-02 | 25 |
| | | | AYPC.W62.0979-02 | 15 |
| | | | 5x10DIN6325D | 100 |
| α | | | AYPC.W62.0982-02 | 35 |
| | | | AYPC.W62.0984-02 | 20 |
| | | | 5x10DIN6325D | 100 |

| Профиль | m, кг/м.п. | S, мм$^2$ | Jx, см$^4$ | Wx, см$^3$ | ay, мм | Jy, см$^4$ | Wy, см$^3$ | ax, мм |
|---|---|---|---|---|---|---|---|---|
| AYPC.W77.3.0103 | 1.87 | 746.4 | 37.4 | 9.19 | 40.7 | 19.3 | 4.39 | 44 |

АЛЮТЕХ
ПРОФИЛЬНЫЕ СИСТЕМЫ

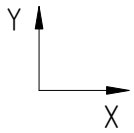


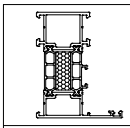

| | |
|---|---|
| | AYPC.W77.3.0114 |
| m | 6.5x2 |

Профиль рамы

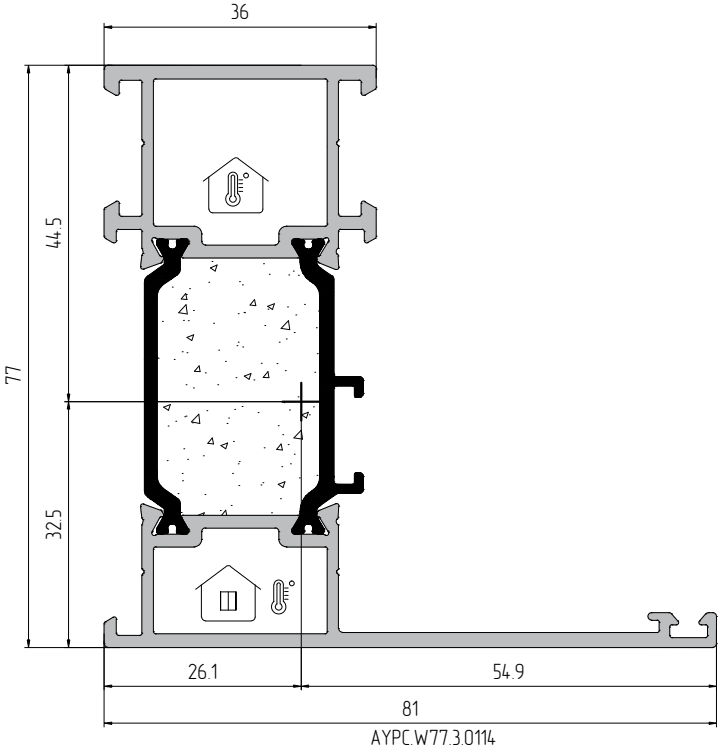


AYPC.W77.3.0114

| | | | Артикул | |
|---|---|---|---|---|
| 90° | | | AYPC.W62.0953-01 | 200 |
| | | | AYPC.W62.0953-02 | 100 |
| | | | 5x10DIN6325D | 100 |
| | | | AYPC.W62.0942 | 50 |
| ⊥ | | | ✕ | ✕ |
| | | | ✕ | ✕ |
| | | | ✕ | ✕ |
| | | | ✕ | ✕ |
| α | | | ✕ | ✕ |
| | | | ✕ | ✕ |
| | | | ✕ | ✕ |
| 90° | | | AYPC.W62.0978-01 | 40 |
| | | | AYPC.W62.0979-01 | 24 |
| | | | 5x10DIN6325D | 100 |
| α | | | AYPC.W62.0982-01 | 56 |
| | | | AYPC.W62.0984-01 | 32 |
| | | | 5x10DIN6325D | 100 |

| Профиль | m, кг/м.п. | S, мм$^2$ | Jx, см$^4$ | Wx, см$^3$ | ay, мм | Jy, см$^4$ | Wy, см$^3$ | ax, мм |
|---|---|---|---|---|---|---|---|---|
| AYPC.W77.3.0114 | 1.66 | 679 | 34.0 | 7.6 | 44.5 | 20.3 | 3.7 | 54.9 |

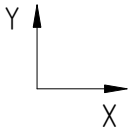


| | |
|---|---|
| 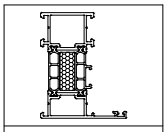 | |
| | AYPC.W77.3.0123 |
| m | 6.5x2 |

Профиль уширителя

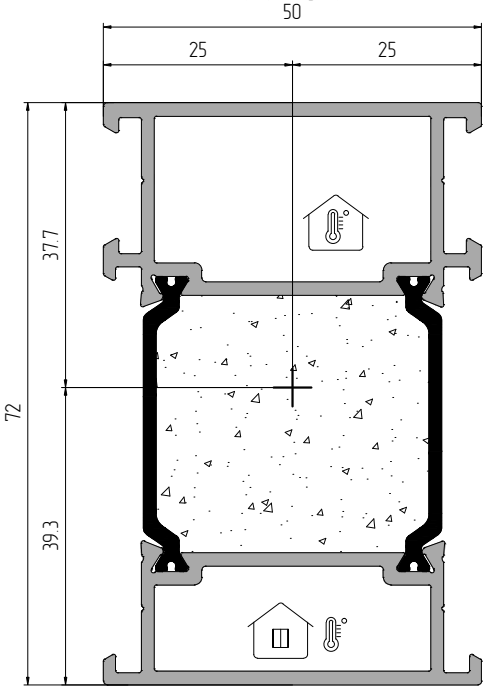


AYPC.W77.3.0123

| | | | Артикул | |
|---|---|---|---|---|
| 90° | | | AYPC.W62.0954-02 | 140 |
| | | | AYPC.W62.0954-03 | 70 |
| | | | 5x10DIN6325D | 100 |
| | | | ✗ | ✗ |
| ⊥ | | | AYPC.W62.0951-02 | 80 |
| | | | AYPC.W62.0973-02 | 40 |
| | | | AYPC.W77.0909-02 | 40 |
| | | | ✗ | ✗ |
| α | | | AYPC.W62.0939-01 | 50 |
| | | | AYPC.W62.0939-02 | 40 |
| | | | 5x10DIN6325D | 100 |
| 90° | | | AYPC.W62.0978-02 | 25 |
| | | | AYPC.W62.0979-02 | 15 |
| | | | 5x10DIN6325D | 100 |
| α | | | AYPC.W62.0982-02 | 35 |
| | | | AYPC.W62.0984-02 | 20 |
| | | | 5x10DIN6325D | 100 |

| Профиль | m, кг/м.п. | S, мм$^2$ | Jx, см$^4$ | Wx, см$^3$ | ay, мм | Jy, см$^4$ | Wy, см$^3$ | ax, мм |
|---|---|---|---|---|---|---|---|---|
| AYPC.W77.3.0123 | 1.73 | 684.1 | 32.9 | 8.4 | 39.3 | 13.2 | 5.3 | 25 |

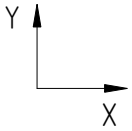


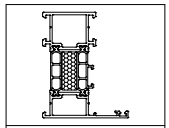

| | |
|---|---|
| | AYPC.W77.3.0130 |
| m | 6.5x2 |

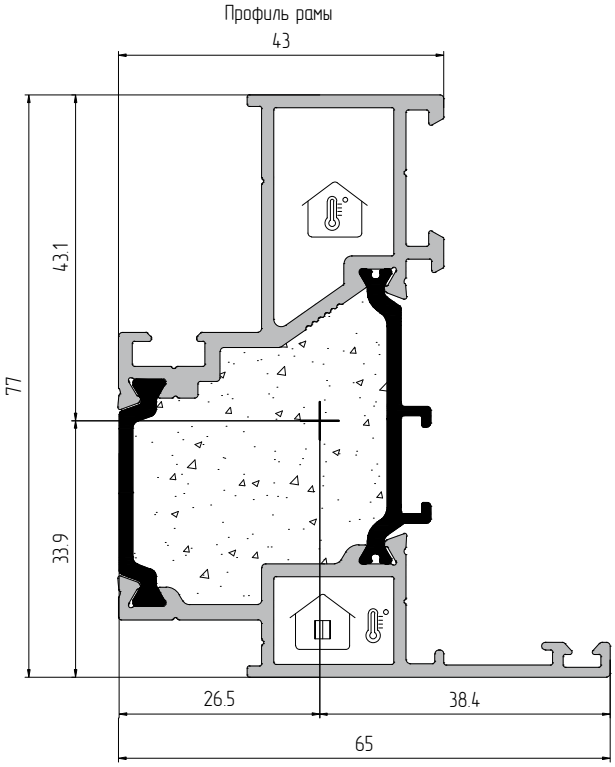


AYPC.W77.3.0130

| | | | Артикул | |
|---|---|---|---|---|
| 90° | | | AYPC.W62.0969-01 | 49 |
| | | | AYPC.W62.0969-02 | 28 |
| | | | 5x10DIN6325D | 100 |
| | | | AYPC.W62.0912 | 120 |
| ⊥ | | | ✕ | ✕ |
| | | | ✕ | ✕ |
| | | | ✕ | ✕ |
| | | | ✕ | ✕ |
| 0° | | | ✕ | ✕ |
| | | | ✕ | ✕ |
| | | | ✕ | ✕ |
| 90° | | | ✕ | ✕ |
| | | | ✕ | ✕ |
| | | | ✕ | ✕ |
| 0° | | | ✕ | ✕ |
| | | | ✕ | ✕ |
| | | | ✕ | ✕ |

| Профиль | m, кг/м.п. | S, мм$^2$ | Jx, см$^4$ | Wx, см$^3$ | ay, мм | Jy, см$^4$ | Wy, см$^3$ | ax, мм |
|---|---|---|---|---|---|---|---|---|
| AYPC.W77.3.0130 | 1.66 | 666.4 | 26.5 | 6.1 | 43.1 | 11.0 | 2.9 | 38.4 |

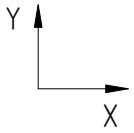


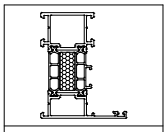

| | |
|---|---|
| | AYPC.W77.3.0131 |
| m | 6.5x2 |

Профиль рамы

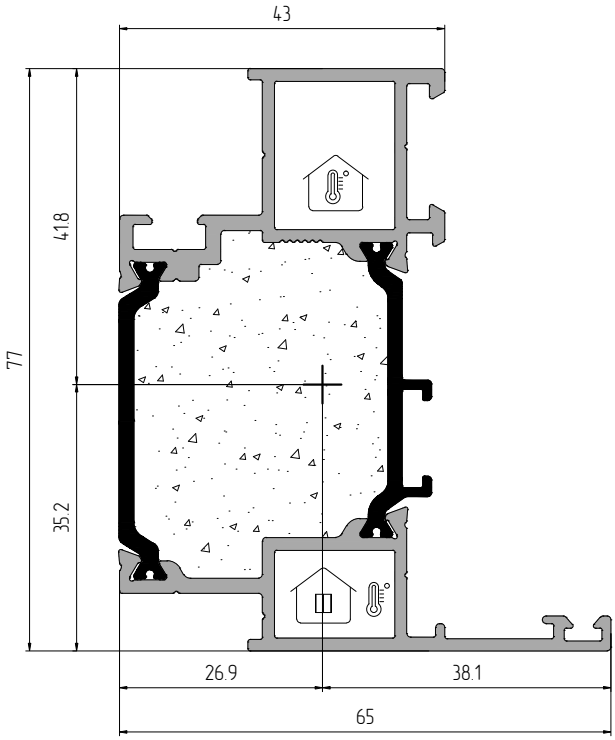


AYPC.W77.3.0131

| | | | Артикул | |
|---|---|---|---|---|
| 90° | | | AYPC.W62.0969-01 | 49 |
| | | | AYPC.W62.0969-02 | 28 |
| | | | 5x10DIN6325D | 100 |
| | | | AYPC.W62.0912 | 120 |
| ⊥ | | | ✕ | ✕ |
| | | | ✕ | ✕ |
| | | | ✕ | ✕ |
| | | | ✕ | ✕ |
| α | | | ✕ | ✕ |
| | | | ✕ | ✕ |
| | | | ✕ | ✕ |
| 90° | | | ✕ | ✕ |
| | | | ✕ | ✕ |
| | | | ✕ | ✕ |
| α | | | ✕ | ✕ |
| | | | ✕ | ✕ |
| | | | ✕ | ✕ |

| Профиль | m, кг/м.п. | S, мм$^2$ | Jx, см$^4$ | Wx, см$^3$ | ay, мм | Jy, см$^4$ | Wy, см$^3$ | ax, мм |
|---|---|---|---|---|---|---|---|---|
| AYPC.W77.3.0131 | 1.64 | 664.6 | 28.1 | 6.7 | 41.8 | 10.9 | 2.9 | 38.1 |

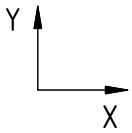


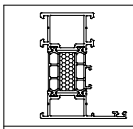

AYPC.W77.3.0132

m 6.5x2

Профиль рамы

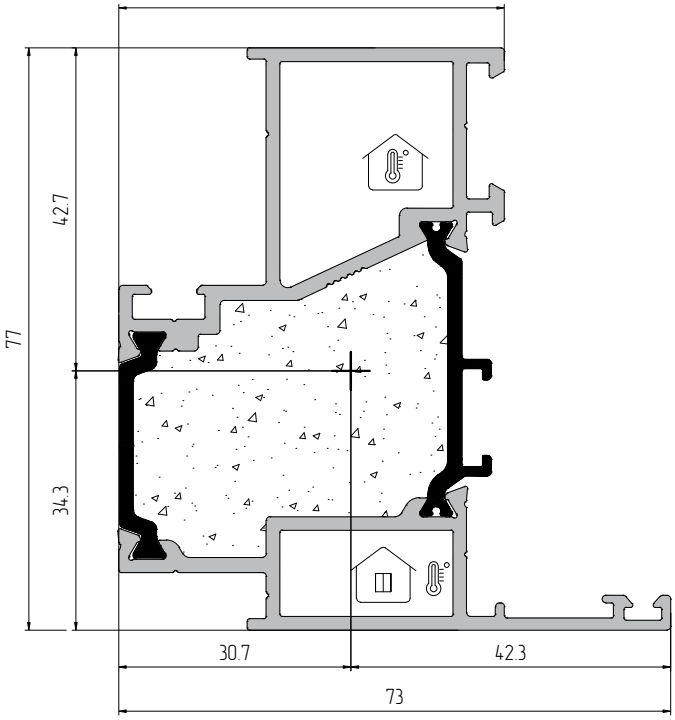


AYPC.W77.3.0132

| | | | Артикул | |
|---|---|---|---|---|
| 90° | | | AYPC.W62.0953-01 | 200 |
| | | | AYPC.W62.0953-02 | 100 |
| | | | 5x10DIN6325D | 100 |
| | | | AYPC.W62.0912 | 120 |
| ⊥ | | | ✕ | ✕ |
| | | | ✕ | ✕ |
| | | | ✕ | ✕ |
| | | | ✕ | ✕ |
| α° | | | ✕ | ✕ |
| | | | ✕ | ✕ |
| | | | ✕ | ✕ |
| 90° | | | ✕ | ✕ |
| | | | ✕ | ✕ |
| | | | ✕ | ✕ |
| α° | | | ✕ | ✕ |
| | | | ✕ | ✕ |
| | | | ✕ | ✕ |

| Профиль | m, кг/м.п. | S, мм$^2$ | Jx, см$^4$ | Wx, см$^3$ | ay, мм | Jy, см$^4$ | Wy, см$^3$ | ax, мм |
|---|---|---|---|---|---|---|---|---|
| AYPC.W77.3.0132 | 1.89 | 744.5 | 31.6 | 7.4 | 42.7 | 16.9 | 4.0 | 42.3 |

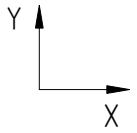


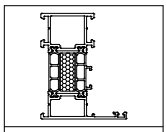

| | |
|---|---|
| | AYPC.W77.3.0133 |
| m | 6.5x2 |

Профиль рамы

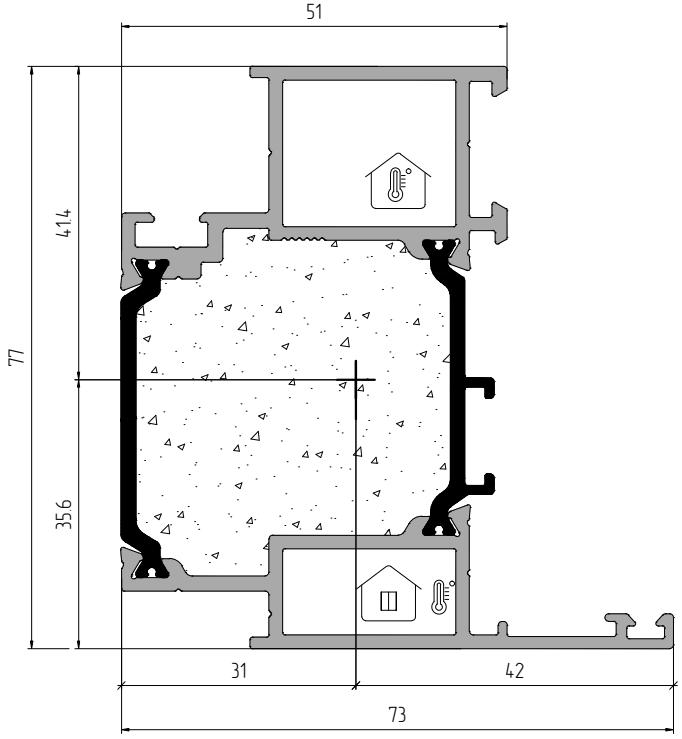


AYPC.W77.3.0133

| | | | Артикул | |
|---|---|---|---|---|
| 90° | | | AYPC.W62.0953-01 | 200 |
| | | | AYPC.W62.0953-02 | 100 |
| | | | 5x10DIN6325D | 100 |
| | | | AYPC.W62.0912 | 120 |
| ⊥ | | | ✕ | ✕ |
| | | | ✕ | ✕ |
| | | | ✕ | ✕ |
| | | | ✕ | ✕ |
| α | | | ✕ | ✕ |
| | | | ✕ | ✕ |
| | | | ✕ | ✕ |
| 90° | | | ✕ | ✕ |
| | | | ✕ | ✕ |
| | | | ✕ | ✕ |
| α | | | ✕ | ✕ |
| | | | ✕ | ✕ |
| | | | ✕ | ✕ |

| Профиль | m, кг/м.п. | S, мм$^2$ | Jx, см$^4$ | Wx, см$^3$ | ay, мм | Jy, см$^4$ | Wy, см$^3$ | ax, мм |
|---|---|---|---|---|---|---|---|---|
| AYPC.W77.3.0133 | 1.87 | 740.8 | 33.3 | 8.1 | 41.4 | 16.6 | 4.0 | 42.0 |

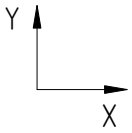


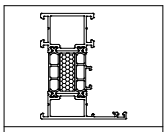

AYPC.W77.3.0134

m 6.5x2

Профиль рамы

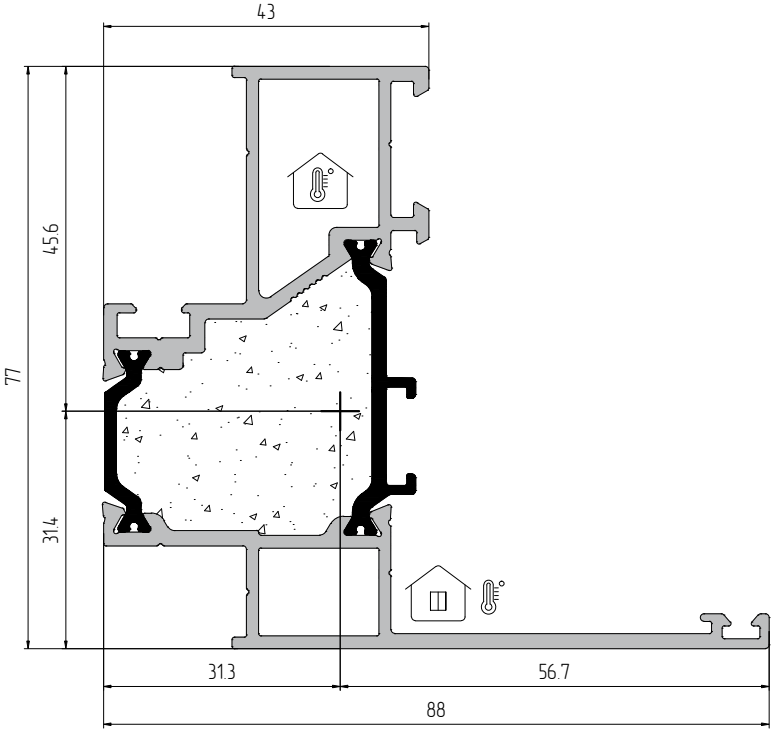


AYPC.W77.3.0134

| | | | Артикул | |
|---|---|---|---|---|
| 90° | | | AYPC.W62.0969-01 | 49 |
| | | | AYPC.W62.0969-02 | 28 |
| | | | 5x10DIN6325D | 100 |
| | | | AYPC.W62.0942 | 50 |
| ⊥ | | | ✕ | ✕ |
| | | | ✕ | ✕ |
| | | | ✕ | ✕ |
| | | | ✕ | ✕ |
| α° | | | ✕ | ✕ |
| | | | ✕ | ✕ |
| | | | ✕ | ✕ |
| 90° | | | ✕ | ✕ |
| | | | ✕ | ✕ |
| | | | ✕ | ✕ |
| α° | | | ✕ | ✕ |
| | | | ✕ | ✕ |
| | | | ✕ | ✕ |

| Профиль | m, кг/м.п. | S, мм$^2$ | Jx, см$^4$ | Wx, см$^3$ | ay, мм | Jy, см$^4$ | Wy, см$^3$ | ax, мм |
|---|---|---|---|---|---|---|---|---|
| AYPC.W77.3.0134 | 1.76 | 698 | 29.5 | 6.5 | 45.6 | 23.2 | 4.1 | 56.7 |

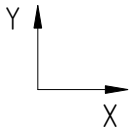


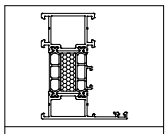

| | |
|---|---|
| | AYPC.W77.3.0135 |
| m | 6.5x2 |

Профиль рамы

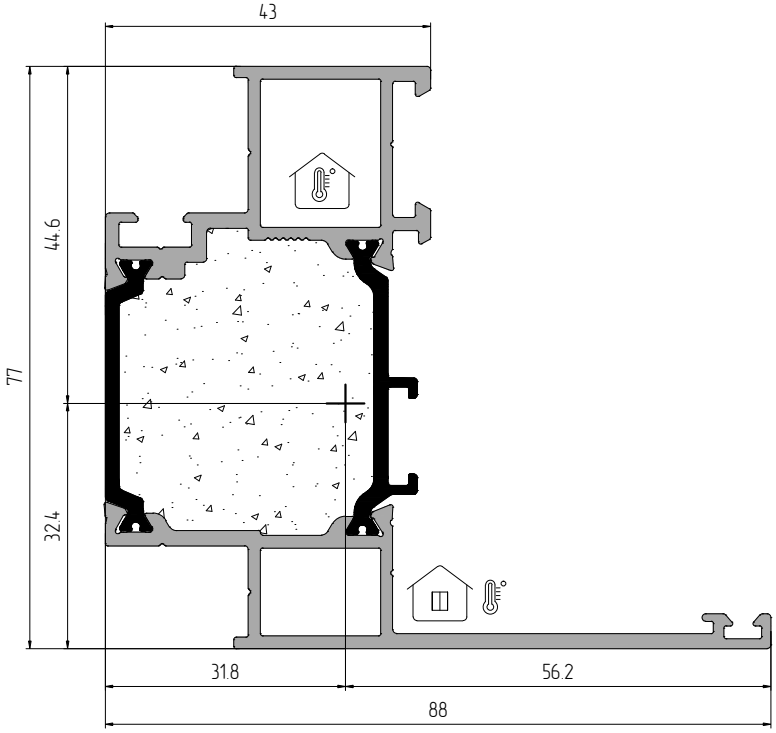


AYPC.W77.3.0135

| | | | Артикул | |
|---|---|---|---|---|
| 90° | | | AYPC.W62.0969-01 | 49 |
| | | | AYPC.W62.0969-02 | 28 |
| | | | 5x10DIN6325D | 100 |
| | | | AYPC.W62.0942 | 50 |
| ⊥ | | | ✕ | ✕ |
| | | | ✕ | ✕ |
| | | | ✕ | ✕ |
| | | | ✕ | ✕ |
| α | | | ✕ | ✕ |
| | | | ✕ | ✕ |
| | | | ✕ | ✕ |
| 90° | | | ✕ | ✕ |
| | | | ✕ | ✕ |
| | | | ✕ | ✕ |
| α | | | ✕ | ✕ |
| | | | ✕ | ✕ |
| | | | ✕ | ✕ |

| Профиль | m, кг/м.п. | S, мм$^2$ | Jx, см$^4$ | Wx, см$^3$ | ay, мм | Jy, см$^4$ | Wy, см$^3$ | ax, мм |
|---|---|---|---|---|---|---|---|---|
| AYPC.W77.3.0135 | 1.75 | 696 | 31.3 | 7.0 | 44.6 | 23.0 | 4.1 | 56.2 |

АЛЮТЕХ
ПРОФИЛЬНЫЕ СИСТЕМЫ

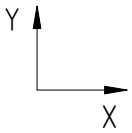


| | |
|---|---|
| 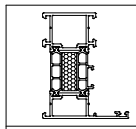 | |
| | AYPC.W77.3.0207 |
| m | 6.5x2 |

Профиль створки

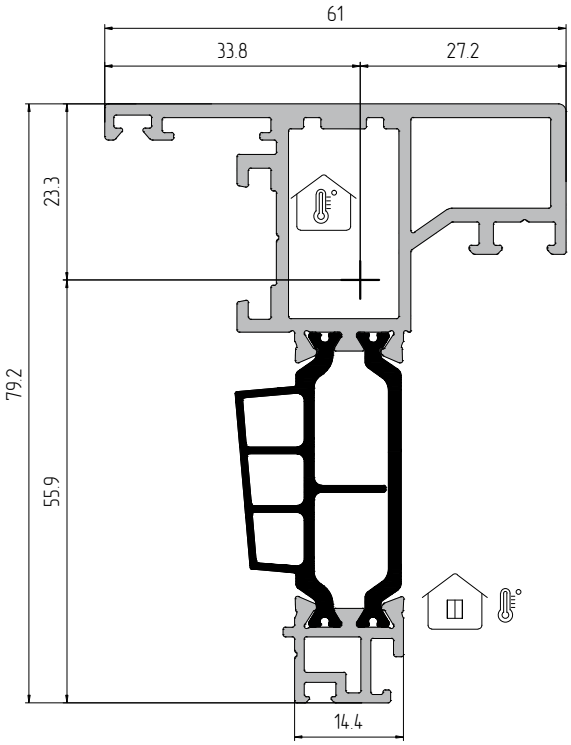


AYPC.W77.3.0207

| | | | Артикул | | |
|---|---|---|---|---|---|
| 90° | | | AYPC.W62.0963 | | 160 |
| | | | | AYPC.W62.0983 | 80 |
| | | | | 0136/200 | 200 |
| | | | 4x6-C1ISO8734 | | 100 |
| | | | | 5x10DIN6325D | 100 |
| | | | | 0097/400 | 400 |
| | | | ✕ | | ✕ |
| | | | ✕ | | ✕ |
| ⊥ | | | ✕ | | ✕ |
| | | | ✕ | | ✕ |
| | | | ✕ | | ✕ |
| | | | ✕ | | ✕ |
| | | | ✕ | | ✕ |
| | | | ✕ | | ✕ |
| α° | | | ✕ | | ✕ |
| | | | ✕ | | ✕ |
| | | | ✕ | | ✕ |
| 90° | | | ✕ | | ✕ |
| | | | ✕ | | ✕ |
| | | | ✕ | | ✕ |
| α° | | | ✕ | | ✕ |
| | | | ✕ | | ✕ |
| | | | ✕ | | ✕ |

| Профиль | m, кг/м.п. | S, мм$^2$ | Jx, см$^4$ | Wx, см$^3$ | ay, мм | Jy, см$^4$ | Wy, см$^3$ | ax, мм |
|---|---|---|---|---|---|---|---|---|
| AYPC.W77.3.0207 | 1.59 | 687 | 22.7 | 4.1 | 55.9 | 9.7 | 2.9 | 33.8 |

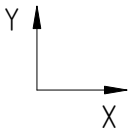


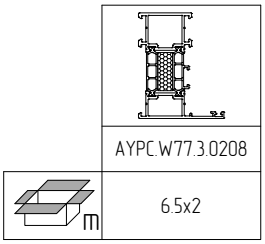


Профиль створки

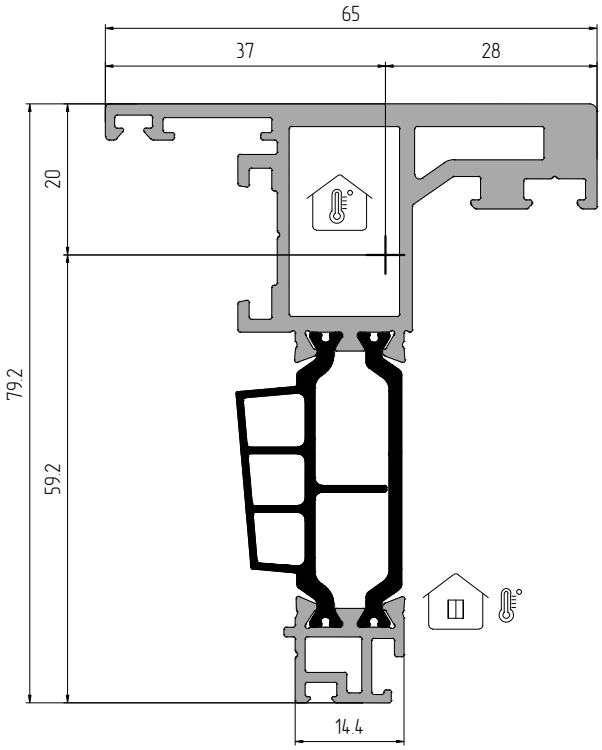


AYPC.W77.3.0208

| | | | Артикул | |
|---|---|---|---|---|
| 90° | | | AYPC.W62.0963 | 160 |
| | | | AYPC.W62.0983 | 80 |
| | | | 0136/200 | 200 |
| | | | 4x6-C1ISO8734 | 100 |
| | | | 5x10DIN6325D | 100 |
| | | | 0097/400 | 400 |
| | | | ✕ | ✕ |
| | | | ✕ | ✕ |
| ⊥ | | | ✕ | ✕ |
| | | | ✕ | ✕ |
| | | | ✕ | ✕ |
| | | | ✕ | ✕ |
| | | | ✕ | ✕ |
| α° | | | ✕ | ✕ |
| | | | ✕ | ✕ |
| 90° | | | ✕ | ✕ |
| | | | ✕ | ✕ |
| | | | ✕ | ✕ |
| α° | | | ✕ | ✕ |
| | | | ✕ | ✕ |
| | | | ✕ | ✕ |

| Профиль | m, кг/м.п. | S, мм$^2$ | Jx, см$^4$ | Wx, см$^3$ | ay, мм | Jy, см$^4$ | Wy, см$^3$ | ax, мм |
|---|---|---|---|---|---|---|---|---|
| AYPC.W77.3.0208 | 1.84 | 780 | 24.9 | 4.2 | 59.2 | 13.7 | 3.7 | 37.0 |

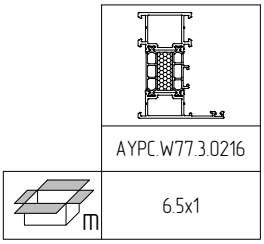


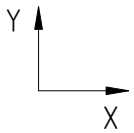


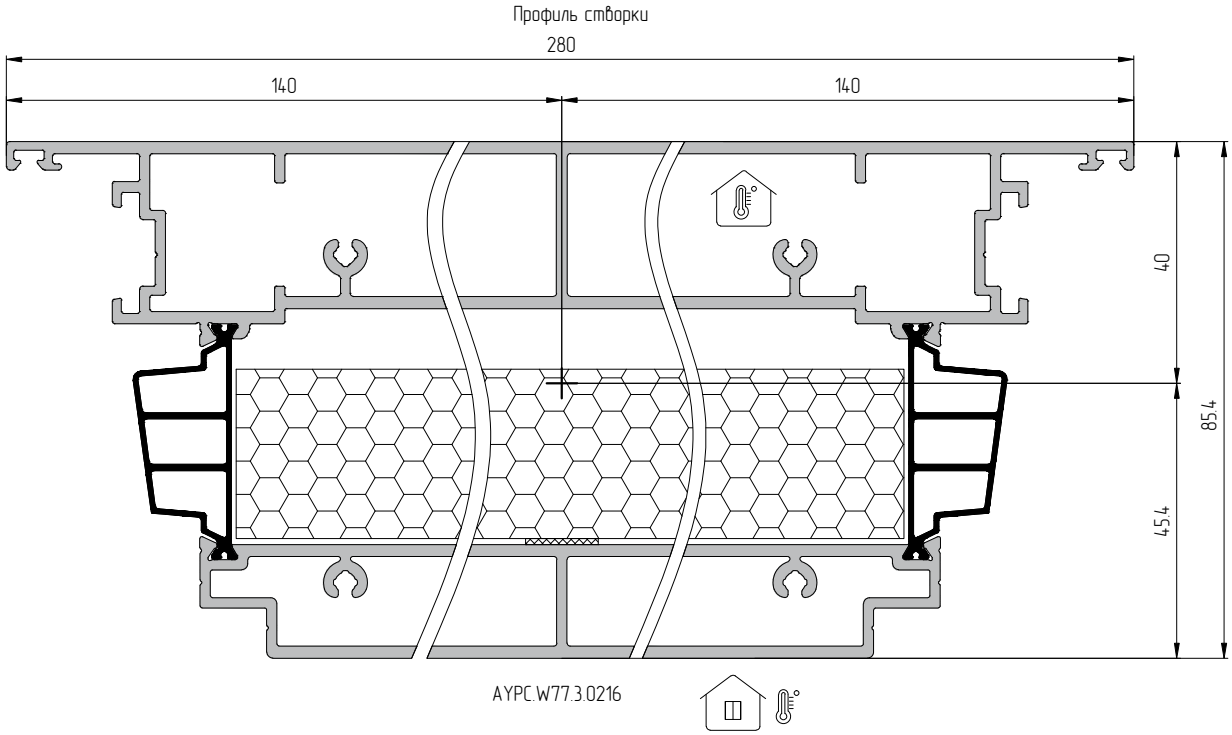


| Профиль | m, кг/м.п. | S, мм$^2$ | Jx, см$^4$ | Wx, см$^3$ | ay, мм | Jy, см$^4$ | Wy, см$^3$ | ax, мм |
|---|---|---|---|---|---|---|---|---|
| AYPC.W77.3.0216 | 6.89 | 2583.6 | 182 | 40.2 | 45.4 | 1347.3 | 96.24 | 140 |

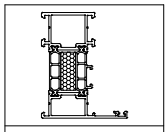

AYPC.W77.3.0217

m 6.5x1

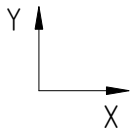


Профиль створки

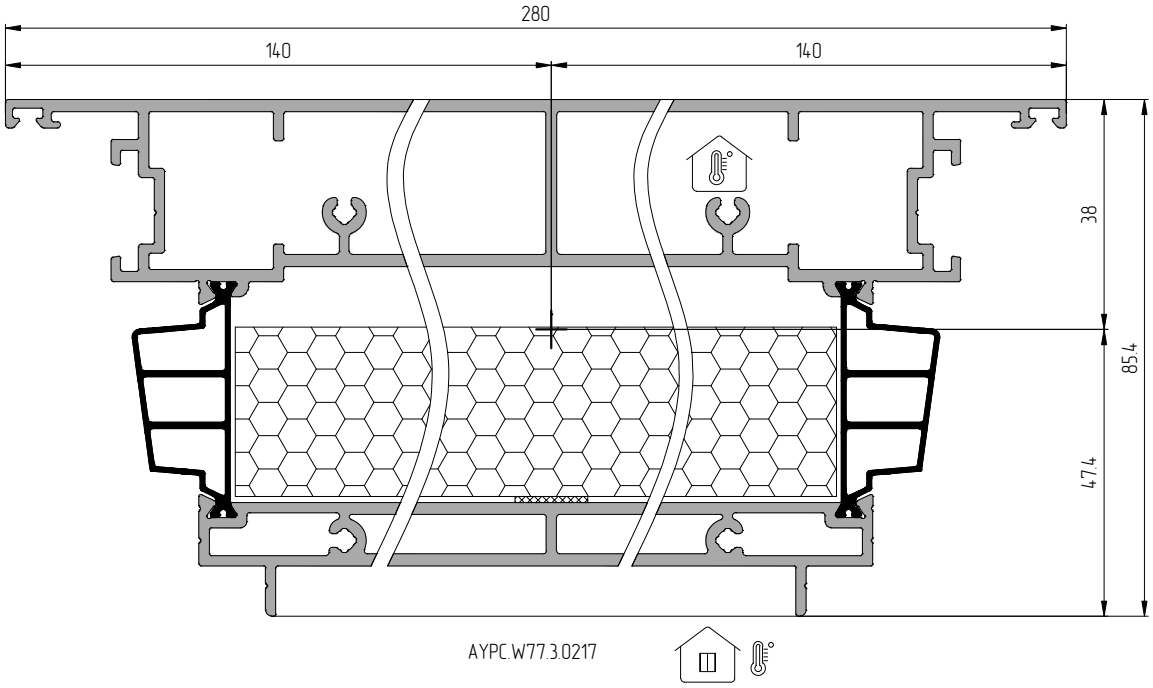


| Профиль | m, кг/м.п. | S, мм$^2$ | Jx, см$^4$ | Wx, см$^3$ | ay, мм | Jy, см$^4$ | Wy, см$^3$ | ax, мм |
|---|---|---|---|---|---|---|---|---|
| AYPC.W77.3.0217 | 6.79 | 2544.8 | 159 | 33.6 | 47.4 | 1327.31 | 94.81 | 140 |

АЛЮТЕХ
ПРОФИЛЬНЫЕ СИСТЕМЫ

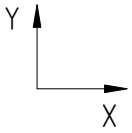


| | |
|---|---|
| 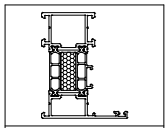 | |
| | AYPC.W77.3.0218 |
| m | 6.5x2 |

Профиль створки

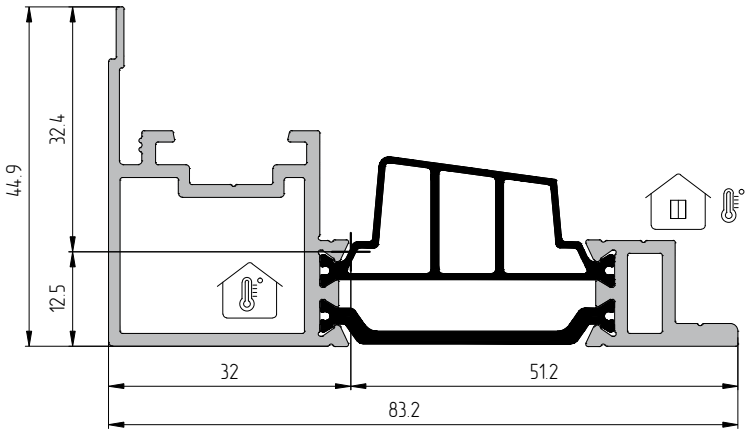


AYPC.W77.3.0218

| | | Артикул | |
|---|---|---|---|
| W77VS | 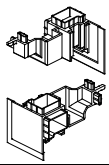 | AYPC.W77.0903 | 48 |
| | 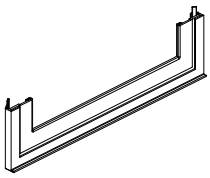 | FRK98-280 | 40 |

| Профиль | m, кг/м.п. | S, мм$^2$ | Jx, см$^4$ | Wx, см$^3$ | ay, мм | Jy, см$^4$ | Wy, см$^3$ | ax, мм |
|---|---|---|---|---|---|---|---|---|
| AYPC.W77.3.0218 | 1.24 | 549.8 | 3 | 0.9 | 32.4 | 27.85 | 5.44 | 51.2 |

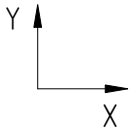


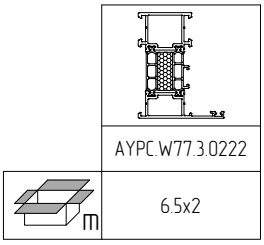


Профиль створки

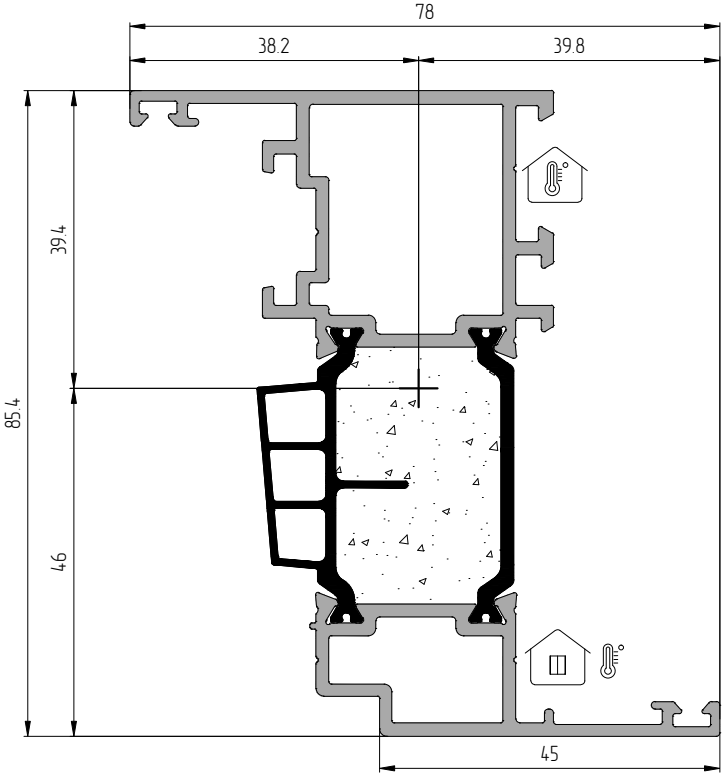


AYPC.W77.3.0222

| | | | Артикул | |
|---|---|---|---|---|
| 90° | | | AYPC.W62.0953 | 200 |
| | | | AYPC.W62.0953-03 | 40 |
| | | | 5x10DIN6325D | 100 |
| | | | AYPC.W62.0912 | 120 |
| | | | AYPC.W62.0957 | 200 |
| ⊥ | | | ✕ | ✕ |
| | | | ✕ | ✕ |
| | | | ✕ | ✕ |
| | | | ✕ | ✕ |
| | | | ✕ | ✕ |
| α | | | AYPC.W62.0962 | 50 |
| | | | AYPC.W62.0962-03 | 20 |
| | | | 5x10DIN6325D | 100 |
| 90° | | | ✕ | ✕ |
| | | | ✕ | ✕ |
| | | | ✕ | ✕ |
| α | | | ✕ | ✕ |
| | | | ✕ | ✕ |
| | | | ✕ | ✕ |

| Профиль | m, кг/м.п. | S, мм$^2$ | Jx, см$^4$ | Wx, см$^3$ | ay, мм | Jy, см$^4$ | Wy, см$^3$ | ax, мм |
|---|---|---|---|---|---|---|---|---|
| AYPC.W77.3.0222 | 1.84 | 760.8 | 43 | 9.3 | 46 | 14.5 | 3.64 | 39.8 |

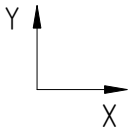


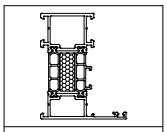

AYPC.W77.3.0223

m 6.5x2

Профиль створки

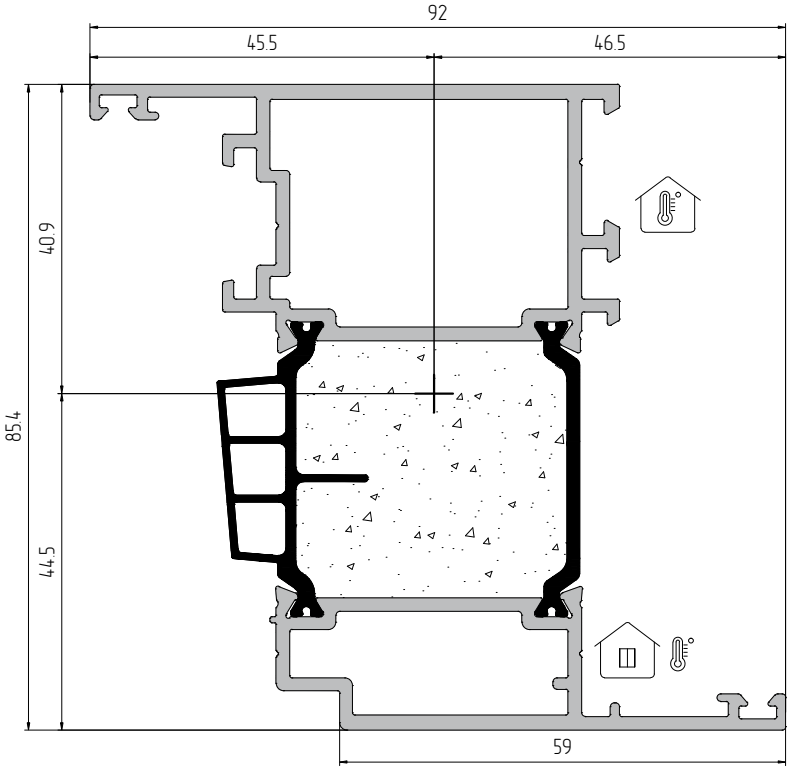


AYPC.W77.3.0223

| | | | Артикул | |
|---|---|---|---|---|
| 90° | | | AYPC.W62.0937 | 60 |
| | | | AYPC.W62.0954-05 | 50 |
| | | | 5x10DIN6325D | 100 |
| | | | AYPC.W62.0912 | 120 |
| | | | AYPC.W62.0957 | 200 |
| ⊥ | | | ✕ | ✕ |
| | | | ✕ | ✕ |
| | | | ✕ | ✕ |
| | | | ✕ | ✕ |
| | | | ✕ | ✕ |
| α° | | | AYPC.W62.0939 | 50 |
| | | | AYPC.W62.0939-03 | 40 |
| | | | 5x10DIN6325D | 100 |
| 90° | | | ✕ | ✕ |
| | | | ✕ | ✕ |
| | | | ✕ | ✕ |
| α° | | | ✕ | ✕ |
| | | | ✕ | ✕ |
| | | | ✕ | ✕ |

| Профиль | m, кг/м.п. | S, мм$^2$ | Jx, см$^4$ | Wx, см$^3$ | ay, мм | Jy, см$^4$ | Wy, см$^3$ | ax, мм |
|---|---|---|---|---|---|---|---|---|
| AYPC.W77.3.0223 | 2.23 | 893.4 | 54.5 | 12.24 | 44.5 | 29 | 6.24 | 46.5 |

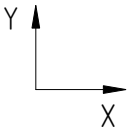


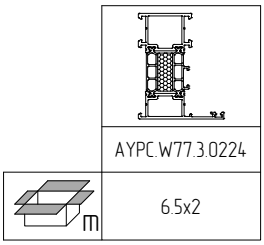


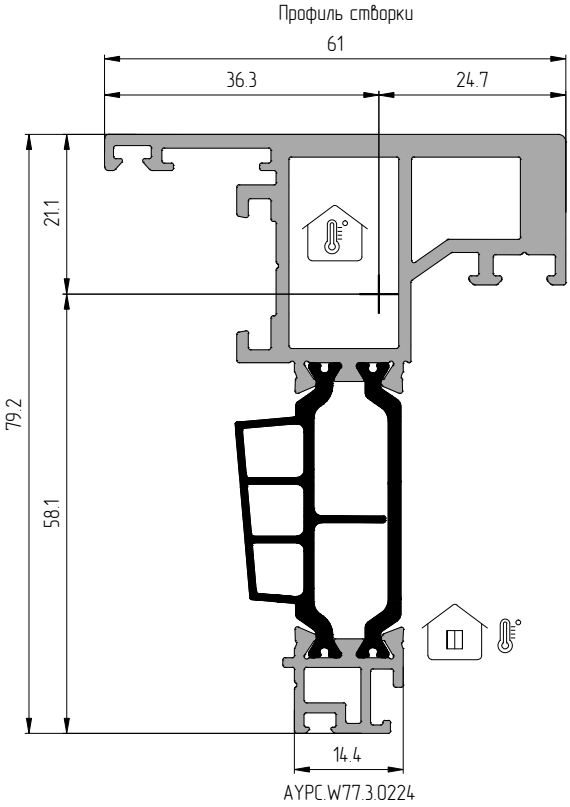


| | | | Артикул | |
|---|---|---|---|---|
| 90° | | | AYPC.W62.0963 | 160 |
| | | | AYPC.W62.0983 | 80 |
| | | | 0136/200 | 200 |
| | | | 4x6-C1ISO8734 | 100 |
| | | | 5x10DIN6325D | 100 |
| | | | 0097/400 | 400 |
| | | | ✕ | ✕ |
| | | | ✕ | ✕ |
| ⊥ | | | ✕ | ✕ |
| | | | ✕ | ✕ |
| | | | ✕ | ✕ |
| | | | ✕ | ✕ |
| | | | ✕ | ✕ |
| | | | ✕ | ✕ |
| | | | ✕ | ✕ |
| | | | ✕ | ✕ |
| | | | ✕ | ✕ |
| | | | ✕ | ✕ |
| | | | ✕ | ✕ |
| | | | ✕ | ✕ |

| Профиль | m, кг/м.п. | S, мм$^2$ | Jx, см$^4$ | Wx, см$^3$ | ay, мм | Jy, см$^4$ | Wy, см$^3$ | ax, мм |
|---|---|---|---|---|---|---|---|---|
| AYPC.W77.3.0224 | 1.79 | 762 | 24.1 | 4.1 | 58.1 | 12.4 | 3.4 | 36.3 |

АЛЮТЕХ
ПРОФИЛЬНЫЕ СИСТЕМЫ

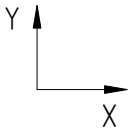


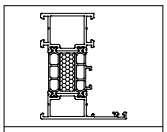

| | |
|---|---|
| | AYPC.W77.3.0225 |
| m | 6.5x2 |

Профиль створки

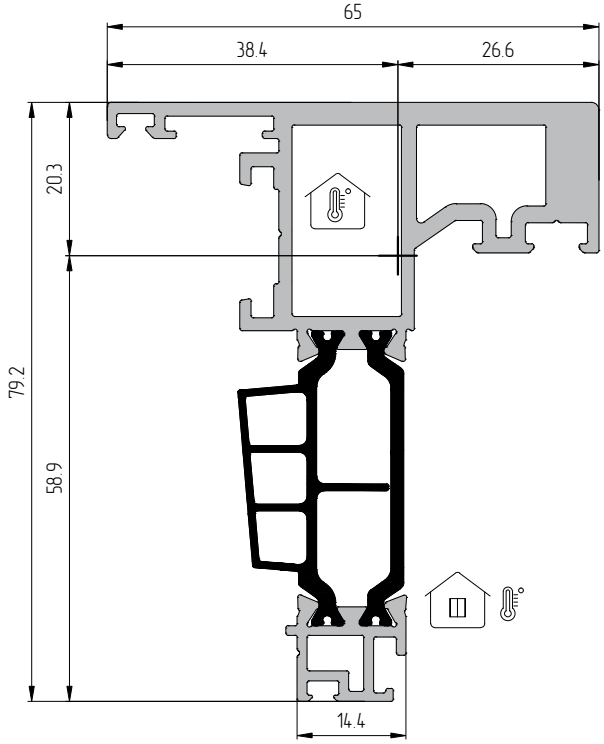


AYPC.W77.3.0225

| | | | Артикул | | |
|---|---|---|---|---|---|
| 90° | | | AYPC.W62.0963 | | 160 |
| | | | | AYPC.W62.0983 | 80 |
| | | | | 0136/200 | 200 |
| | | | 4x6-C1IS08734 | | 100 |
| | | | | 5x10DIN6325D | 100 |
| | | | | 0097/400 | 400 |
| | | | ✕ | | ✕ |
| | | | ✕ | | ✕ |
| ⊥ | | | ✕ | | ✕ |
| | | | ✕ | | ✕ |
| | | | ✕ | | ✕ |
| | | | ✕ | | ✕ |
| | | | ✕ | | ✕ |
| | | | ✕ | | ✕ |
| | | | ✕ | | ✕ |
| 90° | | | ✕ | | ✕ |
| | | | ✕ | | ✕ |
| | | | ✕ | | ✕ |
| α° | | | ✕ | | ✕ |
| | | | ✕ | | ✕ |
| | | | ✕ | | ✕ |

| Профиль | m, кг/м.п. | S, мм$^2$ | Jx, см$^4$ | Wx, см$^3$ | ay, мм | Jy, см$^4$ | Wy, см$^3$ | ax, мм |
|---|---|---|---|---|---|---|---|---|
| AYPC.W77.3.0225 | 1.92 | 811 | 24.6 | 4.2 | 58.9 | 15.8 | 4.1 | 38.4 |

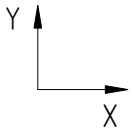


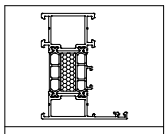

AYPC.W77.3.0302

m 6.5x4

Профиль импоста

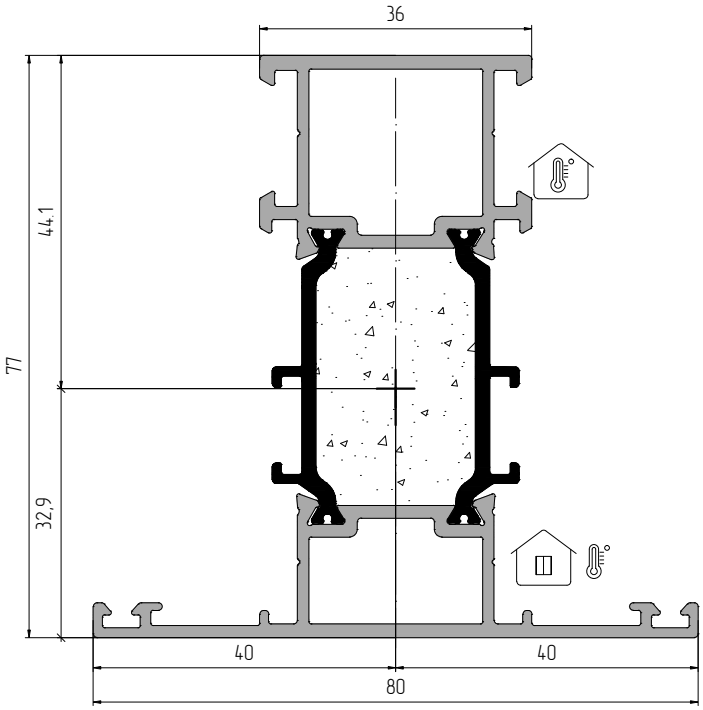


AYPC.W77.3.0302

| | | | Артикул | |
|---|---|---|---|---|
| 90° | | | AYPC.W62.0953-01 | 200 |
| | | | AYPC.W62.0953-02 | 100 |
| | | | 5x10DIN6325D | 100 |
| | | | AYPC.W62.0912 | 120 |
| | | | AYPC.W62.0957 | 200 |
| ⊥ | | | AYPC.W62.0951-01 | 100 |
| | | | AYPC.W62.0973-01 | 56 |
| | | | AYPC.W77.0909-01 | 60 |
| | | | AYPC.W62.0913 | 120 |
| | | | AYPC.W62.0914 | 120 |
| α° | | | AYPC.W62.0962-01 | 28 |
| | | | AYPC.W62.0962-02 | 40 |
| | | | 5x10DIN6325D | 100 |
| 90° | | | AYPC.W62.0978-01 | 40 |
| | | | AYPC.W62.0979-01 | 24 |
| | | | 5x10DIN6325D | 100 |
| α° | | | AYPC.W62.0982-01 | 56 |
| | | | AYPC.W62.0984-01 | 32 |
| | | | 5x10DIN6325D | 100 |

| Профиль | m, кг/м.п. | S, мм$^2$ | Jx, см$^4$ | Wx, см$^3$ | ay, мм | Jy, см$^4$ | Wy, см$^3$ | ax, мм |
|---|---|---|---|---|---|---|---|---|
| AYPC.W77.3.0302 | 1.66 | 691 | 33.5 | 7.6 | 44.1 | 13.65 | 3.4 | 40.0 |

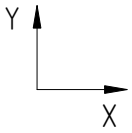


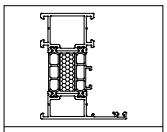

| | |
|---|---|
| | AYPC.W77.3.0303 |
| m | 6.5x4 |

Профиль импоста

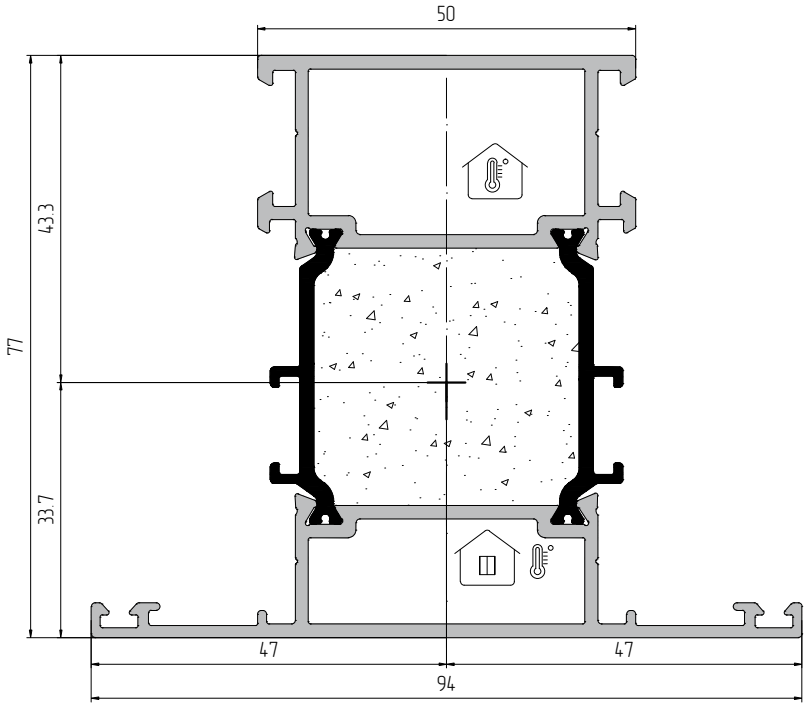


AYPC.W77.3.0303

| | | | Артикул | |
|---|---|---|---|---|
| 90° | | | AYPC.W62.0954-02 | 140 |
| | | | AYPC.W62.0954-03 | 70 |
| | | | 5x10DIN6325D | 100 |
| | | | AYPC.W62.0912 | 120 |
| | | | AYPC.W62.0957 | 200 |
| ⊥ | | | AYPC.W62.0951-02 | 80 |
| | | | AYPC.W62.0973-02 | 40 |
| | | | AYPC.W77.0909-02 | 40 |
| | | | AYPC.W62.0913 | 120 |
| | | | AYPC.W62.0914 | 120 |
| α° | | | AYPC.W62.0939-01 | 50 |
| | | | AYPC.W62.0939-02 | 40 |
| | | | 5x10DIN6325D | 100 |
| 90° | | | AYPC.W62.0978-02 | 25 |
| | | | AYPC.W62.0979-02 | 15 |
| | | | 5x10DIN6325D | 100 |
| α° | | | AYPC.W62.0982-02 | 35 |
| | | | AYPC.W62.0984-02 | 20 |
| | | | 5x10DIN6325D | 100 |

| Профиль | m, кг/м.п. | S, мм$^2$ | Jx, см$^4$ | Wx, см$^3$ | ay, мм | Jy, см$^4$ | Wy, см$^3$ | ax, мм |
|---|---|---|---|---|---|---|---|---|
| AYPC.W77.3.0303 | 2.02 | 809 | 41.2 | 9.5 | 43.3 | 26.3 | 5.6 | 47.0 |

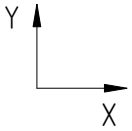


| | |
|---|---|
| 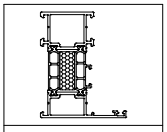 | |
| | AYPC.W77.3.0310 |
| m | 6.5x2 |

| | | | Артикул | |
|---|---|---|---|---|
| 90° | | | ✕ | ✕ |
| | | | ✕ | ✕ |
| | | | ✕ | ✕ |
| | | | ✕ | ✕ |
| | | | ✕ | ✕ |
| ⊥ | | | AYPC.W62.0967-01 | 70 |
| | | | AYPC.W62.0973-01 | 56 |
| | | | AYPC.W77.0909-01 | 60 |
| | | | AYPC.W62.0943 | 60 |
| α° | | | ✕ | ✕ |
| | | | ✕ | ✕ |
| | | | ✕ | ✕ |
| 90° | | | ✕ | ✕ |
| | | | ✕ | ✕ |
| | | | ✕ | ✕ |
| α° | | | ✕ | ✕ |
| | | | ✕ | ✕ |
| | | | ✕ | ✕ |

Профиль импоста

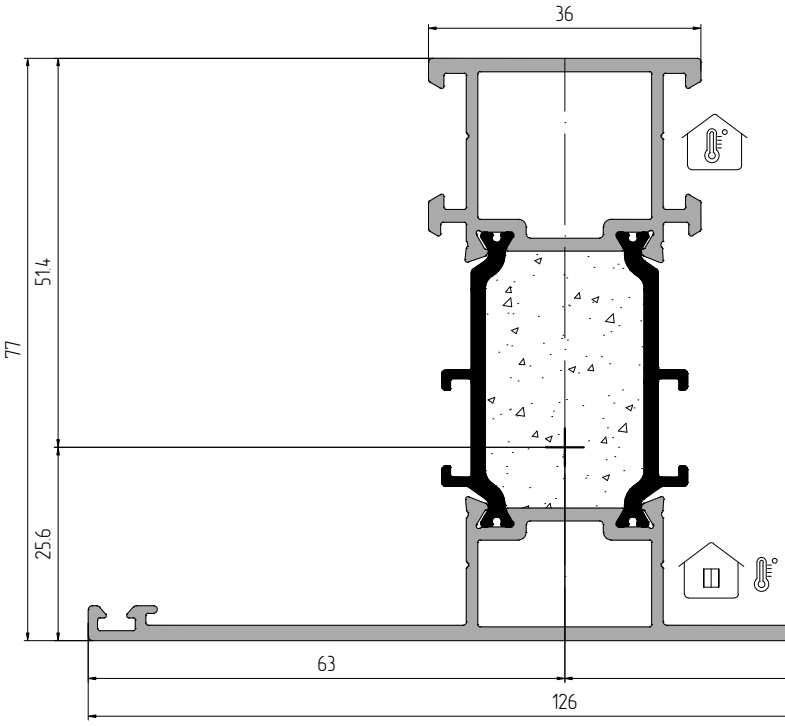


AYPC.W77.3.0310

| Профиль | m, кг/м.п. | S, мм$^2$ | Jx, см$^4$ | Wx, см$^3$ | ay, мм | Jy, см$^4$ | Wy, см$^3$ | ax, мм |
|---|---|---|---|---|---|---|---|---|
| AYPC.W77.3.0310 | 1.94 | 792 | 39.9 | 7.8 | 51.4 | 42.2 | 6.7 | 63.0 |

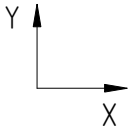


| | |
|---|---|
| 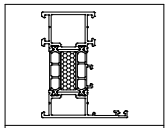 | |
| | AYPC.W77.3.0312 |
| m | 6.5x2 |

| | | | Артикул | |
|---|---|---|---|---|
| 90° | | | ✕ | ✕ |
| | | | ✕ | ✕ |
| | | | ✕ | ✕ |
| | | | ✕ | ✕ |
| | | | ✕ | ✕ |
| ⊥ | | | AYPC.W62.0967 | 140 |
| | | | AYPC.W62.0973 | 104 |
| | | | AYPC.W77.0909 | 60 |
| | | | AYPC.W62.0943 | 60 |
| | | | ✕ | ✕ |
| | | | ✕ | ✕ |
| | | | ✕ | ✕ |
| 90° | | | ✕ | ✕ |
| | | | ✕ | ✕ |
| | | | ✕ | ✕ |
| | | | ✕ | ✕ |
| | | | ✕ | ✕ |
| | | | ✕ | ✕ |

Профиль импоста

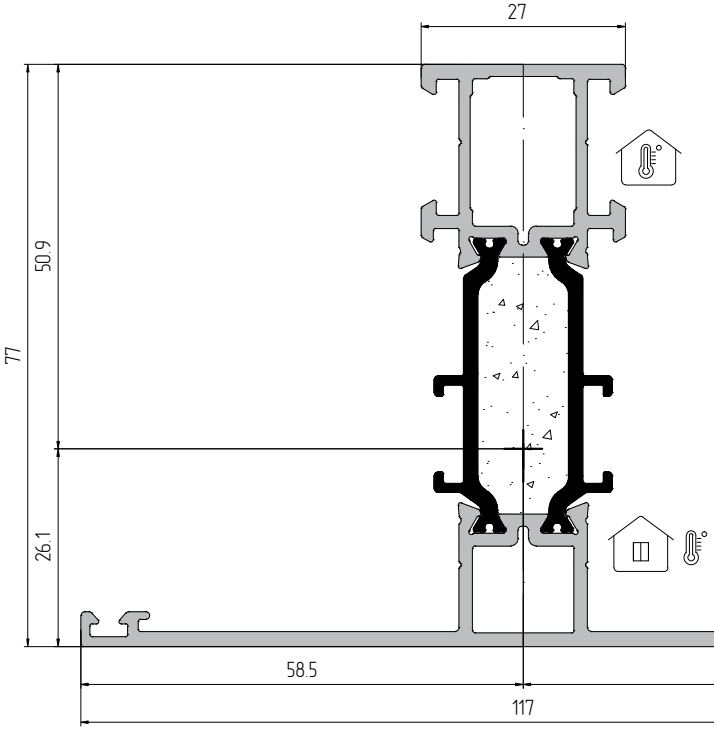


AYPC.W77.3.0312

| Профиль | m, кг/м.п. | S, мм$^2$ | Jx, см$^4$ | Wx, см$^3$ | ay, мм | Jy, см$^4$ | Wy, см$^3$ | ax, мм |
|---|---|---|---|---|---|---|---|---|
| AYPC.W77.3.0312 | 1.76 | 735 | 35.4 | 7.0 | 50.9 | 32.5 | 5.6 | 58.5 |

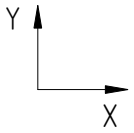


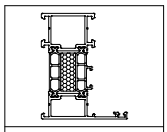

| | |
|---|---|
| | AYPC.W77.3.0321 |
| m | 6.5x4 |

Профиль импоста

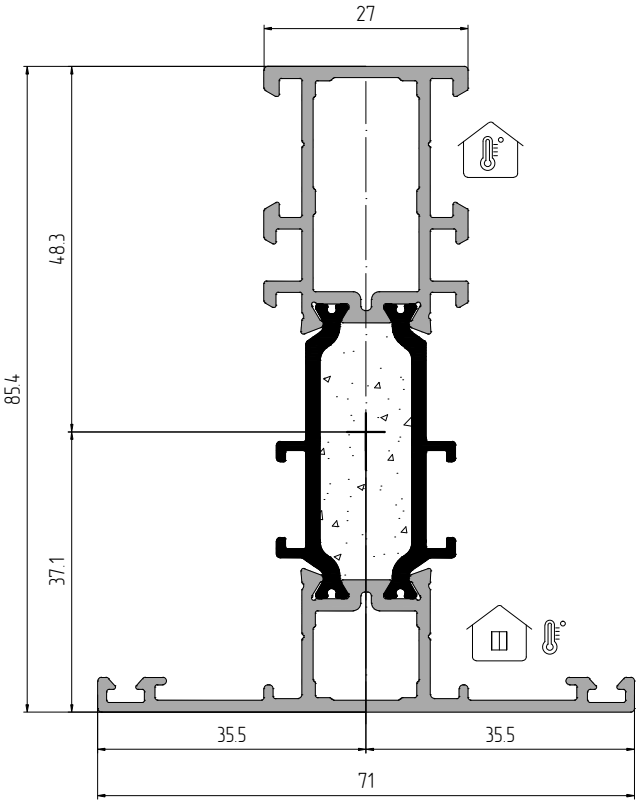


AYPC.W77.3.0321

| | | | Артикул | |
|---|---|---|---|---|
| | | | ✕ | ✕ |
| | | | ✕ | ✕ |
| | | | ✕ | ✕ |
| | | | ✕ | ✕ |
| | | | ✕ | ✕ |
| ⊥ | | | AYPC.W62.0951 | 200 |
| | | | AYPC.W62.0973 | 104 |
| | | | AYPC.W77.0909 | 60 |
| | | | AYPC.W62.0913 | 120 |
| | | | AYPC.W62.0914 | 120 |
| | | | ✕ | ✕ |
| | | | ✕ | ✕ |
| | | | ✕ | ✕ |
| | | | ✕ | ✕ |
| | | | ✕ | ✕ |
| | | | ✕ | ✕ |
| | | | ✕ | ✕ |
| | | | ✕ | ✕ |
| | | | ✕ | ✕ |

| Профиль | m, кг/м.п. | S, мм$^2$ | Jx, см$^4$ | Wx, см$^3$ | ay, мм | Jy, см$^4$ | Wy, см$^3$ | ax, мм |
|---|---|---|---|---|---|---|---|---|
| AYPC.W77.3.0321 | 1.58 | 668 | 37 | 7.7 | 48.3 | 8.9 | 2.51 | 35.5 |

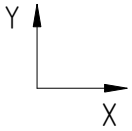


| | |
|---|---|
| 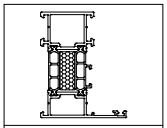 | |
| | AYPC.W77.3.0501 |
| m | 6.5x2 |

Профиль штульпа

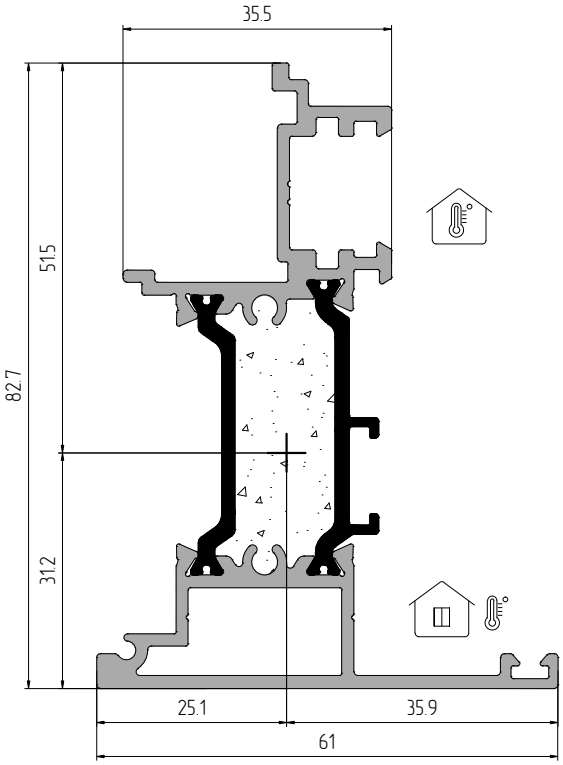


AYPC.W77.3.0501

| | | Артикул | |
|---|---|---|---|
| W77W | 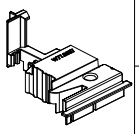 | AYPC.W77.0907 | 25 |
| | | AYPC.W77.0907-01 | 25 |
| | | 3,9x13-A2ISO14585 | 100 |

| Профиль | m, кг/м.п. | S, мм$^2$ | Jx, см$^4$ | Wx, см$^3$ | ay, мм | Jy, см$^4$ | Wy, см$^3$ | ax, мм |
|---|---|---|---|---|---|---|---|---|
| AYPC.W77.3.0501 | 1.50 | 628.4 | 26.99 | 5.24 | 51.5 | 7.72 | 2.15 | 35.9 |

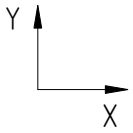


| | |
|---|---|
| 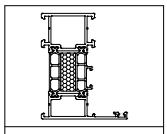 | |
| | AYPC.W77.3.0503 |
| m | 6.5x2 |

Профиль штульпа

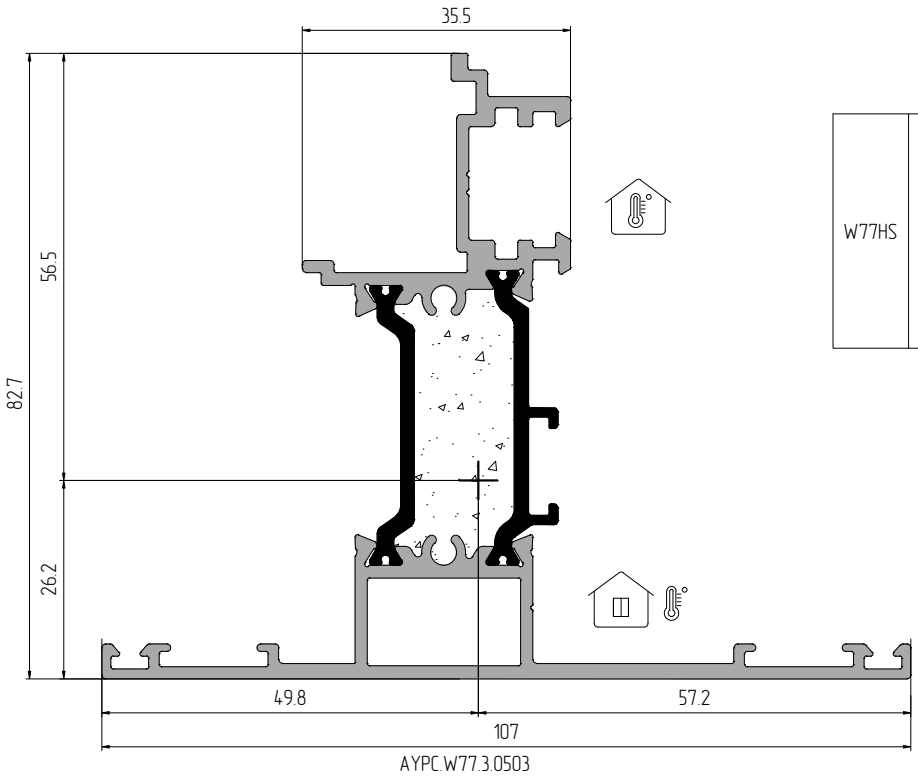


| | | Артикул | |
|---|---|---|---|
| W77HS | 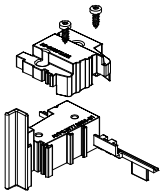 | AYPC.W77.0906 | 25 |

| Профиль | m, кг/м.п. | S, мм$^2$ | Jx, см$^4$ | Wx, см$^3$ | ay, мм | Jy, см$^4$ | Wy, см$^3$ | ax, мм |
|---|---|---|---|---|---|---|---|---|
| AYPC.W77.3.0503 | 1.73 | 715 | 32.0 | 5.7 | 56.5 | 25.8 | 4.5 | 57.2 |

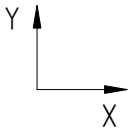


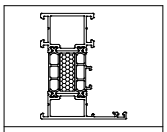

| | |
|---|---|
| | AYPC.W77.3.0805 |
| m | 6.5x2 |

Профиль соединителя

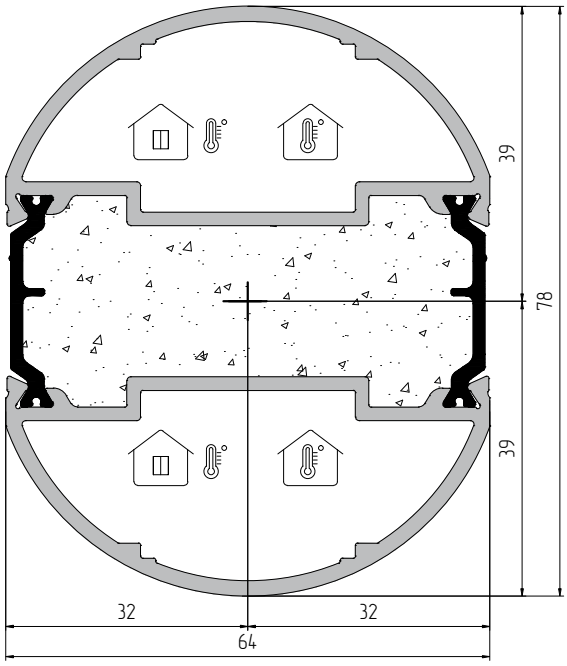


AYPC.W77.3.0805

| | | | Артикул | |
|---|---|---|---|---|
| 90° | | | ✕ | ✕ |
| | | | ✕ | ✕ |
| | | | ✕ | ✕ |
| | | | ✕ | ✕ |
| | | | ✕ | ✕ |
| ⊥ | | | ✕ | ✕ |
| | | | ✕ | ✕ |
| | | | ✕ | ✕ |
| | | | ✕ | ✕ |
| α° | | | ✕ | ✕ |
| | | | ✕ | ✕ |
| | | | ✕ | ✕ |
| 90° | | | ✕ | ✕ |
| | | | ✕ | ✕ |
| | | | ✕ | ✕ |
| α° | | | ✕ | ✕ |
| | | | ✕ | ✕ |
| | | | ✕ | ✕ |

| Профиль | m, кг/м.п. | S, мм$^2$ | Jx, см$^4$ | Wx, см$^3$ | ay, мм | Jy, см$^4$ | Wy, см$^3$ | ax, мм |
|---|---|---|---|---|---|---|---|---|
| AYPC.W77.3.0805 | 2.03 | 774 | 28.4 | 7.3 | 39.0 | 26.6 | 8.3 | 32.0 |

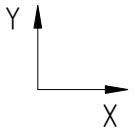


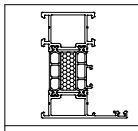

| | |
|---|---|
| | AYPC.W77.3.0807 |
| m | 6.5x2 |

Профиль соединителя

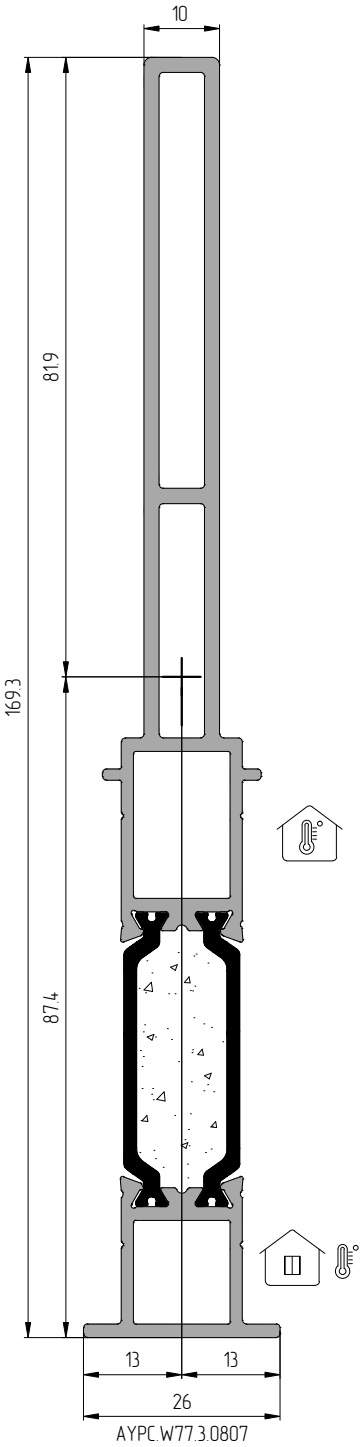


| | | Артикул | |
|---|---|---|---|
| 90° | | ✕ | ✕ |
| | | ✕ | ✕ |
| | | ✕ | ✕ |
| | | ✕ | ✕ |
| | | ✕ | ✕ |
| ⊥ | | ✕ | ✕ |
| | | ✕ | ✕ |
| | | ✕ | ✕ |
| | | ✕ | ✕ |
| α° | | ✕ | ✕ |
| | | ✕ | ✕ |
| | | ✕ | ✕ |
| 90° | | ✕ | ✕ |
| | | ✕ | ✕ |
| | | ✕ | ✕ |
| α° | | ✕ | ✕ |
| | | ✕ | ✕ |
| | | ✕ | ✕ |

| Профиль | m, кг/м.п. | S, мм$^2$ | Jx, см$^4$ | Wx, см$^3$ | ay, мм | Jy, см$^4$ | Wy, см$^3$ | ax, мм |
|---|---|---|---|---|---|---|---|---|
| AYPC.W77.3.0807 | 2.10 | 842.7 | 133.9 | 15.3 | 87.4 | 1.80 | 1.4 | 13.0 |

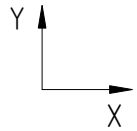


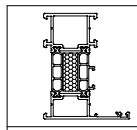

| | |
|---|---|
| | AYPC.W77.3.0840 |
| m | 6.5x1 |

Профиль соединителя

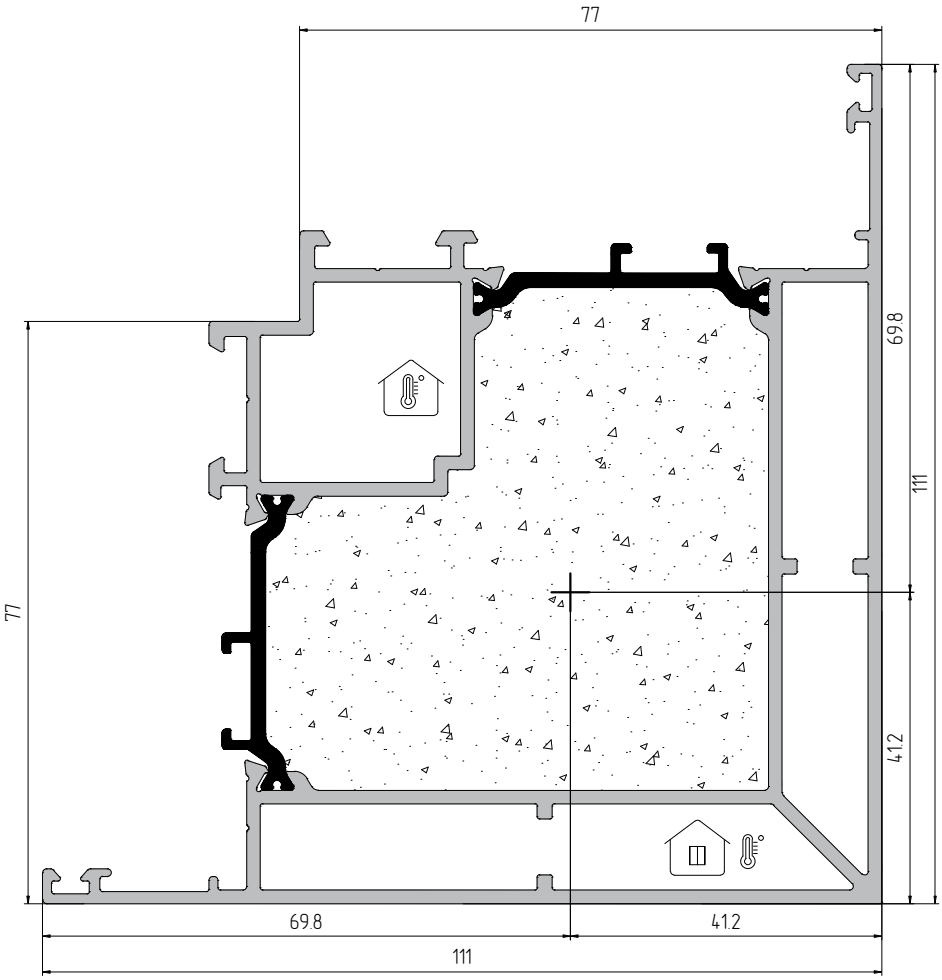


AYPC.W77.3.0840

| | | | Артикул | |
|---|---|---|---|---|
| 90° | | | ✕ | ✕ |
| | | | ✕ | ✕ |
| | | | ✕ | ✕ |
| | | | ✕ | ✕ |
| | | | ✕ | ✕ |
| ⊥ | | | ✕ | ✕ |
| | | | ✕ | ✕ |
| | | | ✕ | ✕ |
| | | | ✕ | ✕ |
| α° | | | ✕ | ✕ |
| | | | ✕ | ✕ |
| | | | ✕ | ✕ |
| 90° | | | ✕ | ✕ |
| | | | ✕ | ✕ |
| | | | ✕ | ✕ |
| α° | | | ✕ | ✕ |
| | | | ✕ | ✕ |
| | | | ✕ | ✕ |

| Профиль | m, кг/м.п. | S, мм$^2$ | Jx, см$^4$ | Wx, см$^3$ | ay, мм | Jy, см$^4$ | Wy, см$^3$ | ax, мм |
|---|---|---|---|---|---|---|---|---|
| AYPC.W77.3.0840 | 3.41 | 1257.1 | 87 | 12.5 | 69.8 | 116.5 | 16.69 | 69.8 |

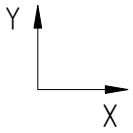


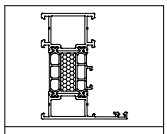

| | |
|---|---|
| | AYPC.W77.3.0841 |
| m | 6.5x1 |

Профиль соединителя

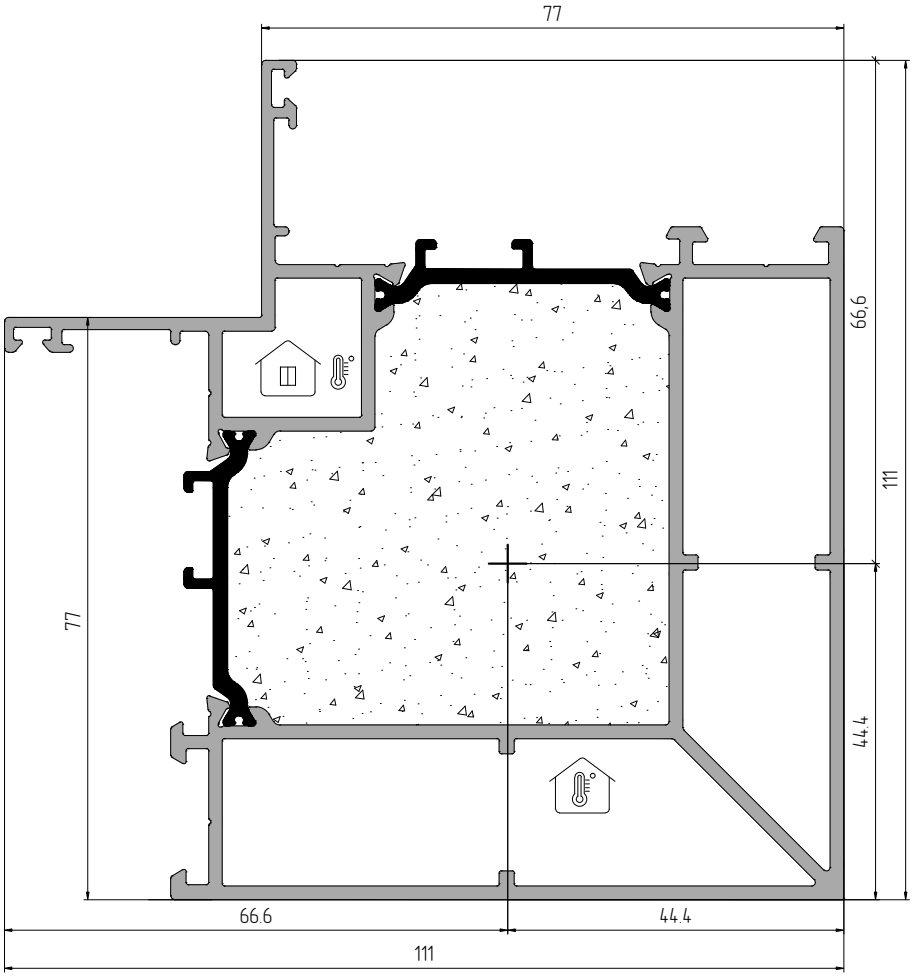


AYPC.W77.3.0841

| | | | Артикул | |
|---|---|---|---|---|
| 90° | | | ✕ | ✕ |
| | | | ✕ | ✕ |
| | | | ✕ | ✕ |
| | | | ✕ | ✕ |
| | | | ✕ | ✕ |
| ⊥ | | | ✕ | ✕ |
| | | | ✕ | ✕ |
| | | | ✕ | ✕ |
| | | | ✕ | ✕ |
| α° | | | ✕ | ✕ |
| | | | ✕ | ✕ |
| | | | ✕ | ✕ |
| 90° | | | ✕ | ✕ |
| | | | ✕ | ✕ |
| | | | ✕ | ✕ |
| α° | | | ✕ | ✕ |
| | | | ✕ | ✕ |
| | | | ✕ | ✕ |

| Профиль | m, кг/м.п. | S, мм$^2$ | Jx, см$^4$ | Wx, см$^3$ | ay, мм | Jy, см$^4$ | Wy, см$^3$ | ax, мм |
|---|---|---|---|---|---|---|---|---|
| AYPC.W77.3.0841 | 3.26 | 1219.4 | 82 | 12.3 | 66.6 | 109.5 | 16.44 | 66.6 |

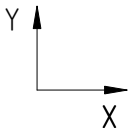


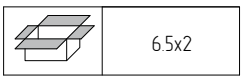


Профиль усилителя

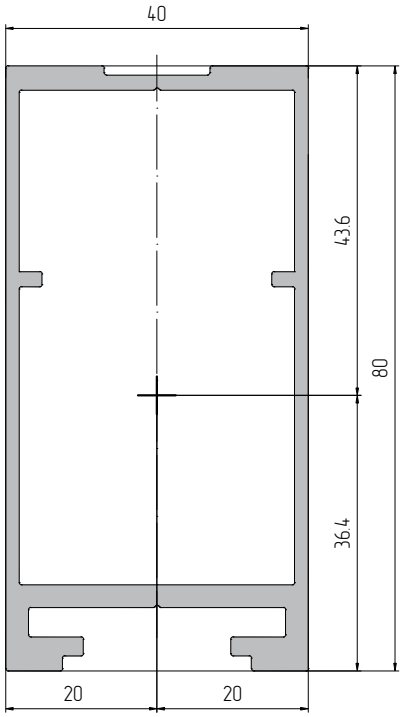


AYPC.SL160.0702

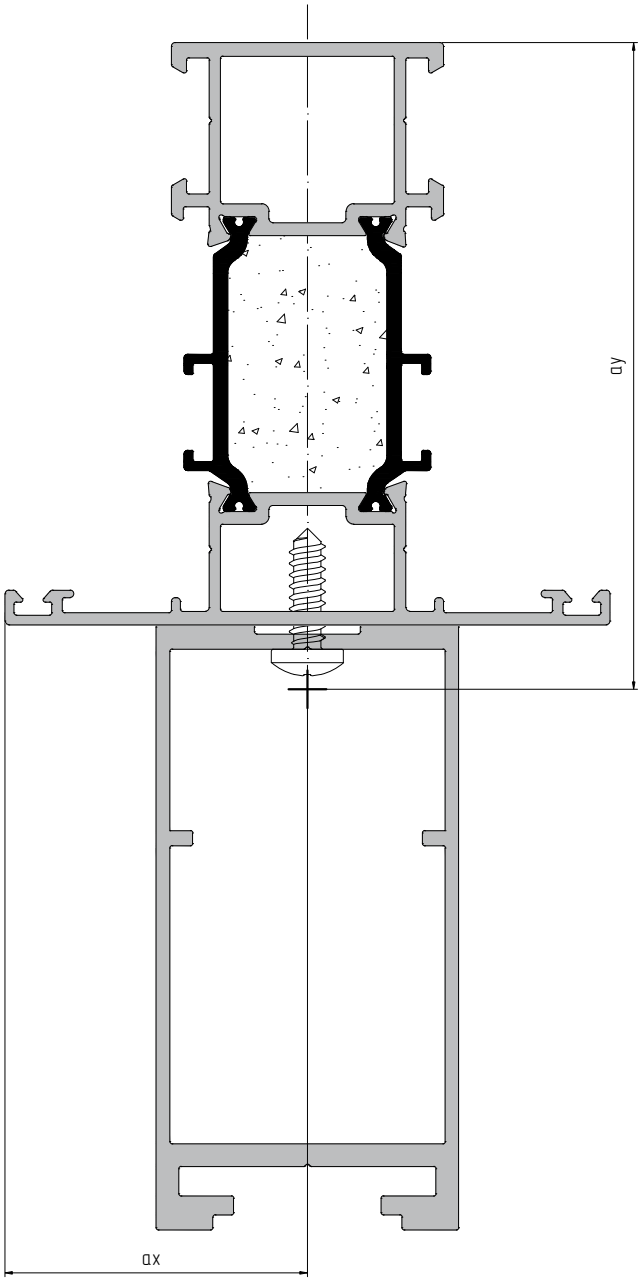


| Профиль | m, кг/м.п. | S, мм$^2$ | Jx, см$^4$ | Wx, см$^3$ | ay, мм | Jy, см$^4$ | Wy, см$^3$ | ax, мм |
|---|---|---|---|---|---|---|---|---|
| AYPC.SL160.0702 | 1.57 | 583 | 49.5 | 11.4 | 43.6 | 15.0 | 7.5 | 20.0 |
| AYPC.W77.3.0302 + AYPC.SL160.0702 | 3.23 | 1274 | 187.9 | 22.0 | 85.5 | 28.65 | 7.2 | 40.0 |
| AYPC.W77.3.0303 + AYPC.SL160.0702 | 3.59 | 1392 | 212.2 | 26.2 | 81.0 | 41.26 | 8.8 | 47.0 |
| AYPC.W77.3.0310 + AYPC.SL160.0702 | 3.51 | 1375 | 188.6 | 29.9 | 84.7 | 57.15 | 6.7 | 63.0 |
| AYPC.W77.3.0312 + AYPC.SL160.0702 | 3.33 | 1318 | 174.5 | 29.8 | 87.1 | 47.5 | 5.5 | 58.5 |

АЛЮТЕХ
АЛЮМИНИЕВЫЕ
ПРОФИЛЬНЫЕ СИСТЕМЫ

# ALT W77 W

# КЛАССИЧЕСКИЕ ОКНА


**Описание системы W77 W** . . . . . 02.01.01

**Таблица остекления классических окон и окон в фасад** . . . . . 02.02.01

**Сечения и узловые решения** . . . . . 02.03.01

**Обработка и сборка** . . . . . 02.04.01

**Примеры расчетов типовых конструкций** . . . . . 02.05.01

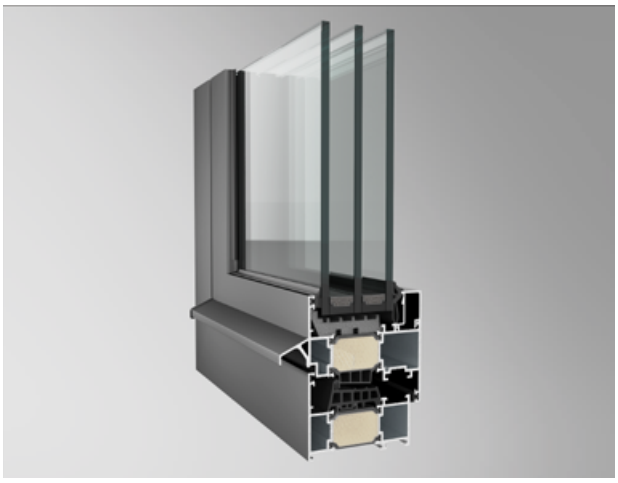

Система ALT W77 W Окна содержит в ассортименте эффективные решения для удовлетворения различных требований к функциональности окон с учетом архитектурных особенностей.

Высокие эксплуатационные показатели делают систему подходящей для большинства зданий различного назначения. Высокая технологичность обработки и сборки всех решений делает систему максимально удобной и быстрой для любого переработчика. Отличительной особенностью системы ALT W77 W, по сравнению с аналогичными системами, является отсутствие сложных операций фрезеровки профилей при сборке конструкций, что значительно упрощает эту работу, снижает трудоемкость, повышает качество изделия.

Система ALT W77 имеет базовую глубину 77 мм для рамы и 85,4 мм для створки. В качестве заполнения в конструкциях серии ALT W77 может быть использовано заполнение толщиной от 28 до 68 мм (для створок) и от 20 до 60 мм (для глухих элементов). Заполнение устанавливается на специальные опорные подкладки в соответствии со схемой установки.

Из профилей системы и комплектующих изделий с использованием различной фурнитуры возможно изготовление следующих типов изделий:

- одностворчатые окна;
- двухстворчатые окна;
- окна, встроенные в проём;
- окна в рамном или ленточном витраже;
- окна в стоечно-ригельном фасаде.

Двухстворчатые окна могут быть реализованы:

- с применением профиля импоста;
- с применением профиль штульпа (на пассивную створку).

В окнах реализованы различные виды открывания створки, что позволяет использовать окно в любом интерьере, делая его наиболее практичным и функциональным:

- поворотное открывание створки;
- откидное открывание створки;
- поворотно-откидное открывание створки.

Способы открывания створок могут быть:

- ручное открывание створки;
- автоматический привод створки.

Виды применяемой фурнитуры:

- фурнитура со скрытыми петлями;
- фурнитура с видимыми петлями.

# Структура оконной серии W77W

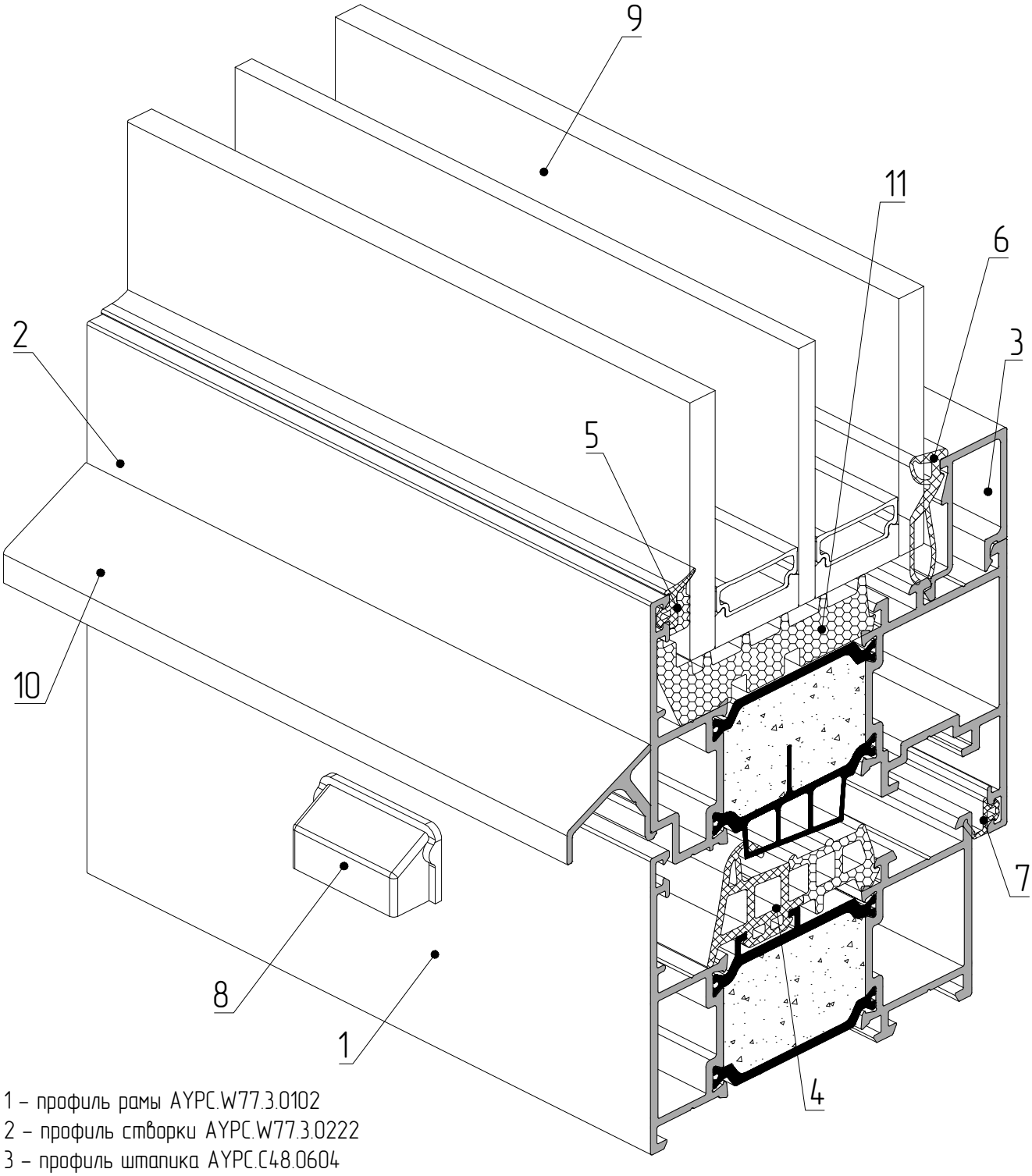


1 – профиль рамы AYPC.W77.3.0102
2 – профиль створки AYPC.W77.3.0222
3 – профиль штапика AYPC.C48.0604
4 – уплотнитель резиновый FRK234
5 – уплотнитель резиновый FRK197
6 – уплотнитель резиновый FRK193
7 – уплотнитель резиновый FRK98
8 – комплект заглушки водоотвода с клапаном AYPC.C48.0919M-01
9 – заполнение 56 мм
10 – профиль отлива AYPC.C48.0611
11 – уплотнитель фальца AYPC.W77.0908

# ТАБЛИЦА ОСТЕКЛЕНИЯ КЛАССИЧЕСКИХ ОКОН И ОКОН В ФАСАД

АЛЮТЕХ
ПРОФИЛЬНЫЕ СИСТЕМЫ

АУРС.W77.3.0102
АУРС.W77.3.0103
АУРС.W77.3.0302
АУРС.W77.3.0303

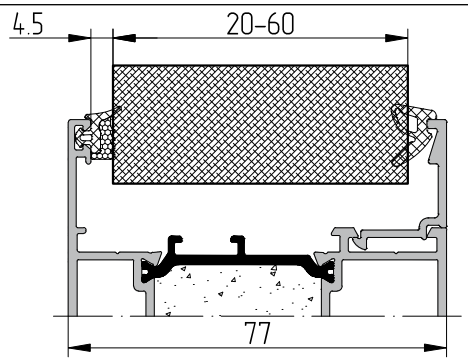


Примечание:
Данные, приведенные в таблице, являются справочными, их значения не являются единственно верными и предназначены для предварительных расчетов. При практическом использовании этих данных требуется проводить проверку правильности исходя из действительных параметров: точность изготовления заполнения (допуски); точность изготовления уплотнителей (допуски); условия установки уплотнителей и сборки конструкции; допуск профиля штапика и допуск на сборку комбинированного профиля. Для правильного функционирования конструкции уплотнитель необходимо устанавливать с натягом.

| Толщина заполнения, мм | Наружный уплотнитель | Внутренний уплотнитель | | | | | Соответствие штапиков | | |
|---|---|---|---|---|---|---|---|---|---|
| | FRK197 | FRK191 | FRK192 | FRK193 | FRK194 | FRK231 | Штапики с полимерным покрытием | Штапики с анодным покрытием | Противовзломные штапики |
| | | | | 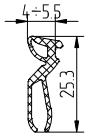 | | | | | |
| 20* | ● | | | | | ● | 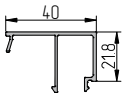 | 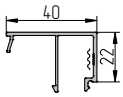 | ✘ |
| 22 | ● | | ● | | ● | | | | |
| 24 | ● | ● | | ● | | | | | |
| 24* | ● | | | | | ● | 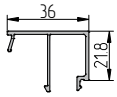 | 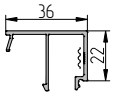 | ✘ |
| 26 | ● | | ● | | ● | | | | |
| 28 | ● | ● | | ● | | | | | |
| 28* | ● | | | | | ● | 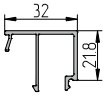 | 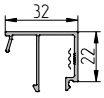 | 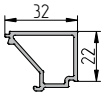 |
| 30 | ● | | ● | | ● | | | | |
| 32 | ● | ● | | ● | | | | | |
| 32* | ● | | | | | ● | | | |
| 34 | ● | | ● | | ● | | | | |
| 36 | ● | ● | | ● | | | | | |
| 36* | ● | | | | | ● | | | |
| 38 | ● | | ● | | ● | | | | |
| 40 | ● | ● | | ● | | | | | |
| 40* | ● | | | | | ● | 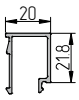 | 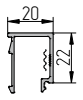 | 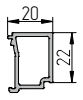 |
| 42 | ● | | ● | | ● | | | | |
| 44 | ● | ● | | ● | | | | | |
| 44* | ● | | | | | ● | 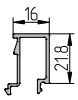 | | ✘ |
| 46 | ● | | ● | | ● | | | | |
| 48 | ● | ● | | ● | | | | | |
| 48* | ● | | | | | ● | | | ✘ |
| 50 | ● | | ● | | ● | | | | |
| 52 | ● | ● | | ● | | | | | |
| 52* | ● | | | | | ● | 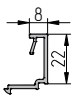 | 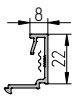 | ✘ |
| 54 | ● | | ● | | ● | | | | |
| 56 | ● | ● | | ● | | | | | |
| 56* | ● | | | | | ● | 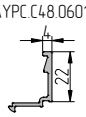 | 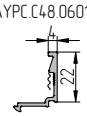 | ✘ |
| 58 | ● | | ● | | ● | | | | |
| 60 | ● | ● | | ● | | | | | |

* – альтернативный вариант применения штапика с внутренним уплотнителем (см. примечание)

АУРС.W77.3.0222
АУРС.W77.3.0223
АУРС.W77.3.0321

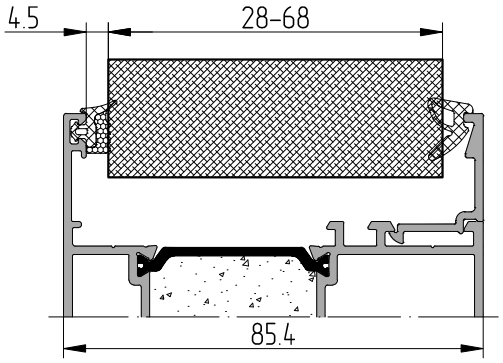


Примечание:
Данные, приведенные в таблице, являются справочными, их значения не являются единственно верными и предназначены для предварительных расчетов. При практическом использовании этих данных требуется проводить проверку правильности исходя из действительных параметров: точность изготовления заполнения (допуски); точность изготовления уплотнителей (допуски); условия установки уплотнителей и сборки конструкции; допуск профиля штапика и допуск на сборку комбинированного профиля Для правильного функционирования конструкции уплотнитель необходимо устанавливать с натягом.

| Толщина заполнения, мм | Наружный уплотнитель | Внутренний уплотнитель | | | | | Соответствие штапиков | | |
|---|---|---|---|---|---|---|---|---|---|
| | FRK197 | FRK191 | FRK192 | FRK193 | FRK194 | FRK231 | Штапики с полимерным покрытием | Штапики с анодным покрытием | Противовзломные штапики |
| | | | | 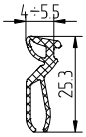 | 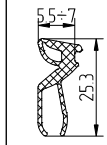 | | | | |
| 28* | ● | | | | | ● | АУРС.С48.0636 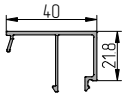 | АУРС.С48.0636А 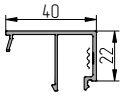 | ✘ |
| 30 | ● | | ● | | ● | | | | |
| 32 | ● | ● | | ● | | | | | |
| 32* | | | | | | ● | АУРС.С48.0637 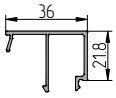 | АУРС.С48.0637А 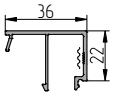 | ✘ |
| 34 | ● | | ● | | ● | | | | |
| 36 | ● | ● | | ● | | | | | |
| 36* | | | | | | ● | АУРС.С48.0608 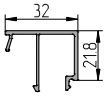 | АУРС.С48.0608А 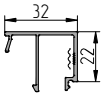 | АУРС.С48.2608 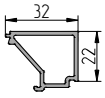 |
| 38 | ● | | ● | | ● | | | | |
| 40 | ● | ● | | ● | | | | | |
| 40* | | | | | | ● | АУРС.С48.0607 | АУРС.С48.0607А | АУРС.С48.2607 |
| 42 | ● | | ● | | ● | | | | |
| 44 | ● | ● | | ● | | | | | |
| 44* | | | | | | ● | АУРС.С48.0606 | АУРС.С48.0606А | АУРС.С48.2606 |
| 46 | ● | | ● | | ● | | | | |
| 48 | ● | ● | | ● | | | | | |
| 48* | | | | | | ● | АУРС.С48.0605 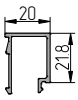 | АУРС.С48.0605А 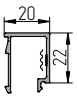 | АУРС.С48.2605 |
| 50 | ● | | ● | | ● | | | | |
| 52 | ● | ● | | ● | | | | | |
| 52* | | | | | | ● | АУРС.С48.0604 | АУРС.С48.0604А | ✘ |
| 54 | ● | | ● | | ● | | | | |
| 56 | ● | ● | | ● | | | | | |
| 56* | | | | | | ● | АУРС.С48.0603 | АУРС.С48.0603А | ✘ |
| 58 | ● | | ● | | ● | | | | |
| 60 | ● | ● | | ● | | | | | |
| 60* | | | | | | ● | АУРС.С48.0602 | АУРС.С48.0602А | ✘ |
| 62 | ● | | ● | | ● | | | | |
| 64 | ● | ● | | ● | | | | | |
| 64* | | | | | | ● | АУРС.С48.0601 | АУРС.С48.0601А | ✘ |
| 66 | ● | | ● | | ● | | | | |
| 68 | ● | ● | | ● | | | | | |

* – альтернативный вариант применения штапика с внутренним уплотнителем (см. примечание)

АЛЮТЕХ ПРОФИЛЬНЫЕ СИСТЕМЫ

# Таблица применения опорных и рихтовочных подкладок под заполнение

| Система профилей | | | Толщина заполнения, мм | Подкладка опорная | Подкладка рихтовочная |
|---|---|---|---|---|---|
| AYPC.W77.3.0102<br>AYPC.W77.3.0103<br>AYPC.W77.3.0302<br>AYPC.W77.3.0303 | 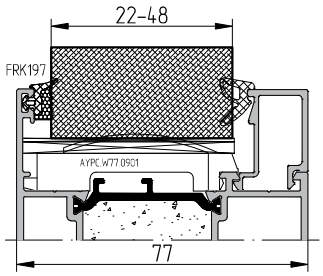 | Удалите часть опорной подкладки<br> 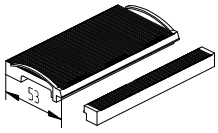 | 20–24 | AYPC.W77.0901 | 100x32x1(3) |
| | | | 26–30 | AYPC.W77.0901 | 100x38x1(3) |
| | | | 32–36 | AYPC.W77.0901 | 100x44x1(3) |
| | | | 38–42 | AYPC.W77.0901 | 100x50x1(3) |
| | | | 44–48 | AYPC.W77.0901 | 100x56x1(3) |
| | 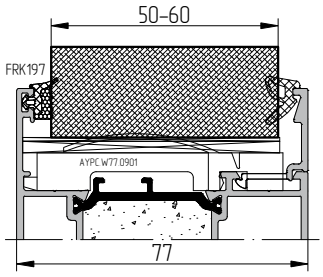 | Необходима дополнительная обработка штапика<br> 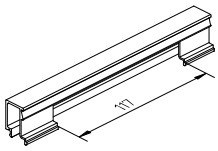 | 50–54 | AYPC.W77.0901 | 100x62x1(3) |
| | | | 56–60 | AYPC.W77.0901 | 100x68x1(3) |
| AYPC.W77.3.0222<br>AYPC.W77.3.0223<br>AYPC.W77.3.0321 | 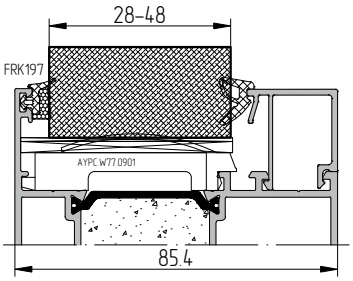 | Удалите часть опорной подкладки<br> 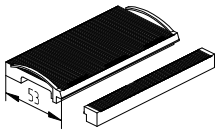 | 28–32 | AYPC.W77.0901 | 100x38x1(3) |
| | | | 34–38 | AYPC.W77.0901 | 100x44x1(3) |
| | | | 40–44 | AYPC.W77.0901 | 100x50x1(3) |
| | | | 46–48 | AYPC.W77.0901 | 100x56x1(3) |
| | 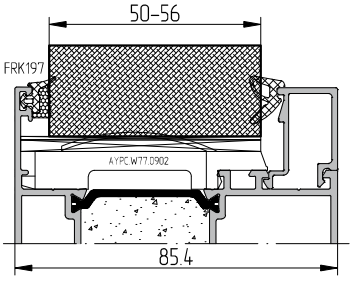 | Удалите часть опорной подкладки<br> 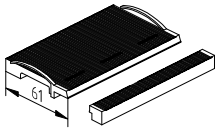 | 50–54 | AYPC.W77.0902 | 100x62x1(3) |
| | | | 56 | AYPC.W77.0902 | 100x68x1(3) |
| | 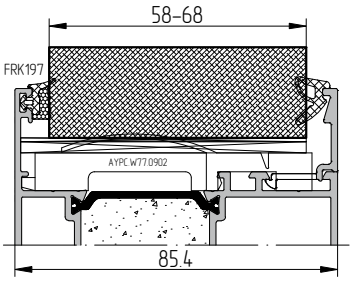 | Необходима дополнительная обработка штапика<br> 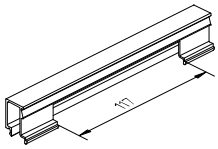 | 58–62 | AYPC.W77.0902 | 100x68x1(3) |
| | | | 64–68 | AYPC.W77.0902 | 100x68x1(3) |

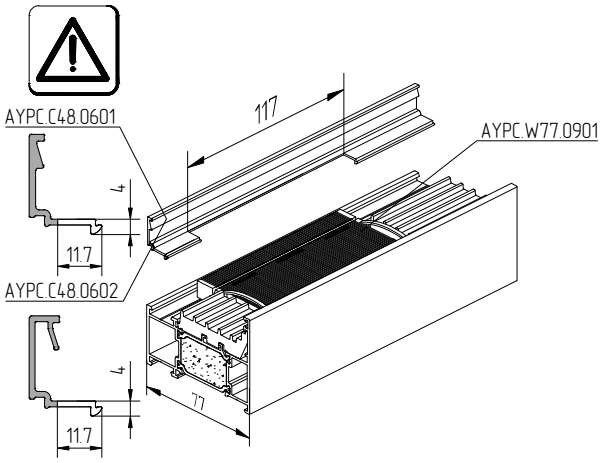


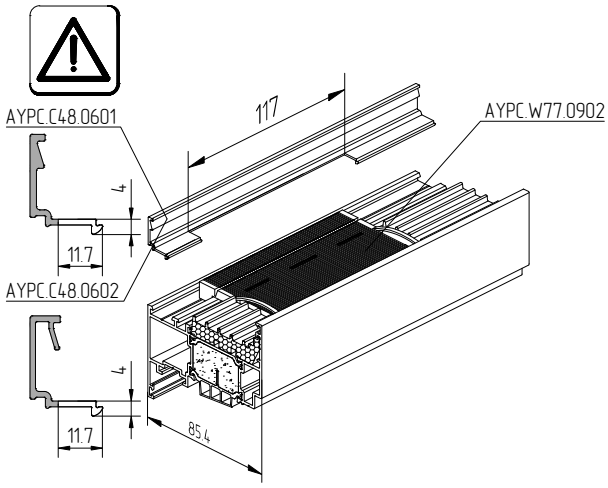


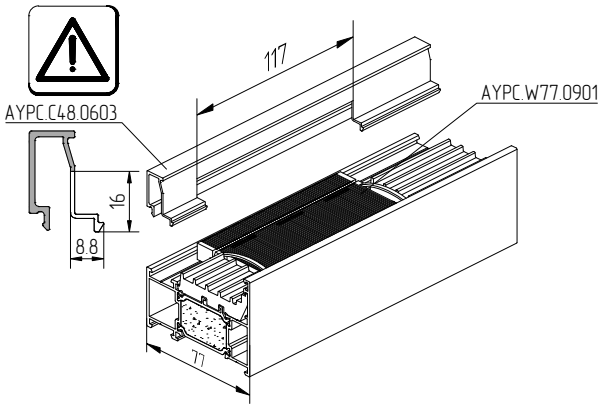


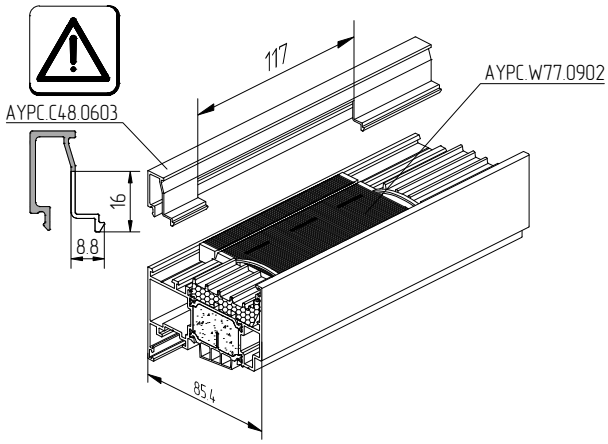


Стеклопакет должен полностью поддерживаться подкладками опорной и рихтовочными. Допускается свес внутреннего стекла не более 2 мм

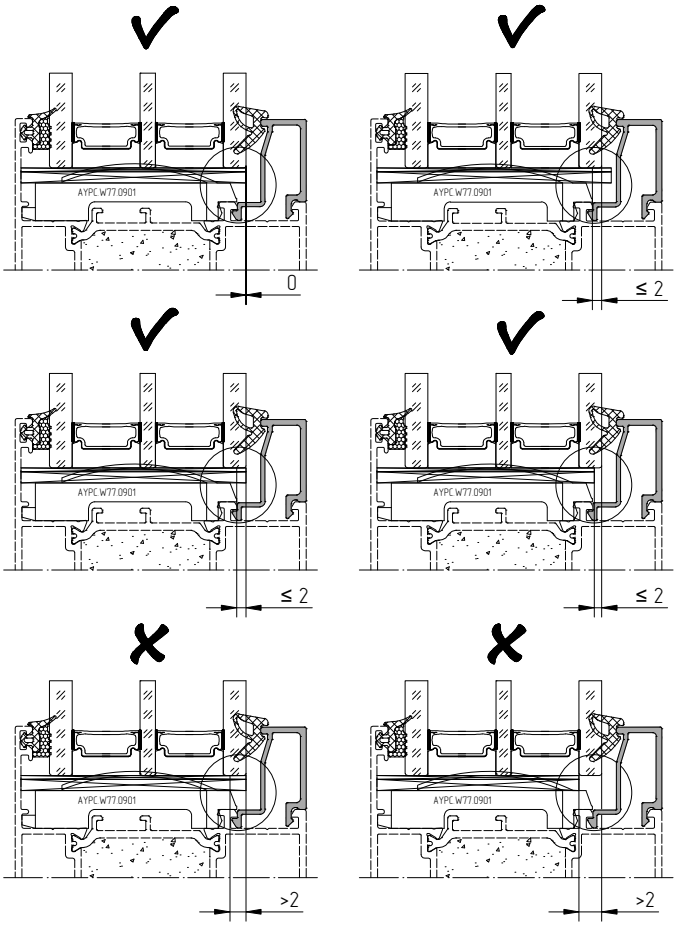

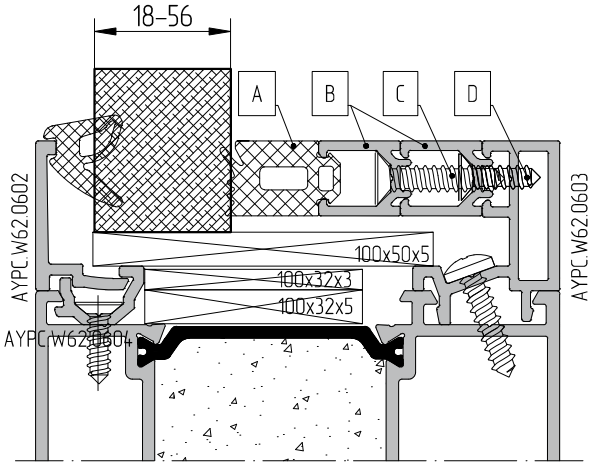


| Система профилей | Толщина заполнения, мм | Наружный уплотнитель | A | B | C | D |
|---|---|---|---|---|---|---|
| | 18 | FRK231 | FRK19 | AYPC.F50.0702<br>AYPC.F50.0702 | 3,9x19–A2<br>ISO14586 | 3,5x13–A2<br>ISO14586 |
| | 20 | FRK192<br>FRK194 | FRK19 | AYPC.F50.0702<br>AYPC.F50.0702 | 3,9x19–A2<br>ISO14586 | 3,5x13–A2<br>ISO14586 |
| | 22 | FRK192<br>FRK194 | FRK18 | AYPC.F50.0702<br>AYPC.F50.0702 | 3,9x19–A2<br>ISO14586 | 3,5x13–A2<br>ISO14586 |
| | 24 | FRK192<br>FRK194 | FRK17 | AYPC.F50.0702<br>AYPC.F50.0702 | 3,9x19–A2<br>ISO14586 | 3,5x13–A2<br>ISO14586 |
| | 26 | FRK192<br>FRK194 | FRK16 | AYPC.F50.0702<br>AYPC.F50.0702 | 3,9x19–A2<br>ISO14586 | 3,5x13–A2<br>ISO14586 |
| | 28 | FRK192<br>FRK194 | FRK15 | AYPC.F50.0702<br>AYPC.F50.0702 | 3,9x19–A2<br>ISO14586 | 3,5x13–A2<br>ISO14586 |
| | 30 | FRK192<br>FRK194 | FRK14 | AYPC.F50.0702<br>AYPC.F50.0702 | 3,9x19–A2<br>ISO14586 | 3,5x13–A2<br>ISO14586 |
| | 32 | FRK192<br>FRK194 | FRK19 | AYPC.F50.0702 | – | 3,5x13–A2<br>ISO14586 |
| | 34 | FRK192<br>FRK194 | FRK18 | AYPC.F50.0702 | – | 3,5x13–A2<br>ISO14586 |
| | 36 | FRK192<br>FRK194 | FRK17 | AYPC.F50.0702 | – | 3,5x13–A2<br>ISO14586 |
| | 38 | FRK192<br>FRK194 | FRK16 | AYPC.F50.0702 | – | 3,5x13–A2<br>ISO14586 |
| | 40 | FRK192<br>FRK194 | FRK15 | AYPC.F50.0702 | – | 3,5x13–A2<br>ISO14586 |
| | 42 | FRK192<br>FRK194 | FRK14 | AYPC.F50.0702 | – | 3,5x13–A2<br>ISO14586 |
| | 44 | FRK192<br>FRK194 | FRK19 | – | – | – |
| | 46 | FRK192<br>FRK194 | FRK18 | – | – | – |
| | 48 | FRK192<br>FRK194 | FRK17 | – | – | – |
| | 50 | FRK192<br>FRK194 | FRK16 | – | – | – |
| | 52 | FRK192<br>FRK194 | FRK15 | – | – | – |
| | 54 | FRK192<br>FRK194 | FRK14 | – | – | – |
| | 56 | FRK191<br>FRK193 | FRK14 | – | – | – |

| Уплотнители заполнения | Наружный уплотнитель | | | | |
|---|---|---|---|---|---|
| | | | 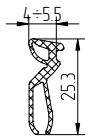 | | |
| Артикул | FRK191 | FRK192 | FRK193 | FRK194 | FRK231 |

Примечание:

Данные, по уплотнителям FRK14–FRK19 и профилю AYPC.F50.0702 приведенны в каталогах системы F50.

Данные, приведенные в таблице, являются справочными, их значения не являются единственно верными и предназначены для предварительных расчетов. При практическом использовании этих данных требуется проводить проверку правильности исходя из действительных параметров: точность изготовления заполнения (допуски); точность изготовления уплотнителей (допуски); условия установки уплотнителей и сборки конструкции; допуск профиля штапика и допуск на сборку комбинированного профиля.

Для правильного функционирования конструкции уплотнитель необходимо устанавливать с натягом.

# Установка оконных блоков серии ALT W77W в фасад F50 с применением спецпрофилей рам AYPC.W77.3.0130, AYPC.W77.3.0131, AYPC.W77.3.0132, AYPC.W77.3.0133

Стойка

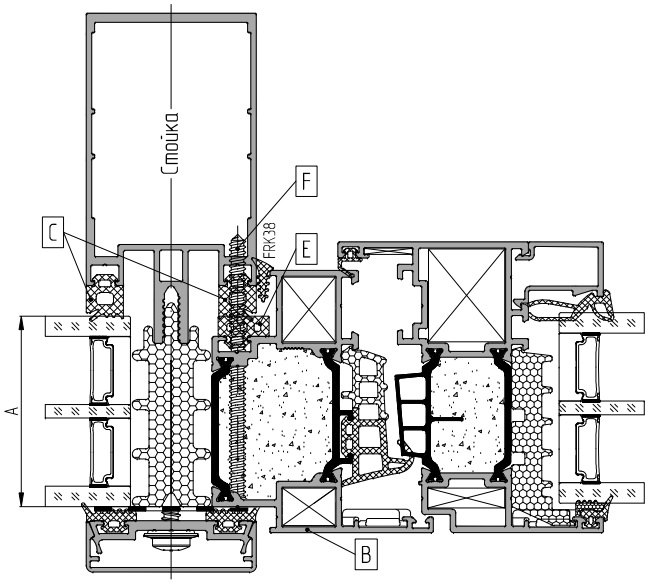


Ригель внахлест

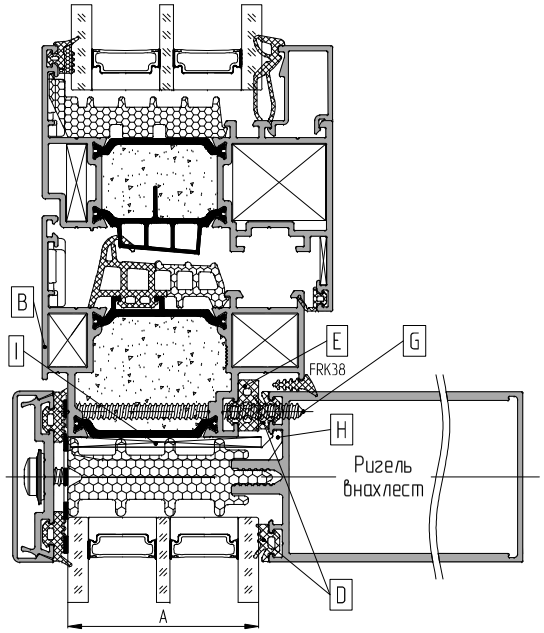


| Толщина заполнения, мм | Профиль рамы | Уплотнитель | | | Винт самонарезающий | | Опорная подкладка | Рихтовочная подкладка |
|---|---|---|---|---|---|---|---|---|
| | | на стойке | на ригеле внахлест | на раме | на стойке, шаг 450 мм | на ригеле внахлест, шаг 450 мм | | |
| A | B | C | D | E | F | G | H | I |
| 40 | AYPC.W77.3.0130<br>AYPC.W77.3.0132 | FRK19 | FRK16 | FRK127 | 4,8x70-A2ISO14586 | | AYPC.F50.0952 | 100x44x1 (100x44x3) |
| 42 | | FRK18 | FRK15 | FRK128 | | | | |
| 44 | | FRK17 | FRK14 | FRK129 | | | | |
| 46 | | FRK19 | FRK16 | FRK130 | 4,8x80-A2ISO14586 | | AYPC.F50.0952-01 | 100x50x1 (100x50x3) |
| 48 | | FRK18 | FRK15 | FRK131 | | | | |
| 50 | | FRK17 | FRK14 | FRK132 | | | | |
| 52 | AYPC.W77.3.0131<br>AYPC.W77.3.0133 | FRK19 | FRK16 | FRK127 | 4,8x80-A2ISO14586 | | AYPC.F50.0952-02 | 100x56x1 (100x56x3) |
| 54 | | FRK18 | FRK15 | FRK128 | | | | |
| 56 | | FRK17 | FRK14 | FRK129 | | | | |

# Установка оконных блоков серии ALT W77W в фасад F50 с применением спецпрофилей рам AYPC.W77.3.0131, AYPC.W77.3.0133

Стойка

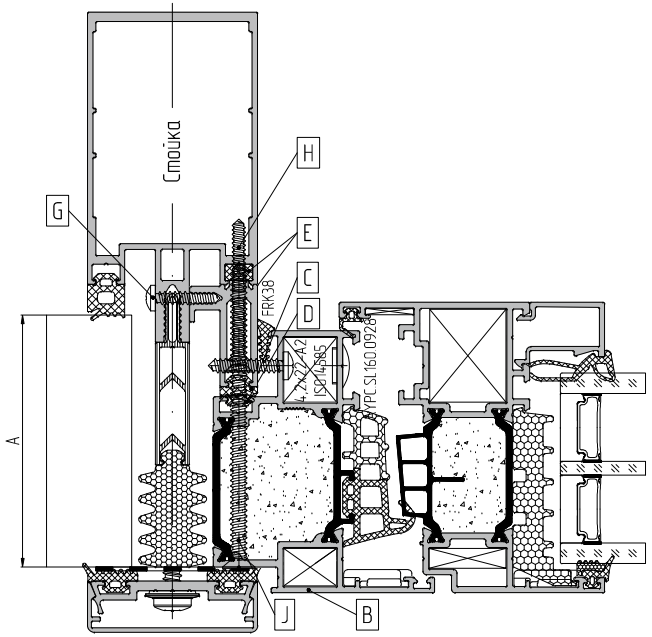


Ригель внахлест

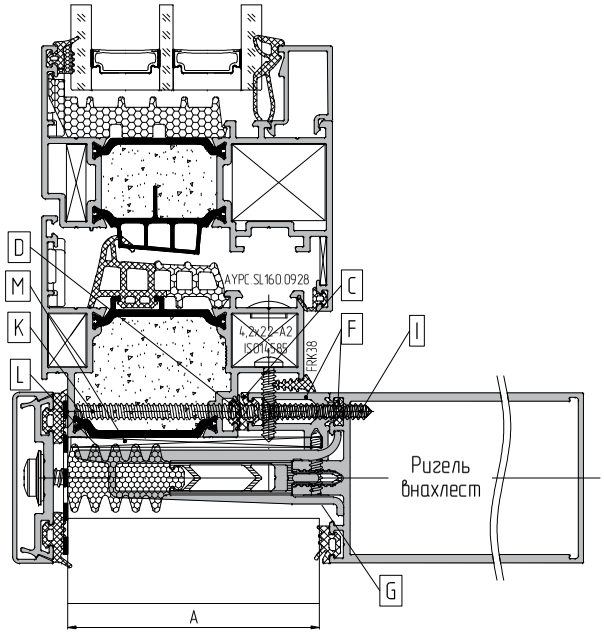


| Толщина заполнения, мм | Профиль рамы | Уплотнитель | | Профиль адаптера | | Винт самонарезающий | | | | | Опорная подкладка | Рихтовочная подкладка |
|---|---|---|---|---|---|---|---|---|---|---|---|---|
| | | на стойке / на ригеле внахлест | на раме | на стойке | на ригеле внахлест | для профиля адаптера, шаг 450 мм | для профиля адаптера на стойке, шаг 450 мм | для профиля адаптера на ригеле внахлест, шаг 450 мм | для рамы на стойке, шаг 450 мм | для рамы на ригеле внахлест, шаг 450 мм | | |
| A | B | C | D | E | F | G | H | I | J | K | L | M |
| 58 | AYPC.W77.3.0131<br>AYPC.W77.3.0133 | FRK14 | FRK223 | AYPC.F50.0736 / FRK200 | AYPC.F50.0735 / FRK199 | 3,9x19-A2ISO14585 | 3,9x25-A2ISO14586 | 3,9x19-A2ISO14586 | 4,8x80-A2ISO14586 | | AYPC.F50.0952-03 | 100x62x1 (100x62x3) |
| 60 | | | | | | | | | | | | |
| 62 | | | | | | | | | | | | |
| 64 | | | | AYPC.F50.0737 / FRK200 | AYPC.F50.0736 / FRK199 | | 3,9x32-A2ISO14586 | 3,9x25-A2ISO14586 | 4,8x90-A2ISO14586 | | AYPC.F50.0952-04 | 100x68x1 (100x68x3) |
| 66 | | | | | | | | | | | | |
| 68 | | | | | | | | | | | | |
| 70 | | | | AYPC.F50.0738 / FRK200 | AYPC.F50.0737 / FRK199 | | 3,9x38-A2ISO14586 | 3,9x32-A2ISO14586 | 4,8x90-A2ISO14586 | | AYPC.F50.9978 | 100x74x1 (100x74x3) |
| 72 | | | | | | | | | | | | |
| 74 | | | | | | | | | | | | |

Данные по комплектации и применимости представлены в разделах "Данные для заказа" и "Таблицы остекления" каталога серии ALT F50.

АЛЮТЕХ ПРОФИЛЬНЫЕ СИСТЕМЫ

# Установка оконных блоков серии ALT W77W в фасад F50 с применением спецпрофилей рам AYPC.W77.3.0130, AYPC.W77.3.0131, AYPC.W77.3.0132, AYPC.W77.3.0133

Стойка

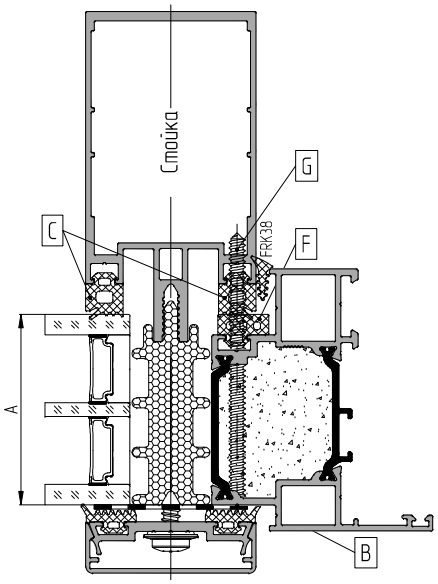


Ригель 2-го уровня фрезеровка внахлест

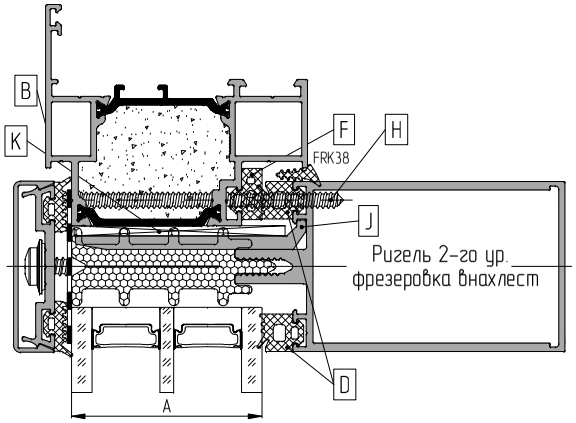


Ригель внахлест

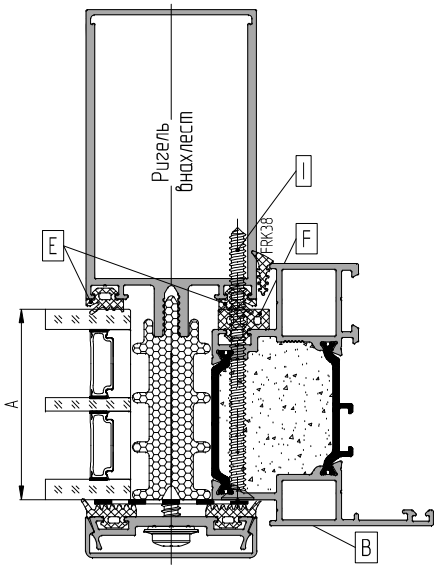


| Толщина заполнения, мм | Профиль рамы | Уплотнитель | | | | Винт самонарезающий | | | Опорная подкладка | Рихтовочная подкладка |
|---|---|---|---|---|---|---|---|---|---|---|
| | | на стойке | на ригеле 2-го уровня фрезеровка внахлест | на ригеле внахлест | на раме | на стойке, шаг 450 мм | на ригеле 2-го уровня фрезеровка внахлест, шаг 450 мм | на ригеле внахлест, шаг 450 мм | | |
| A | B | C | D | E | F | G | H | I | J | K |
| 40 | AYPC.W77.3.0130<br>AYPC.W77.3.0132 | FRK19 | FRK19 | FRK16 | FRK127 | 4,8x70-A2ISO14586 | | | AYPC.F50.0952-01 | 100x50x1 (100x50x3) |
| 42 | | FRK18 | FRK18 | FRK15 | FRK128 | | | | | |
| 44 | | FRK17 | FRK17 | FRK14 | FRK129 | | | | | |
| 46 | | FRK19 | FRK19 | FRK16 | FRK130 | 4,8x80-A2ISO14586 | | | AYPC.F50.0952-02 | 100x56x1 (100x56x3) |
| 48 | | FRK18 | FRK18 | FRK15 | FRK131 | | | | | |
| 50 | | FRK17 | FRK17 | FRK14 | FRK132 | | | | | |
| 52 | AYPC.W77.3.0131<br>AYPC.W77.3.0133 | FRK19 | FRK19 | FRK16 | FRK127 | 4,8x80-A2ISO14586 | | | AYPC.F50.0952-03 | 100x62x1 (100x62x3) |
| 54 | | FRK18 | FRK18 | FRK15 | FRK128 | | | | | |
| 56 | | FRK17 | FRK17 | FRK14 | FRK129 | | | | | |

## Установка оконных блоков серии ALT W77W в фасад F50 с применением спецпрофилей рам AYPC.W77.3.0131, AYPC.W77.3.0133

Стойка

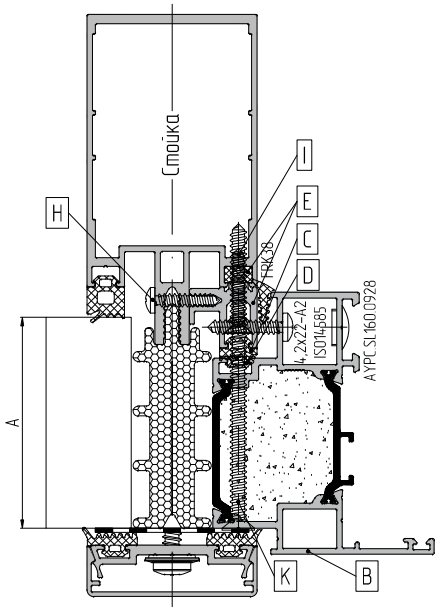


Ригель 2-го уровня фрезеровка внахлест

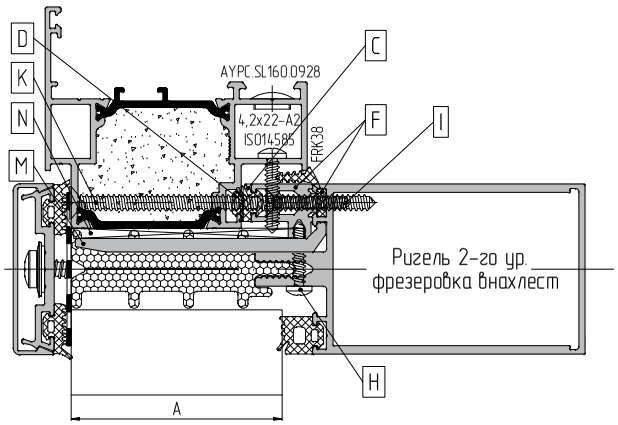


Ригель внахлест

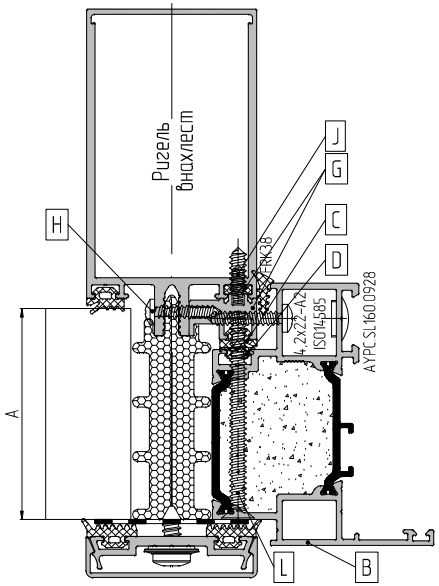


| Толщина заполнения, мм | Профиль рамы | Уплотнитель | | Профиль адаптера | | | Винт самонарезающий | | | | | Опорная подкладка | Рихтовочная подкладка |
|---|---|---|---|---|---|---|---|---|---|---|---|---|---|
| | | на стойке / на ригеле 2-го уровня фрезеровка внахлест / на ригеле внахлест | на раме | на стойке | на ригеле 2-го уровня фрезеровка внахлест | на ригеле внахлест | для профиля адаптера, шаг 450 мм | для профиля адаптера на стойке / на ригеле 2-го уровня фрезеровка внахлест, шаг 450 мм | для профиля адаптера на ригеле внахлест, шаг 450 мм | для рамы на стойке / на ригеле 2-го уровня фрезеровка внахлест, шаг 450 мм | для рамы на ригеле внахлест, шаг 450 мм | | |
| A | B | C | D | E | F | G | H | I | J | K | L | M | N |
| 58 | AYPC.W77.3.0131 AYPC.W77.3.0133 | FRK14 | FRK223 | AYPC.F50.0736 / FRK200 | AYPC.F50.0736 / FRK199 | AYPC.F50.0735 / FRK199 | 3,9x19-A2ISO14585 | 3,9x25-A2ISO14586 | 3,9x19-A2ISO14586 | 4,8x80-A2ISO14586 | | AYPC.F50.0952-04 | 100x68x1 (100x68x3) |
| 60 | | | | | | | | | | | | | |
| 62 | | | | | | | | | | | | | |

Данные по комплектации и применимости представлены в разделах "Данные для заказа" и "Таблицы остекления" каталога серии ALT F50.

## Установка оконных блоков серии ALT W77W в фасад F50TT с применением спецпрофилей рам AYPC.W77.3.0130, AYPC.W77.3.0131, AYPC.W77.3.0132, AYPC.W77.3.0133

Стойка

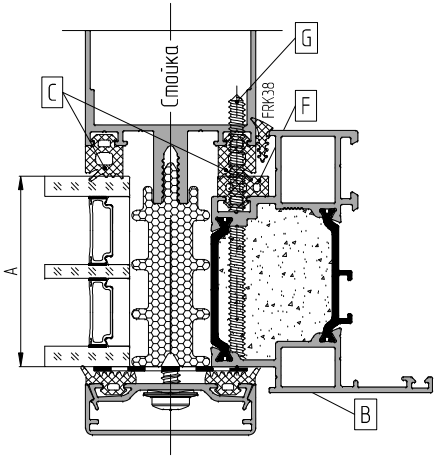


Ригель внахлест

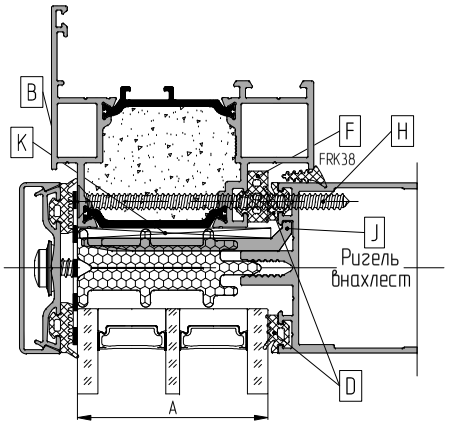


Стойка встык

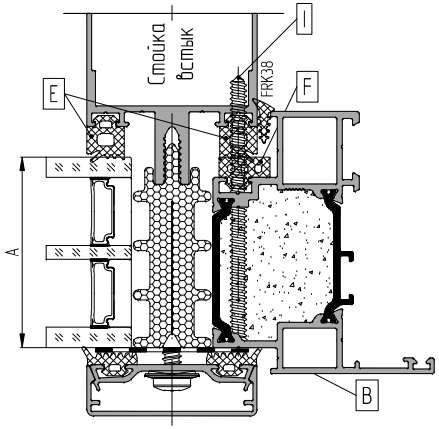


| Толщина заполнения, мм | Профиль рамы | Уплотнитель | | | | Винт самонарезающий | | | Опорная подкладка | Рихтовочная подкладка |
|---|---|---|---|---|---|---|---|---|---|---|
| | | на стойке | на ригеле внахлест | на стойке встык | на раме | на стойке, шаг 450 мм | на ригеле внахлест, шаг 450 мм | на стойке встык, шаг 450 мм | | |
| A | B | C | D | E | F | G | H | I | J | K |
| 40 | AYPC.W77.3.0130<br>AYPC.W77.3.0132 | FRK19 | FRK16 | FRK19 | FRK127 | 4,8x70-A2ISO14586 | | | AYPC.F50.0952 | 100x44x1 (100x44x3) |
| 42 | | FRK18 | FRK15 | FRK18 | FRK128 | | | | | |
| 44 | | FRK17 | FRK14 | FRK17 | FRK129 | | | | | |
| 46 | | FRK19 | FRK16 | FRK19 | FRK130 | 4,8x80-A2ISO14586 | | | AYPC.F50.0952-01 | 100x50x1 (100x50x3) |
| 48 | | FRK18 | FRK15 | FRK18 | FRK131 | | | | | |
| 50 | | FRK17 | FRK14 | FRK17 | FRK132 | | | | | |
| 52 | AYPC.W77.3.0131<br>AYPC.W77.3.0133 | FRK19 | FRK16 | FRK19 | FRK127 | 4,8x80-A2ISO14586 | | | AYPC.F50.0952-02 | 100x56x1 (100x56x3) |
| 54 | | FRK18 | FRK15 | FRK18 | FRK128 | | | | | |
| 56 | | FRK17 | FRK14 | FRK17 | FRK129 | | | | | |

# ТАБЛИЦА ОСТЕКЛЕНИЯ КЛАССИЧЕСКИХ ОКОН И ОКОН В ФАСАД

## Установка оконных блоков серии ALT W77W в фасад F50TT с применением спецпрофилей рам AYPC.W77.3.0131, AYPC.W77.3.0133

Стойка

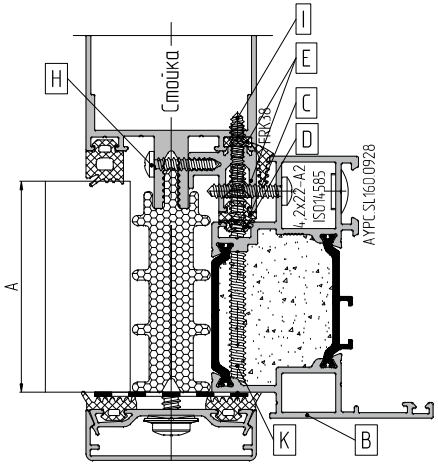


Ригель внахлест

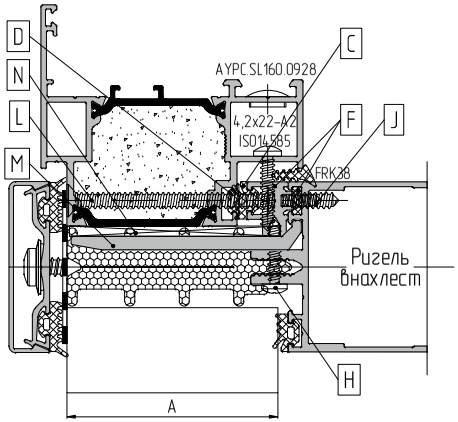


Стойка встык

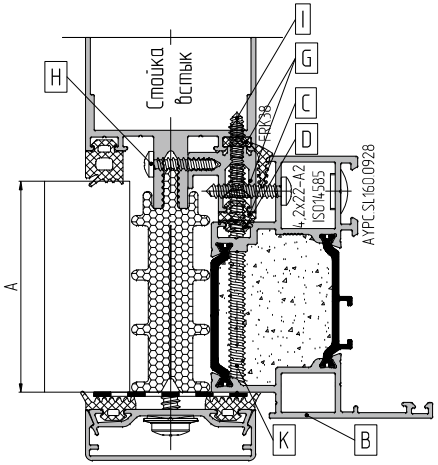


| Толщина заполнения, мм | Профиль рамы | Уплотнитель | | Профиль адаптера | | | Винт самонарезающий | | | | | Опорная подкладка | Рихтовочная подкладка |
|---|---|---|---|---|---|---|---|---|---|---|---|---|---|
| | | на стойке / на ригеле внахлест / на стойке встык | на раме | на стойке | на ригеле внахлест | на стойке встык | для профиля адаптера, шаг 450 мм | для профиля адаптера на стойке / на стойке встык, шаг 450 мм | для профиля адаптера на ригеле внахлест, шаг 450 мм | для рамы на стойке / на стойке встык, шаг 450 мм | для рамы на ригеле внахлест, шаг 450 мм | | |
| A | B | C | D | E | F | G | H | I | J | K | L | M | N |
| 58 | AYPC.W77.3.0131 AYPC.W77.3.0133 | FRK14 | FRK223 | AYPC.F50.0736 / FRK199 | AYPC.F50.0735 / FRK199 | AYPC.F50.0736 / FRK199 | 3,9x19-A2ISO14585 | 3,9x25-A2ISO14586 | 3,9x19-A2ISO14586 | 4,8x80-A2ISO14586 | | AYPC.F50.0952-03 | 100x62x1 (100x62x3) |
| 60 | | | | | | | | | | | | | |
| 62 | | | | | | | | | | | | | |

Данные по комплектации и применимости представлены в разделах "Данные для заказа" и "Таблицы остекления" каталога серии ALT F50.

## Установка оконных блоков серии ALT W77W в фасад F50TT с применением спецпрофилей рам AYPC.W77.3.0130, AYPC.W77.3.0131, AYPC.W77.3.0132, AYPC.W77.3.0133

Стойка

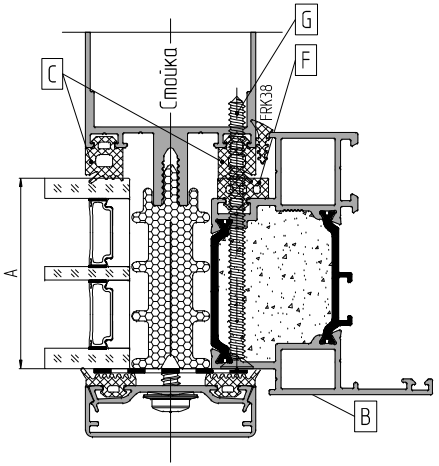


Ригель встык

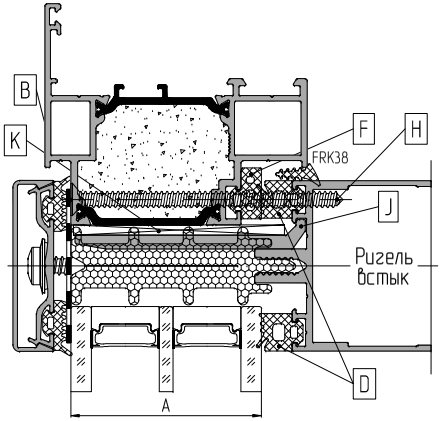


Ригель в качестве стойки встык

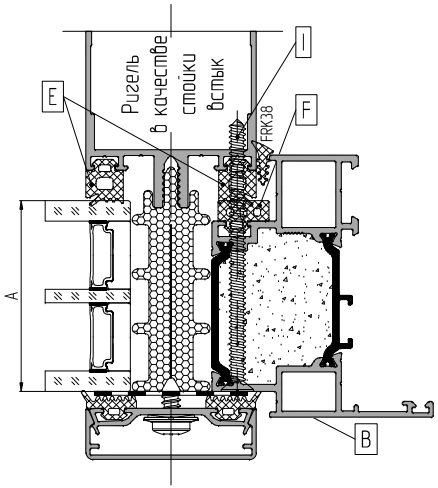


| Толщина заполнения, мм | Профиль рамы | Уплотнитель | | | | Винт самонарезающий | | | Опорная подкладка | Рихтовочная подкладка |
|---|---|---|---|---|---|---|---|---|---|---|
| | | на стойке | на ригеле встык | на ригеле в качестве стойки встык | на раме | на стойке, шаг 450 мм | на ригеле встык, шаг 450 мм | на ригеле в качестве стойки встык, шаг 450 мм | | |
| A | B | C | D | E | F | G | H | I | J | K |
| 40 | AYPC.W77.3.0130<br>AYPC.W77.3.0132 | FRK19 | FRK19 | FRK19 | FRK127 | 4,8x70-A2ISO14586 | | | AYPC.F50.0952-01 | 100x50x1 (100x50x3) |
| 42 | | FRK18 | FRK18 | FRK18 | FRK128 | | | | | |
| 44 | | FRK17 | FRK17 | FRK17 | FRK129 | | | | | |
| 46 | | FRK19 | FRK19 | FRK19 | FRK130 | 4,8x80-A2ISO14586 | | | AYPC.F50.0952-02 | 100x56x1 (100x56x3) |
| 48 | | FRK18 | FRK18 | FRK18 | FRK131 | | | | | |
| 50 | | FRK17 | FRK17 | FRK17 | FRK132 | | | | | |
| 52 | AYPC.W77.3.0131<br>AYPC.W77.3.0133 | FRK19 | FRK19 | FRK19 | FRK127 | 4,8x80-A2ISO14586 | | | AYPC.F50.0952-03 | 100x62x1 (100x62x3) |
| 54 | | FRK18 | FRK18 | FRK18 | FRK128 | | | | | |
| 56 | | FRK17 | FRK17 | FRK17 | FRK129 | | | | | |

# Установка оконных блоков серии ALT W77W в фасад F50TT с применением спецпрофилей рам AYPC.W77.3.0131, AYPC.W77.3.0133

Стойка

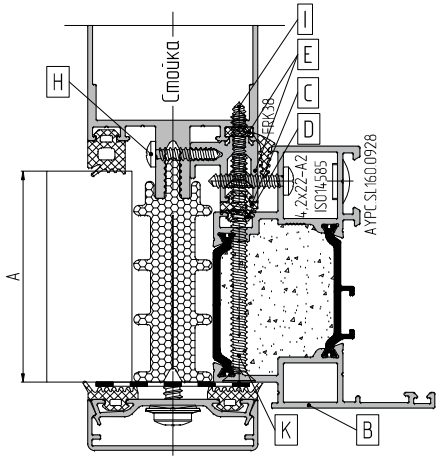


Ригель встык

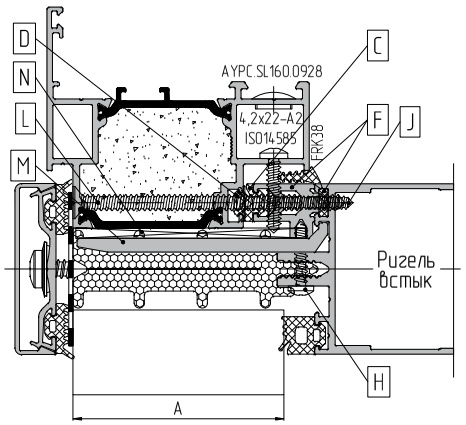


Ригель в качестве стойки встык

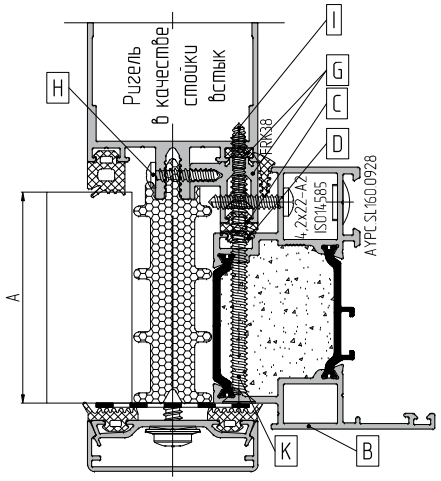


| Толщина заполнения, мм | Профиль рамы | Уплотнитель | | Профиль адаптера | | | Винт самонарезающий | | | | | Опорная подкладка | Рихтовочная подкладка |
|---|---|---|---|---|---|---|---|---|---|---|---|---|---|
| | | на стойке / на ригеле в качестве стойки встык / на ригеле встык | на раме | на стойке | на ригеле встык | на ригеле в качестве стойки встык | для профиля адаптера, шаг 450 мм | для профиля адаптера на стойке / на ригеле в качестве стойки встык, шаг 450 мм | для профиля адаптера на ригеле встык, шаг 450 мм | для рамы на стойке / на ригеле в качестве стойки встык, шаг 450 мм | для рамы на ригеле встык, шаг 450 мм | | |
| A | B | C | D | E | F | G | H | I | J | K | L | M | M |
| 58<br>60<br>62 | AYPC.W77.3.0131<br>AYPC.W77.3.0133 | FRK14 | FRK223 | AYPC.F50.0736 / FRK199 | | | 3,9x19-A2ISO14585 | 3,9x25-A2ISO14586 | | 4,8x80-A2ISO14586 | | AYPC.F50.0952-04 | 100x68x1<br>(100x68x3) |

Данные по комплектации и применимости представлены в разделах "Данные для заказа" и "Таблицы остекления" каталога серии ALT F50.

## Установка оконных блоков серии ALT W77W в фасад F50TT с применением спецпрофилей рам AYPC.W77.3.0130, AYPC.W77.3.0131, AYPC.W77.3.0132, AYPC.W77.3.0133

Ригель в качестве стойки

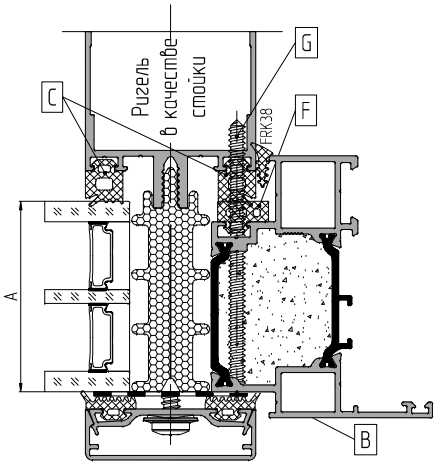


Ригель встык

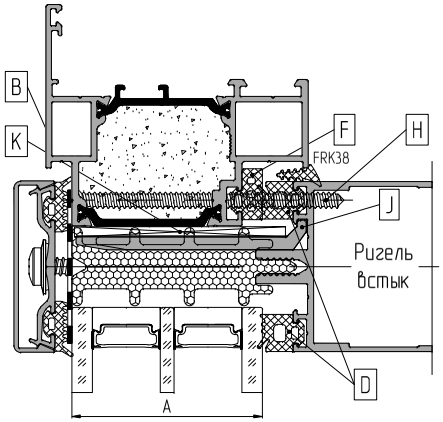


Ригель в качестве стойки встык

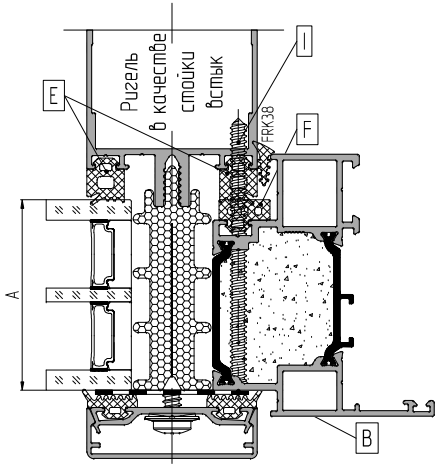


| Толщина заполнения, мм | Профиль рамы | Уплотнитель | | | | Винт самонарезающий | | | Опорная подкладка | Рихтовочная подкладка |
|---|---|---|---|---|---|---|---|---|---|---|
| | | на ригеле в качестве стойки | на ригеле встык | на ригеле в качестве стойки встык | на раме | на ригеле в качестве стойки, шаг 450 мм | на ригеле встык, шаг 450 мм | на ригеле в качестве стойки встык, шаг 450 мм | | |
| A | B | C | D | E | F | G | H | I | J | K |
| 40 | AYPC.W77.3.0130<br>AYPC.W77.3.0132 | FRK19 | FRK19 | FRK19 | FRK127 | 4,8x70-A2ISO14586 | | | AYPC.F50.0952-01 | 100x50x1 (100x50x3) |
| 42 | | FRK18 | FRK18 | FRK18 | FRK128 | | | | | |
| 44 | | FRK17 | FRK17 | FRK17 | FRK129 | | | | | |
| 46 | | FRK19 | FRK19 | FRK19 | FRK130 | 4,8x80-A2ISO14586 | | | AYPC.F50.0952-02 | 100x56x1 (100x56x3) |
| 48 | | FRK18 | FRK18 | FRK18 | FRK131 | | | | | |
| 50 | | FRK17 | FRK17 | FRK17 | FRK132 | | | | | |
| 52 | AYPC.W77.3.0131<br>AYPC.W77.3.0133 | FRK19 | FRK19 | FRK19 | FRK127 | 4,8x80-A2ISO14586 | | | AYPC.F50.0952-03 | 100x62x1 (100x62x3) |
| 54 | | FRK18 | FRK18 | FRK18 | FRK128 | | | | | |
| 56 | | FRK17 | FRK17 | FRK17 | FRK129 | | | | | |

# Установка оконных блоков серии ALT W77W в фасад F50TT с применением спецпрофилей рам AYPC.W77.3.0131, AYPC.W77.3.0133

| Ригель в качестве стойки | Ригель встык | Ригель в качестве стойки встык |
|---|---|---|

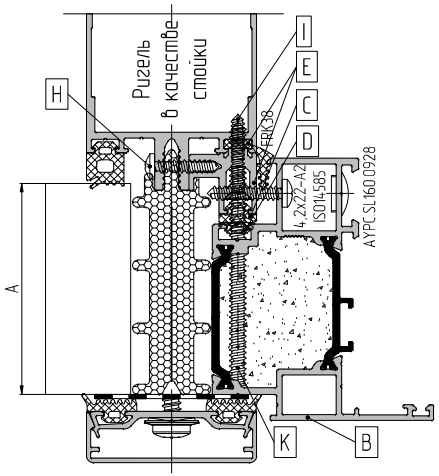


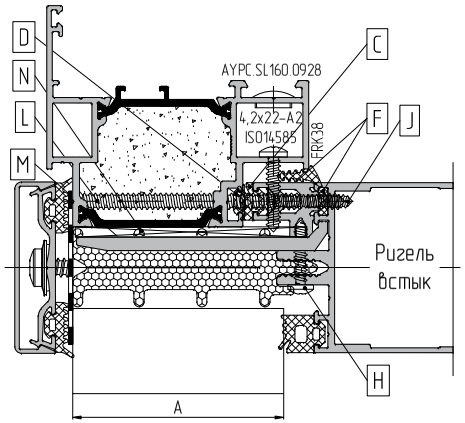


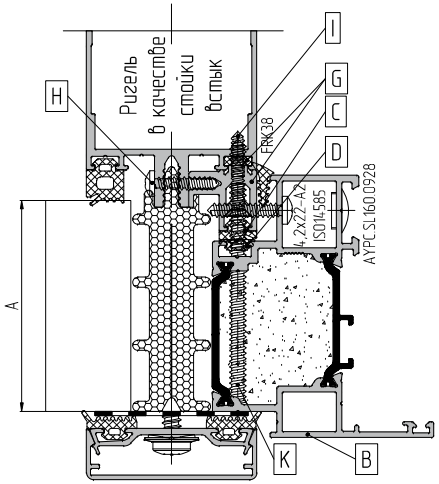


| Толщина заполнения, мм | Профиль рамы | Уплотнитель | | Профиль адаптера | | | Винт самонарезающий | | | | | Опорная подкладка | Рихтовочная подкладка |
|---|---|---|---|---|---|---|---|---|---|---|---|---|---|
| | | на ригеле в качестве стойки / на ригеле встык / на ригеле в качестве стойки встык | на раме | на ригеле в качестве стойки | на ригеле встык | на ригеле в качестве стойки встык | для профиля адаптера, шаг 450 мм | для профиля адаптера на ригеле в качестве стойки / на ригеле в качестве стойки встык, шаг 450 мм | для профиля адаптера на ригеле встык, шаг 450 мм | для рамы на ригеле в качестве стойки / на ригеле в качестве стойки встык, шаг 450 мм | для рамы на ригеле встык, шаг 450 мм | | |
| A | B | C | D | E | F | G | H | I | J | K | L | M | M |
| 58 | AYPC.W77.3.0131 AYPC.W77.3.0133 | FRK14 | FRK223 | AYPC.F50.0736 / FRK199 | | | 3,9x19-A2ISO14585 | 3,9x25-A2ISO14586 | | 4,8x80-A2ISO14586 | | AYPC.F50.0952-04 | 100x68x1 (100x68x3) |
| 60 | | | | | | | | | | | | | |
| 62 | | | | | | | | | | | | | |

Данные по комплектации и применимости представлены в разделах "Данные для заказа" и "Таблицы остекления" каталога серии ALT F50.

Результаты расчета коэффициента теплопроводости узла профилей AYPC.W77 в комплексе Flixo pro 7 (7.0.628.1) с заполнением пространства в зоне фальца заполнения и внутри профиля.
Исполнение 1. Узловое решение: профиль рамы AYPC.W77.3.0102.

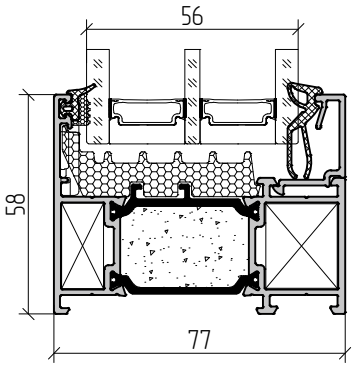


$$U_{f\,A,B} = \frac{\frac{\Phi}{\Delta T} - U_p \cdot b_p}{b_f} = \frac{\frac{4{,}343}{20} - 0{,}565 \cdot 0{,}237}{0{,}058} = 1{,}44\,\frac{W}{m^2 \cdot K}$$

Результаты расчета коэффициента теплопроводости узла профилей AYPC.W77 в комплексе Flixo pro 7 (7.0.628.1) с заполнением пространства в зоне фальца заполнения и внутри профиля, центральный уплотнитель FRK234.
Исполнение 1. Узловое решение: профиль рамы AYPC.W77.3.0102 / профиль створки AYPC.W77.3.0222.

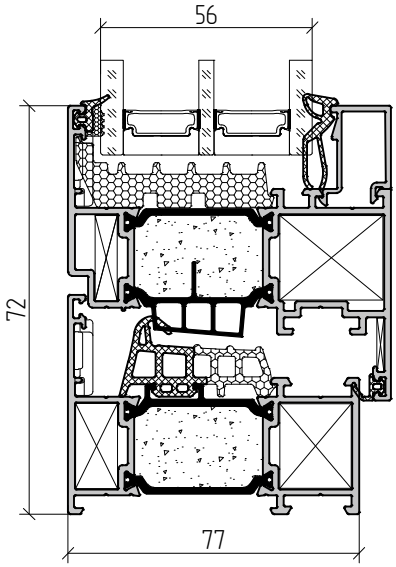


$$U_{f\,A,B} = \frac{\frac{\Phi}{\Delta T} - U_p \cdot b_p}{b_f} = \frac{\frac{5{,}921}{20} - 0{,}565 \cdot 0{,}237}{0{,}108} = 1{,}50\,\frac{W}{m^2 \cdot K}$$

Масштаб 1:2

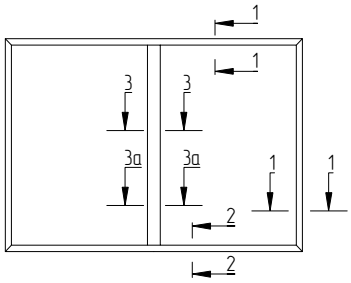


1–1

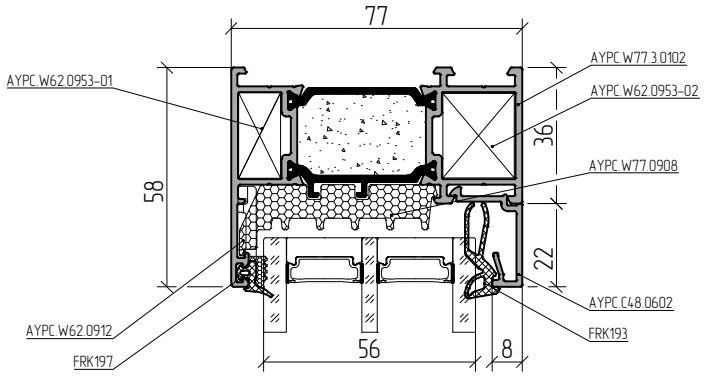


2–2

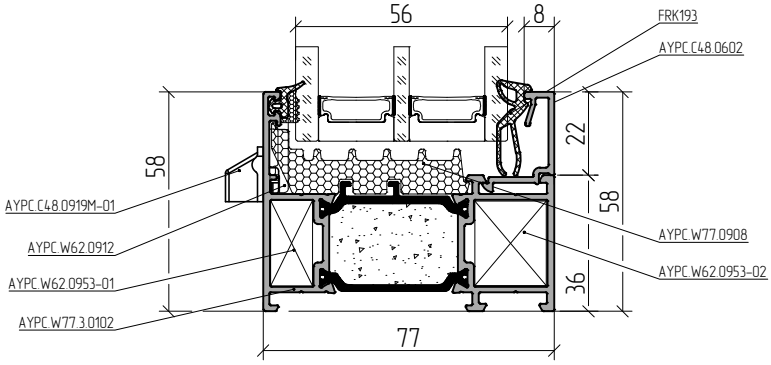


3–3

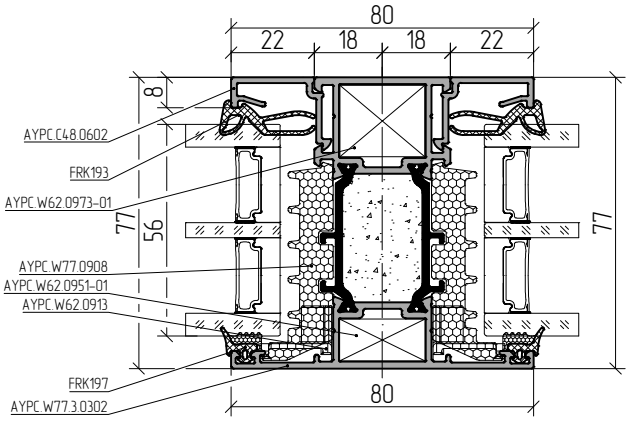


3а–3а

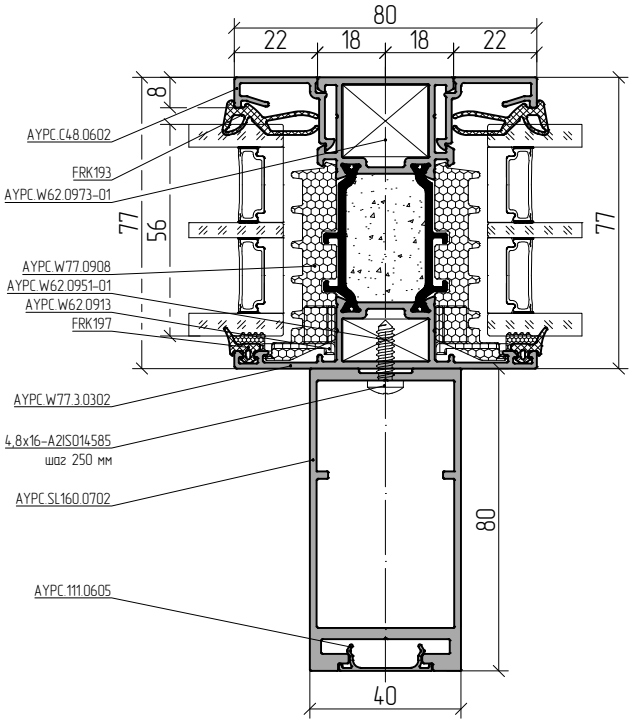

АЛЮТЕХ
ПРОФИЛЬНЫЕ СИСТЕМЫ

Масштаб 1:2

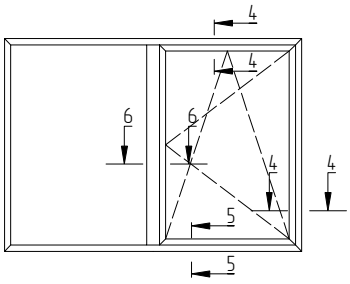


4–4

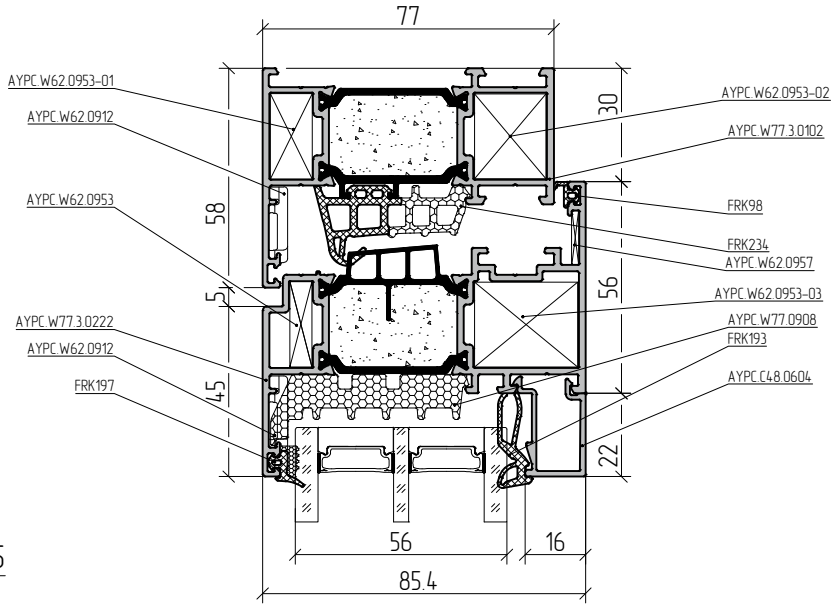


5–5

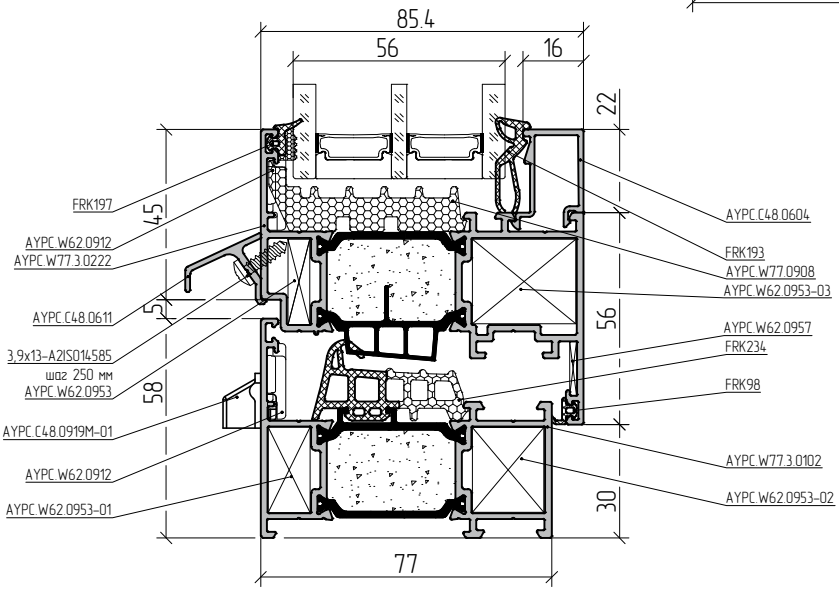


6–6

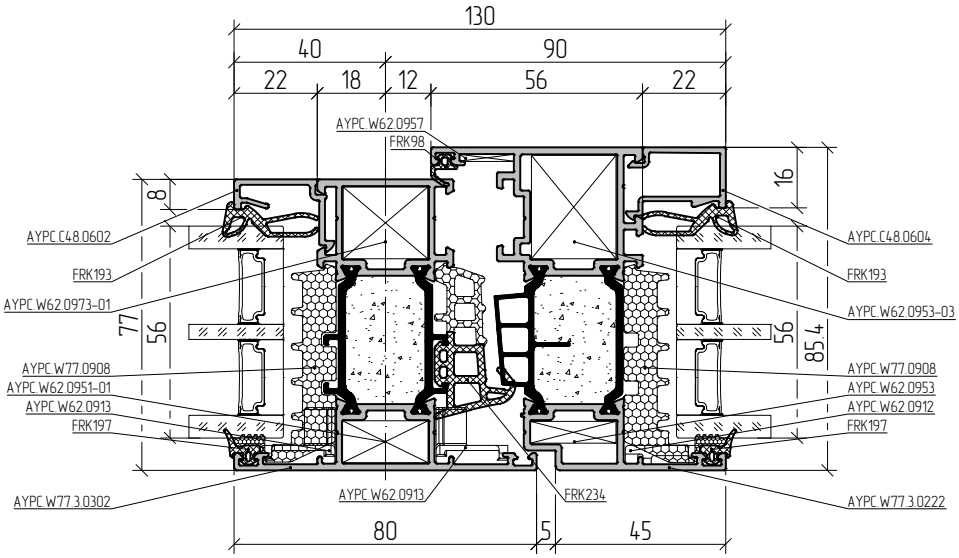

Масштаб 1:2

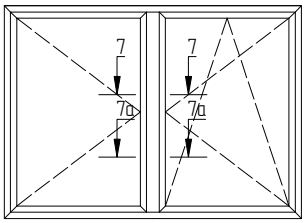


## 7–7

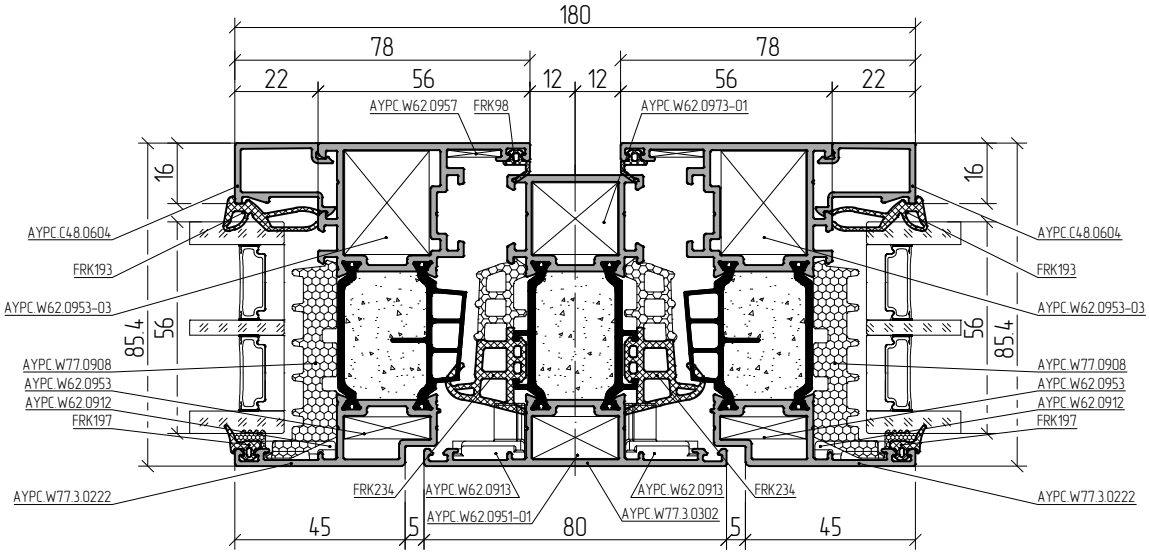


## 7а–7а

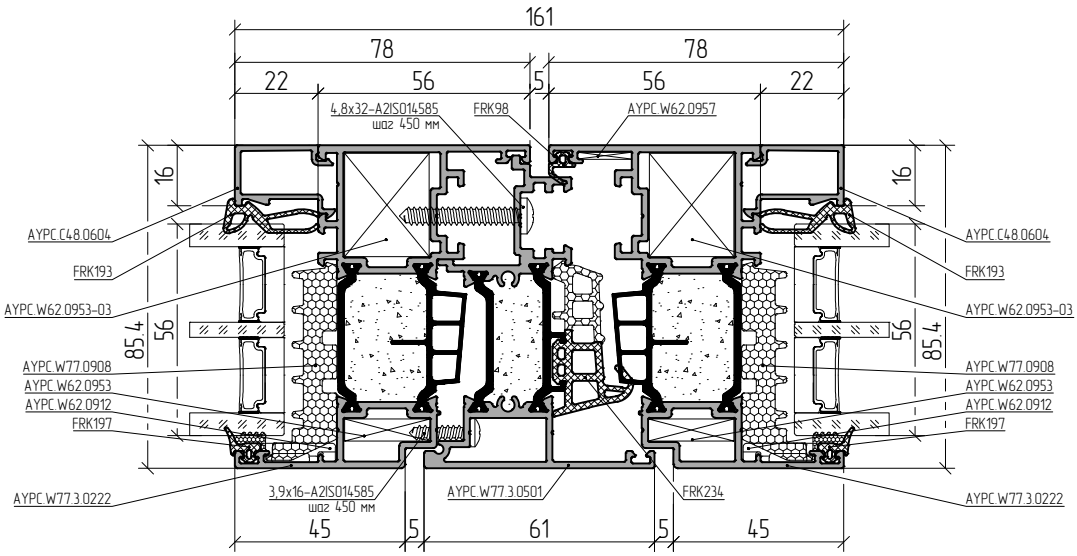

Масштаб 1:2

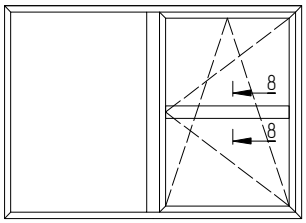


| Таблица соответствия профиля импоста профилю створки | |
|---|---|
| Профиль импоста | Профиль створки |
| AYPC.W77.3.0302, AYPC.W77.3.0303 | - |
| AYPC.W77.3.0321 | AYPC.W77.3.0222, AYPC.W77.3.0223 |

02.04.27

8–8

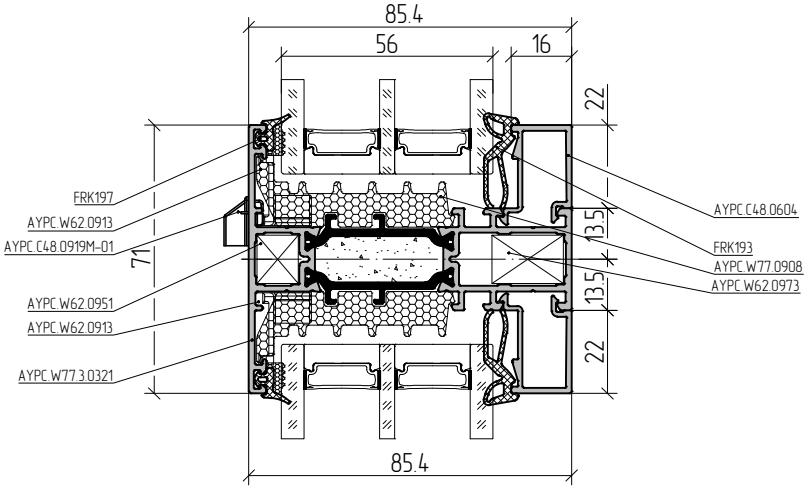

Масштаб 1:2

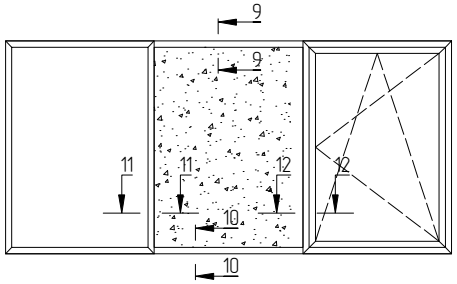


## 9–9

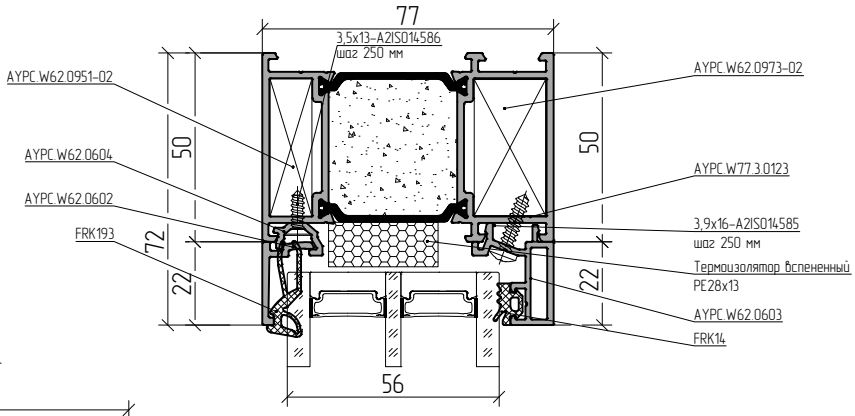


## 10–10

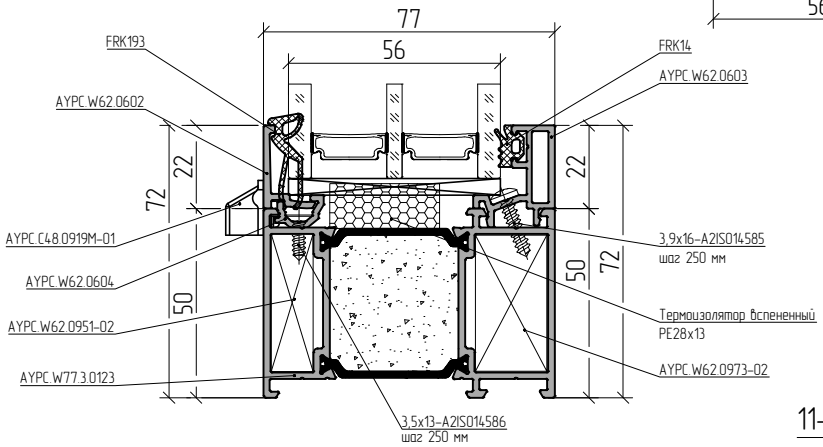


## 11–11

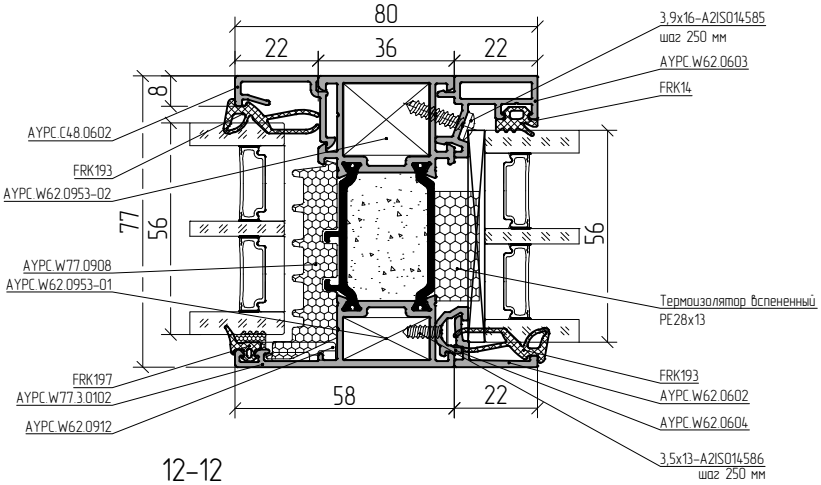


## 12–12

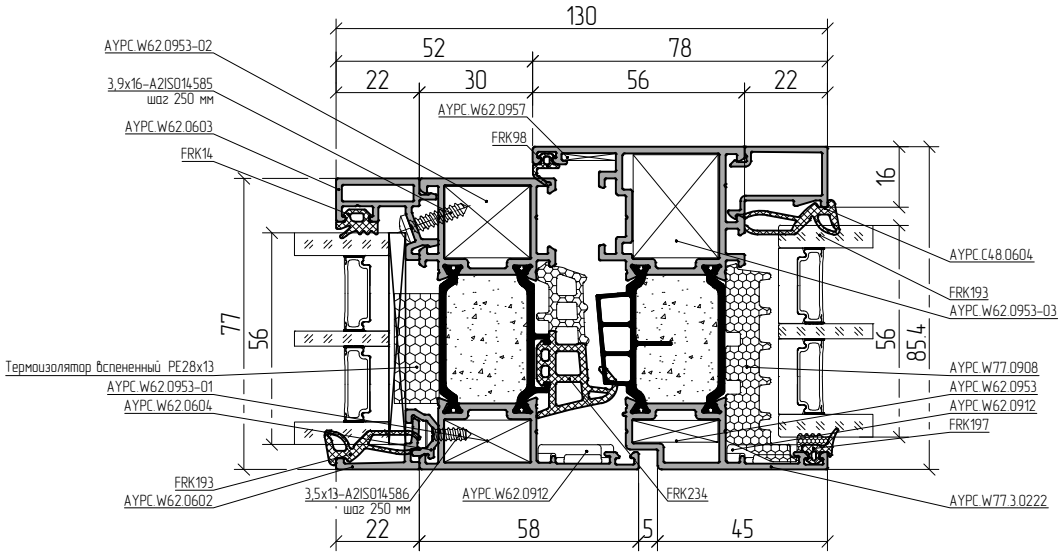

АЛЮТЕХ
ПРОФИЛЬНЫЕ СИСТЕМЫ

Масштаб 1:2

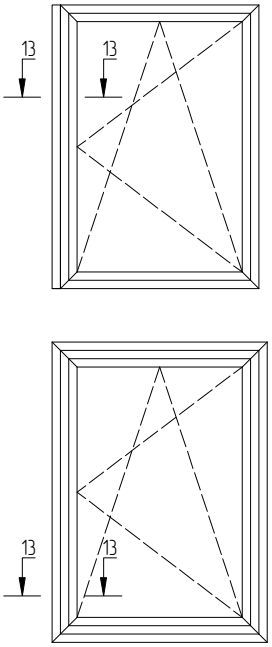


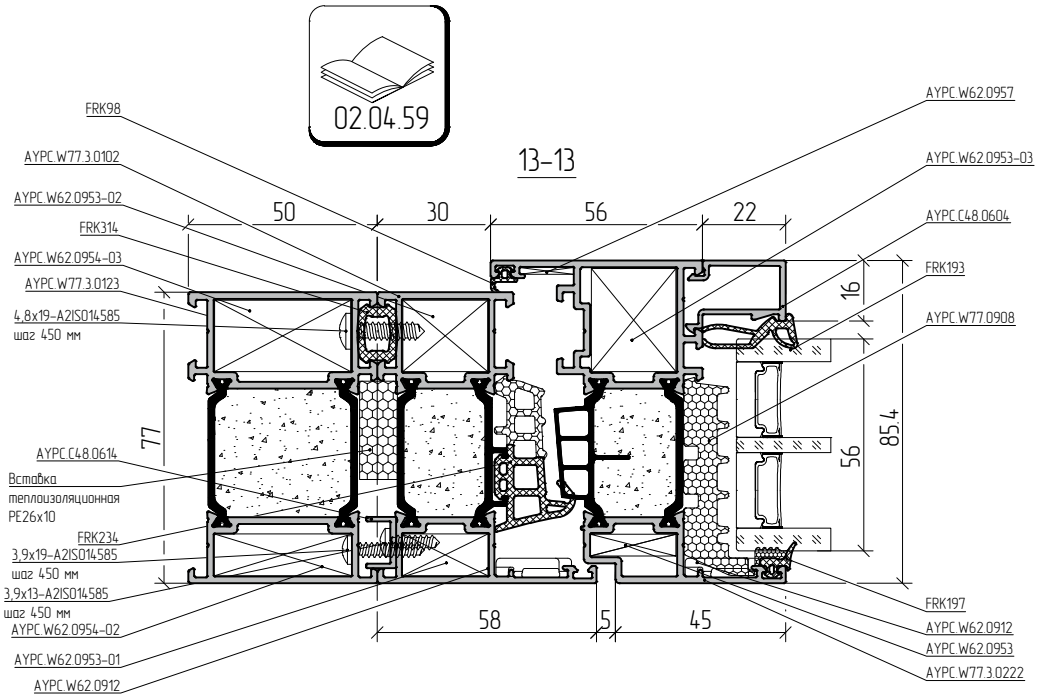


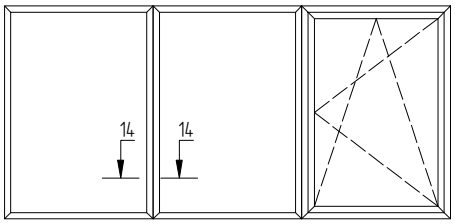


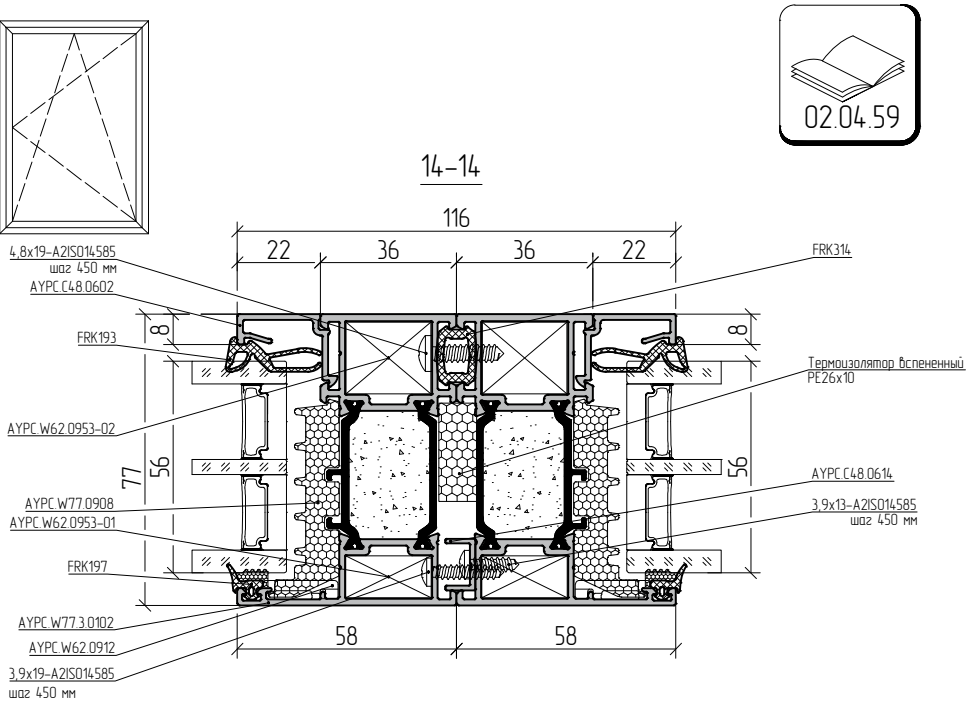

Масштаб 1:2

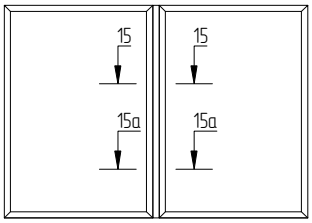


15–15

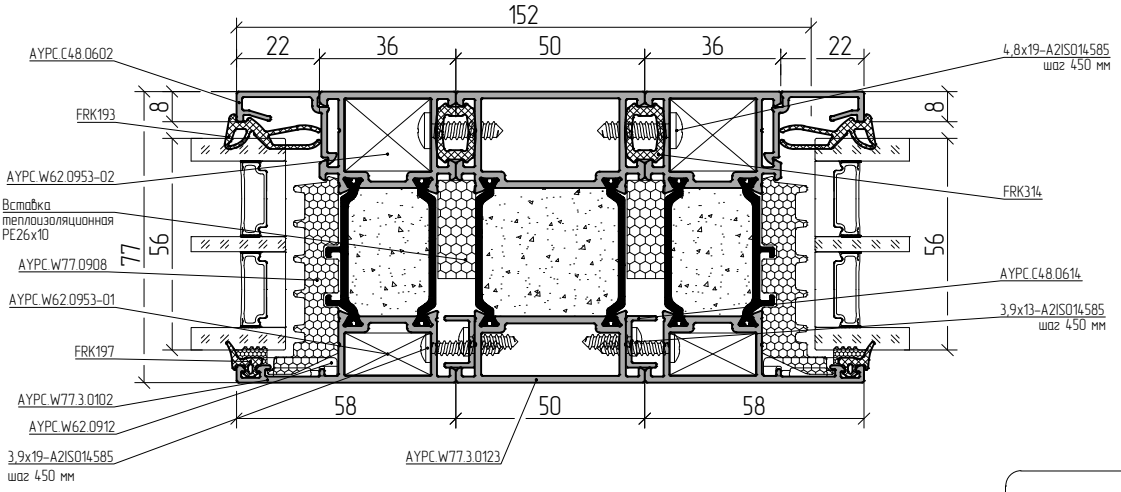


02.04.59

15a–15a

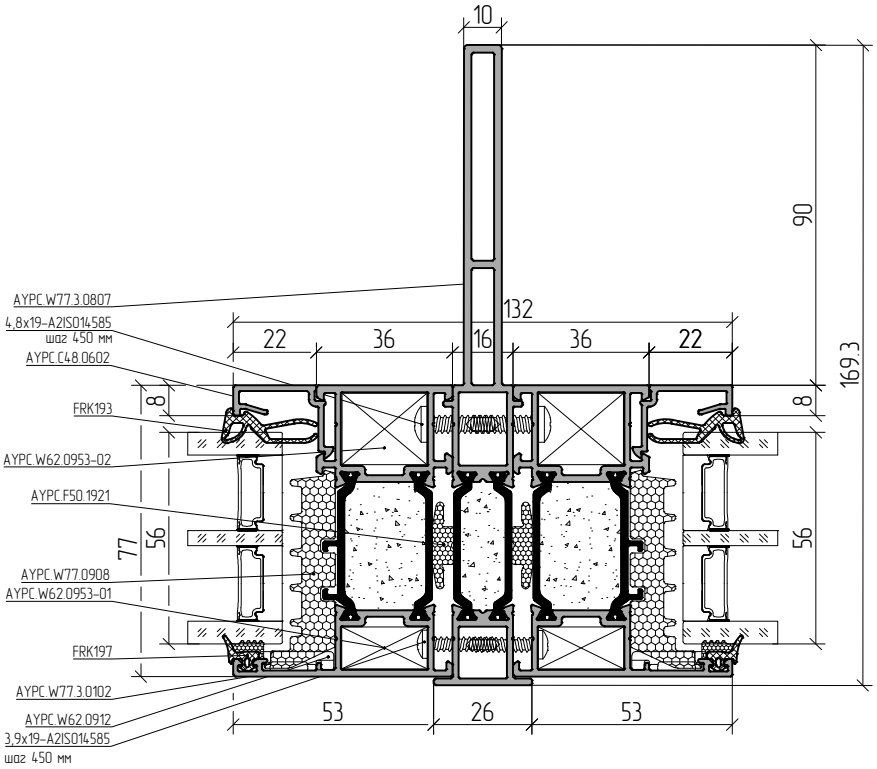

АЛЮТЕХ
ПРОФИЛЬНЫЕ СИСТЕМЫ

Масштаб 1:2

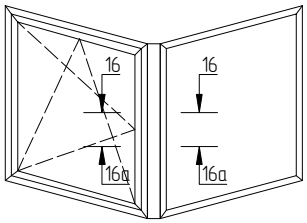


02.04.56

## 16–16

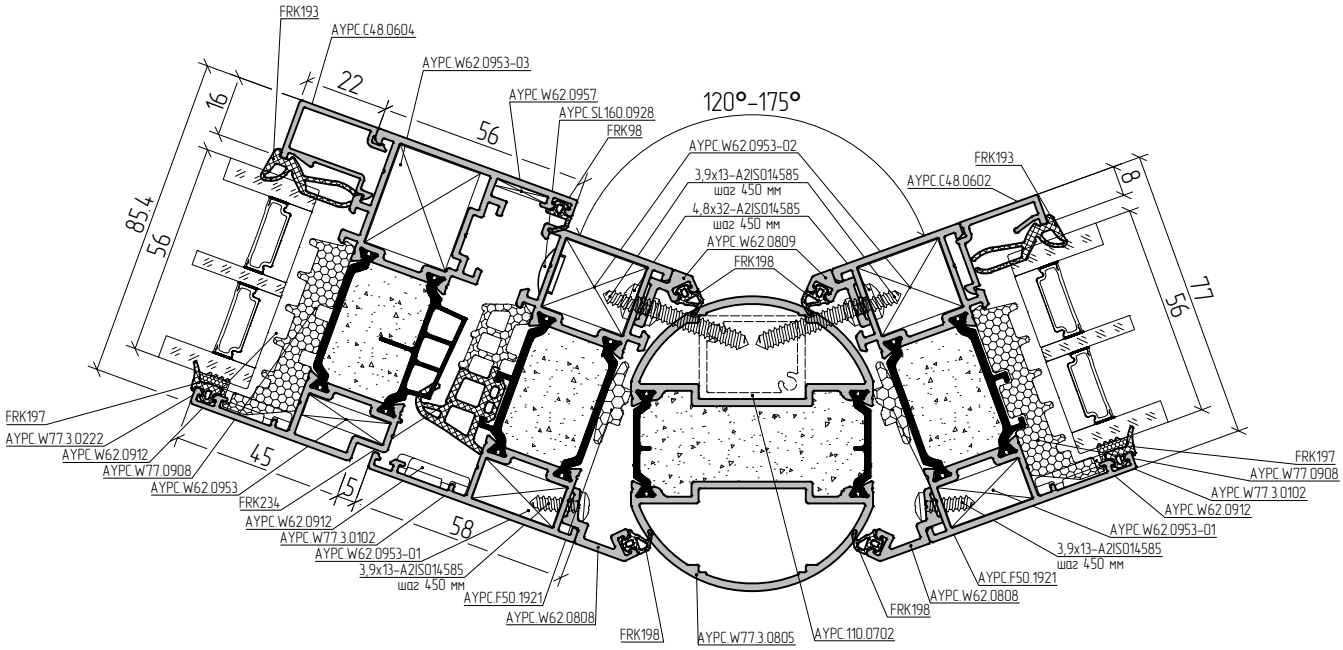


## 16a–16a

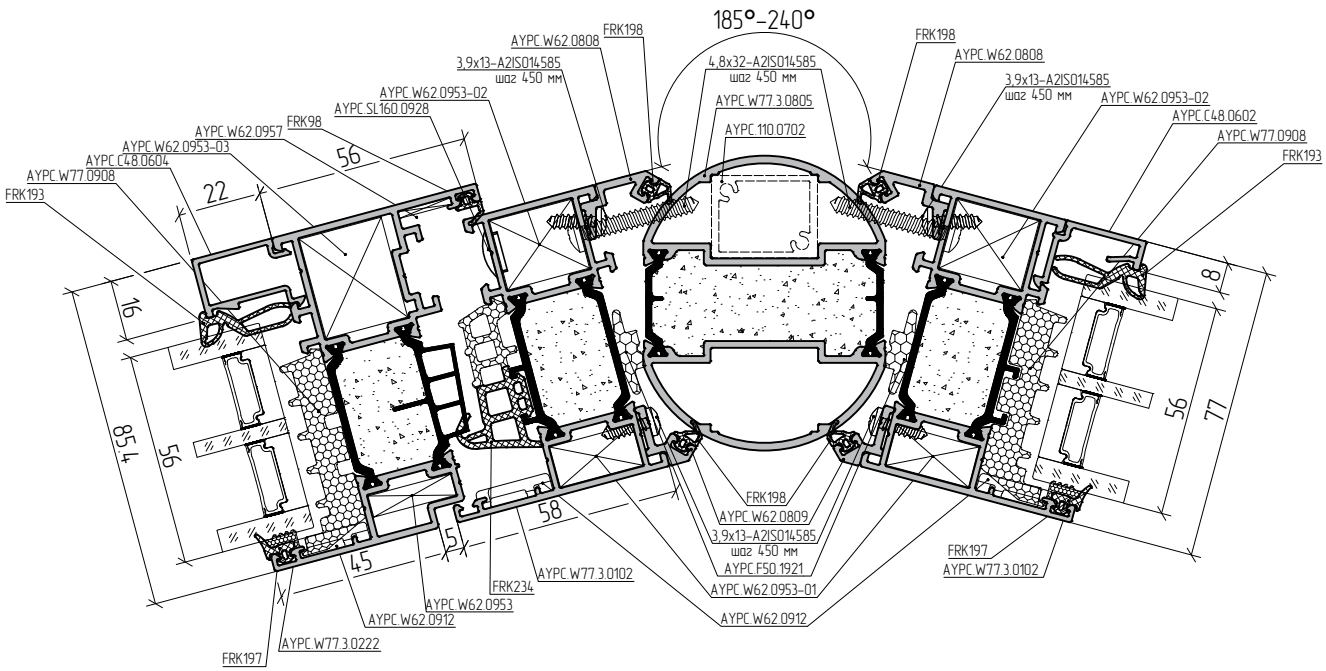

Масштаб 1:2

Тип "А"

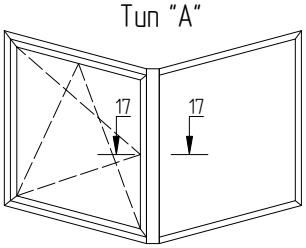


17–17
(18–18)

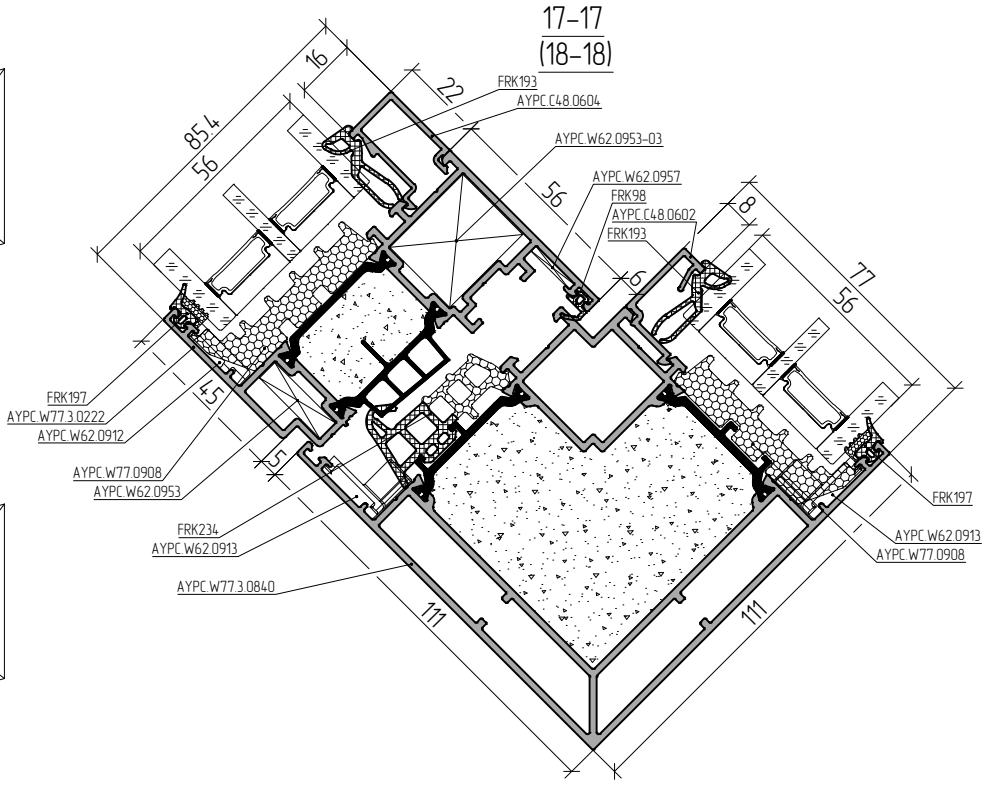


Тип "В"

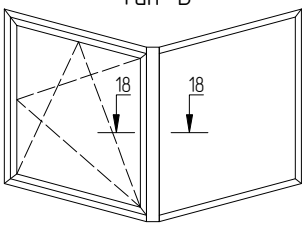


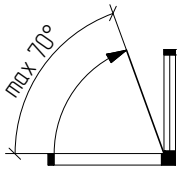


Изготовление конструкции тип "В" допустимо только при использовании скрытых петель.
Максимально допустимый угол открывания 70°.
Обязательно применение ограничителя открывания.
Данные ограничения и требования распространяются на все типы створок: W77W, W77HS, W77VS.

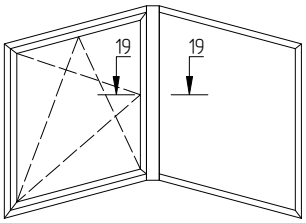


19–19

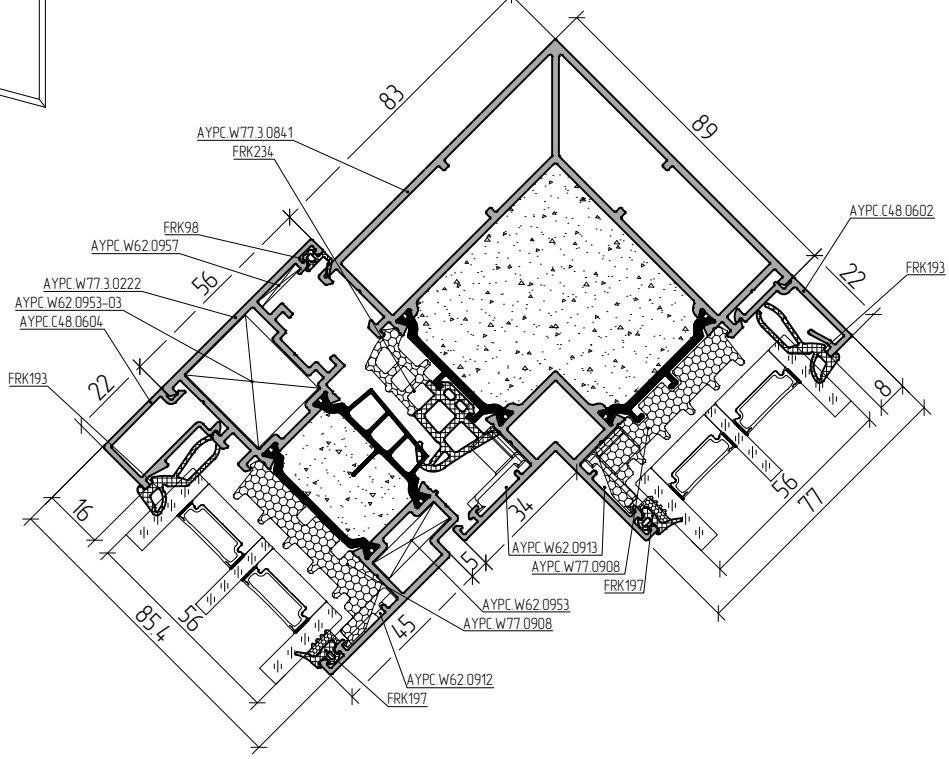

АЛЮТЕХ
ПРОФИЛЬНЫЕ СИСТЕМЫ

Масштаб 1:2

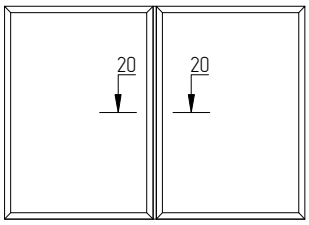


02.04.56

20–20

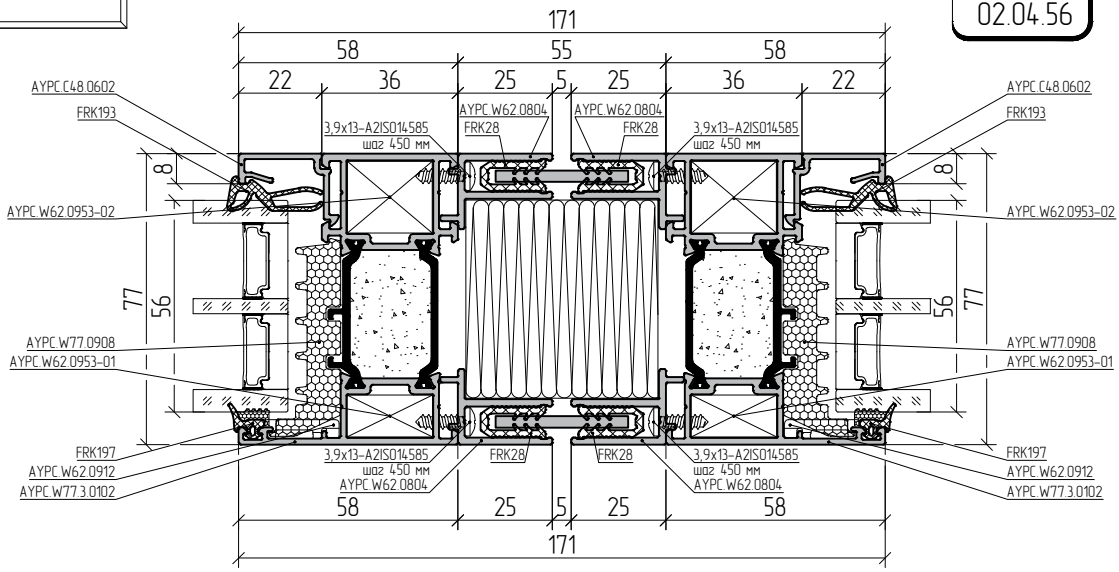


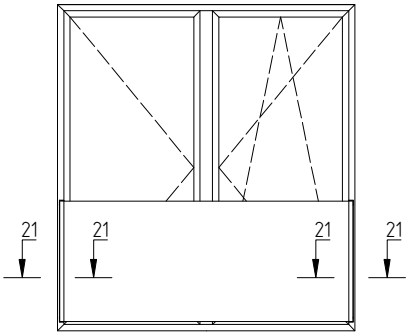


21–21

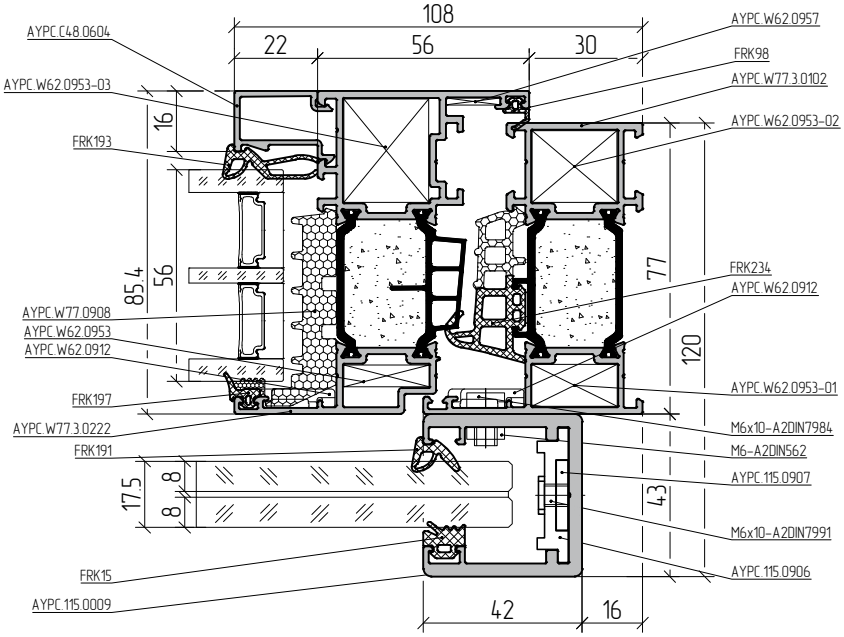


Обработку и сборку смотрите в каталоге "Цельностеклянное ограждение ALT JB"

Масштаб 1:2

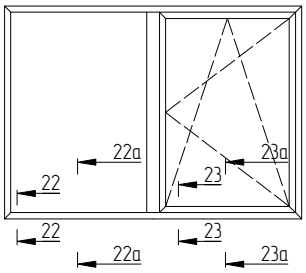


## 22–22

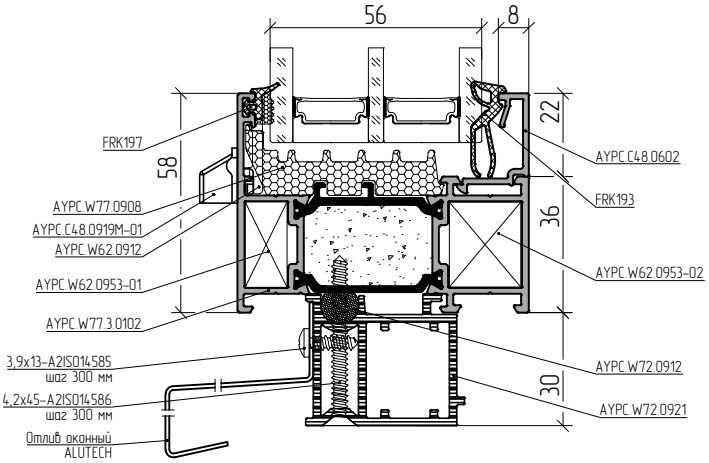


## 23–23

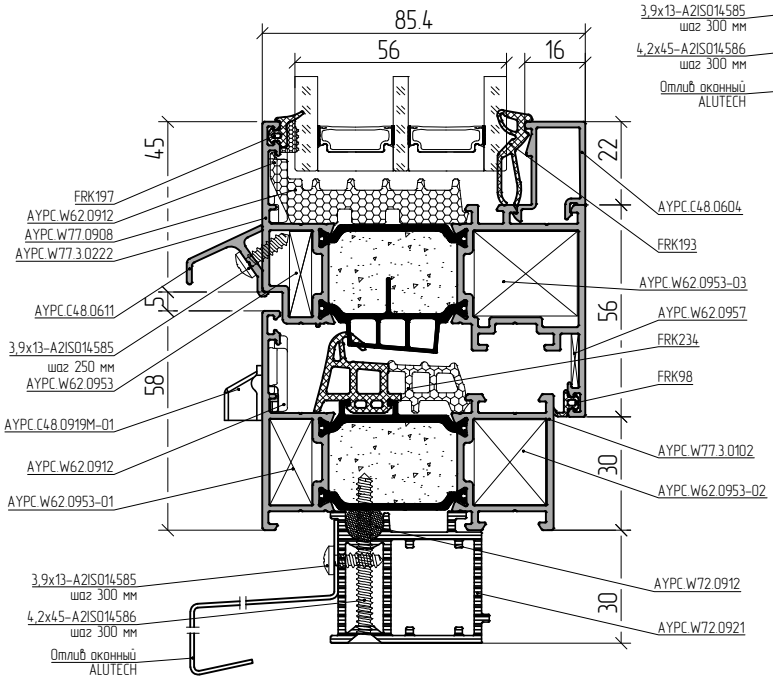


## 22а–22а

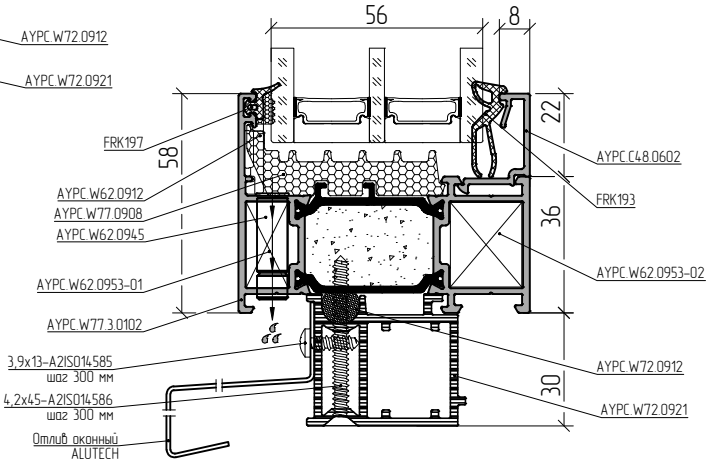


## 23а–23а

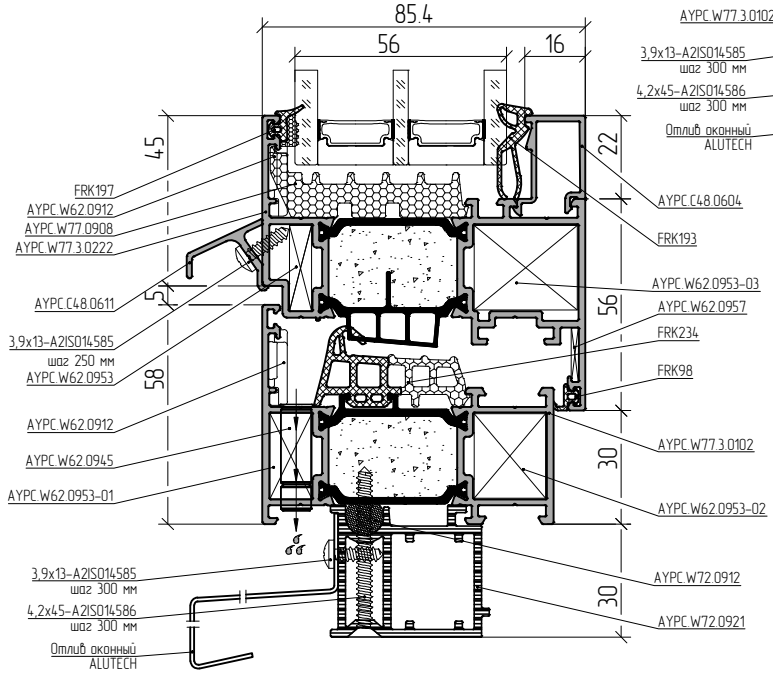

АЛЮТЕХ
ПРОФИЛЬНЫЕ СИСТЕМЫ

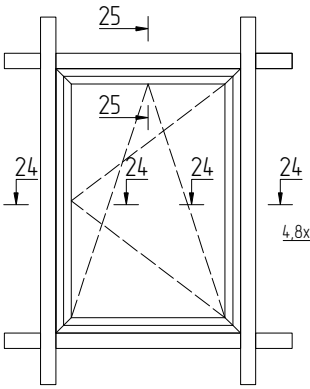


24–24

Масштаб 1:2

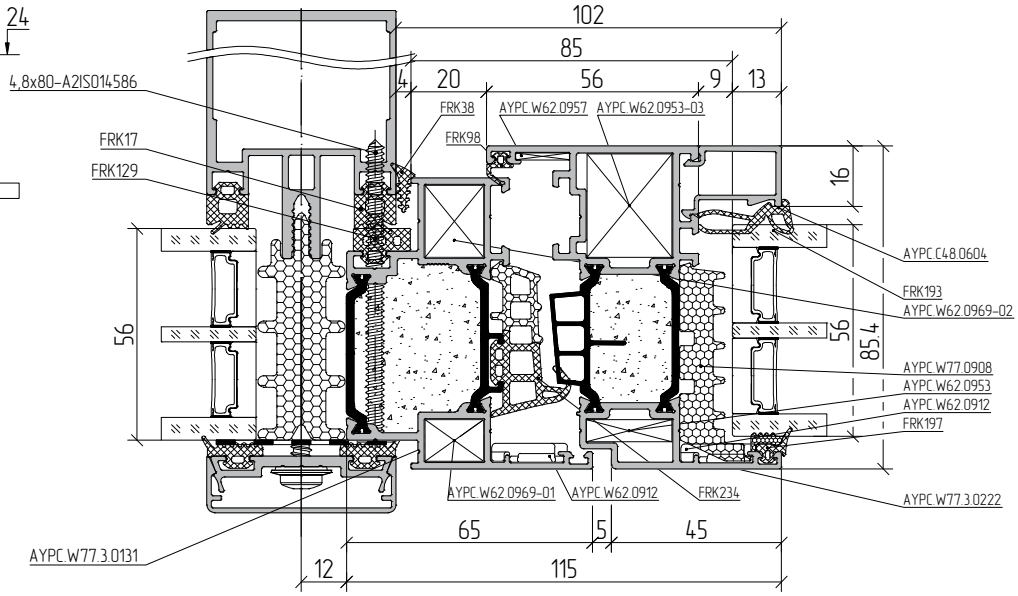


25–25

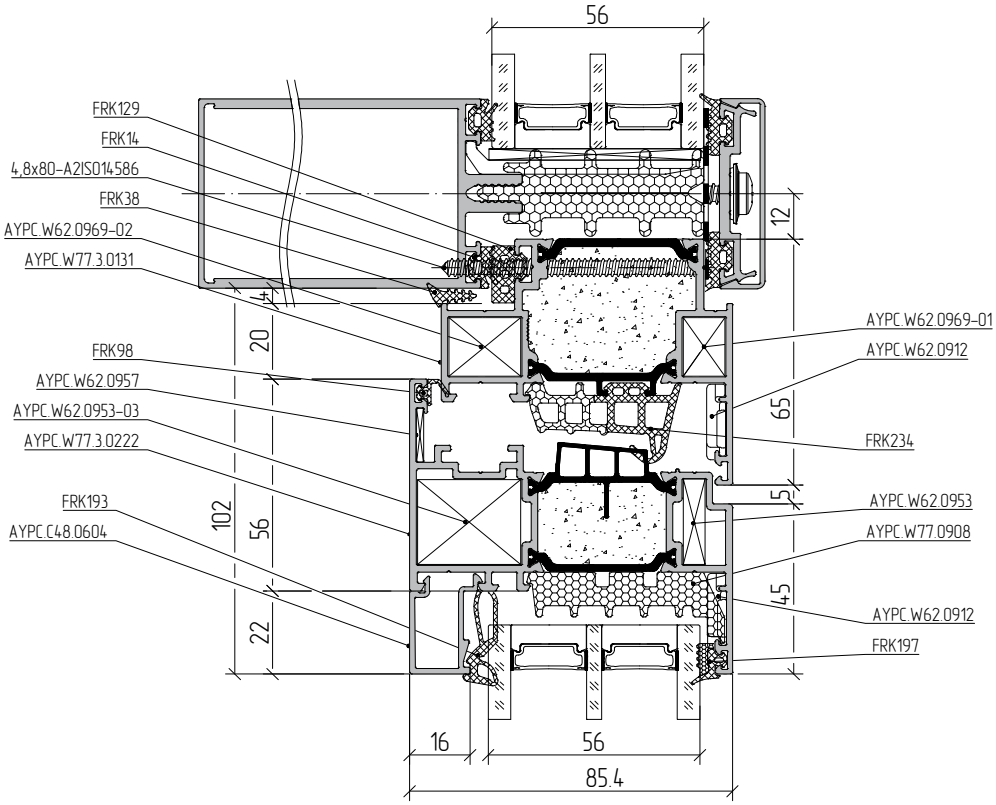

Масштаб 1:2

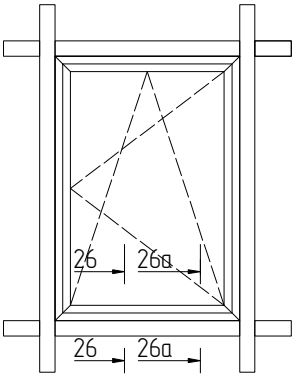


## 26–26

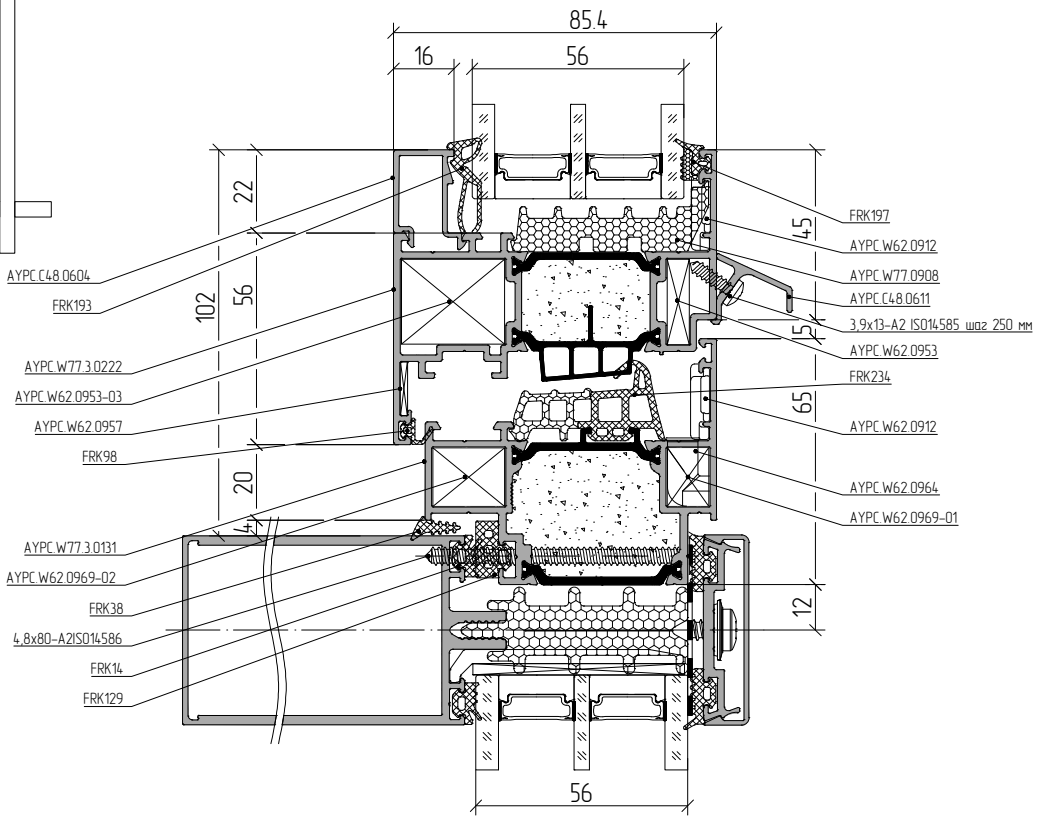


## 26а–26а

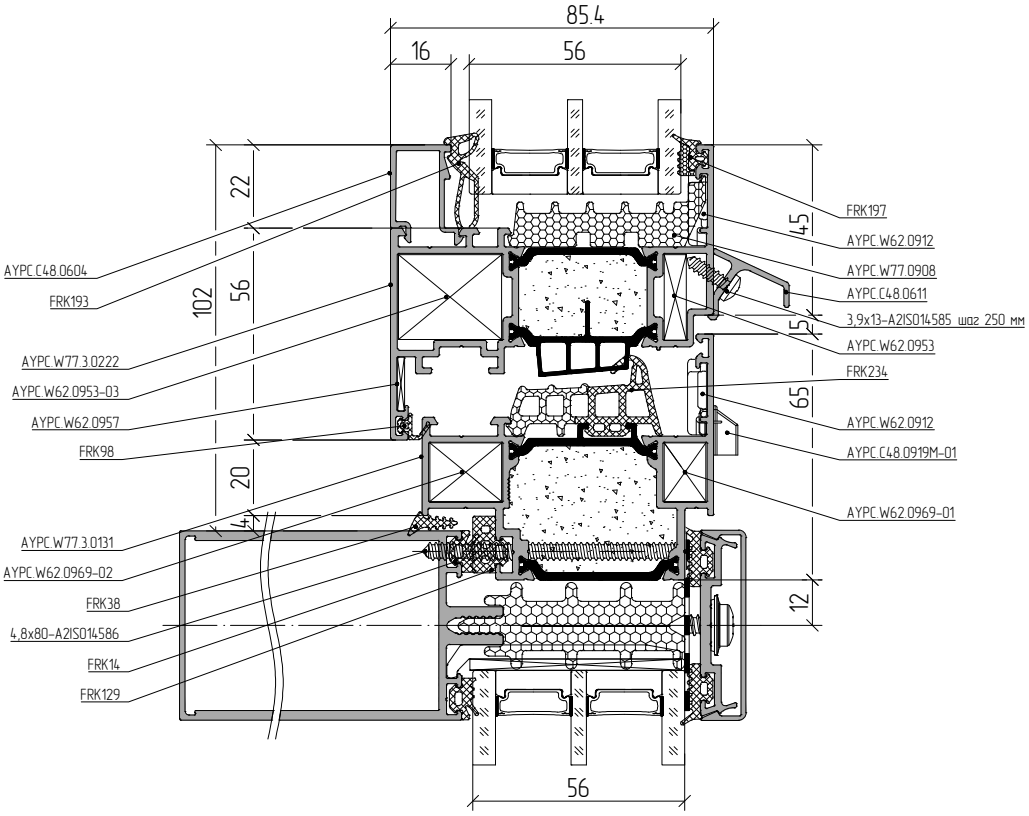

АЛЮТЕХ
ПРОФИЛЬНЫЕ СИСТЕМЫ

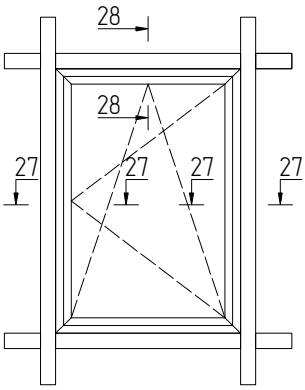


## 27-27

Масштаб 1:2

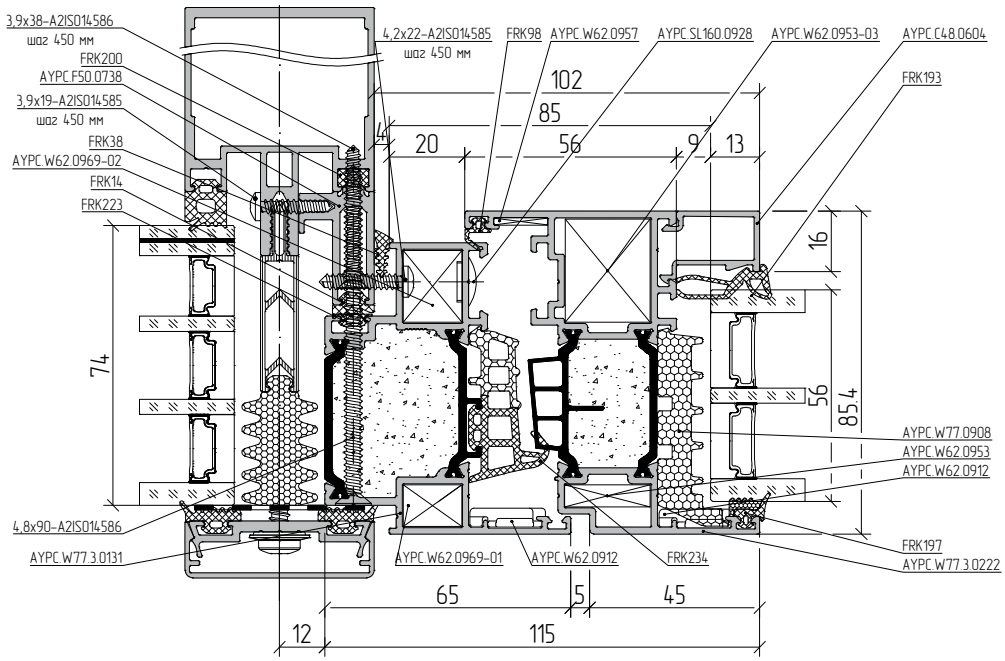


## 28-28

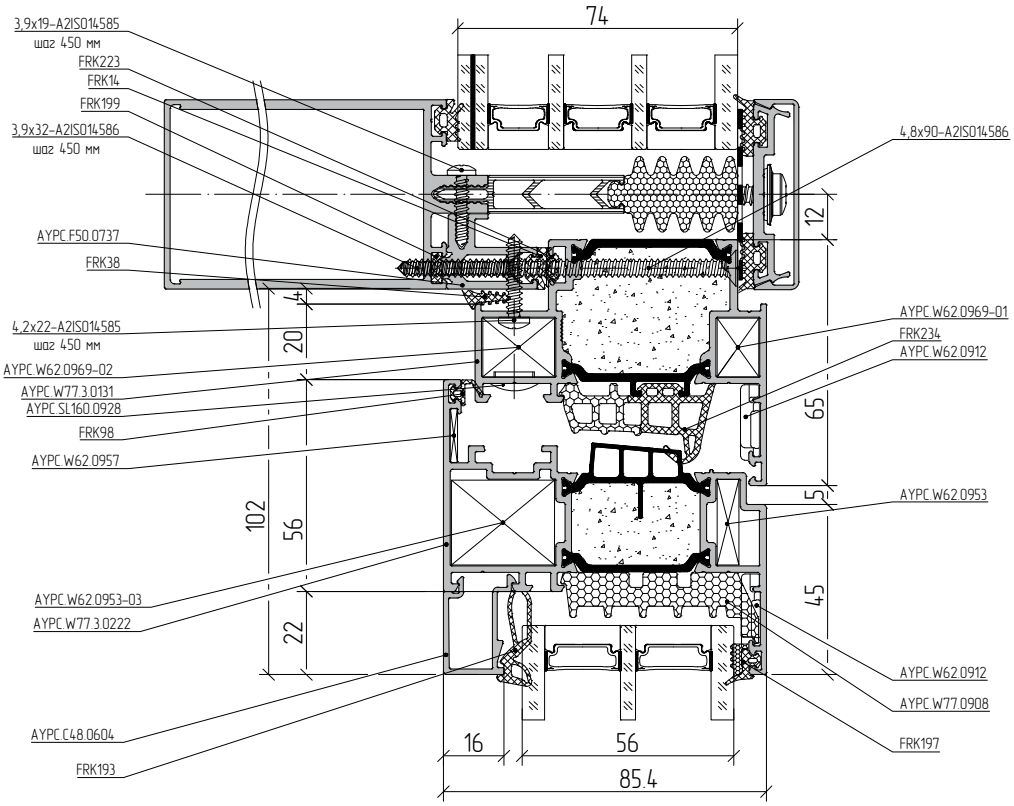

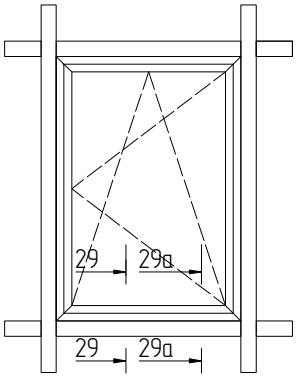


## 29–29

Масштаб 1:2

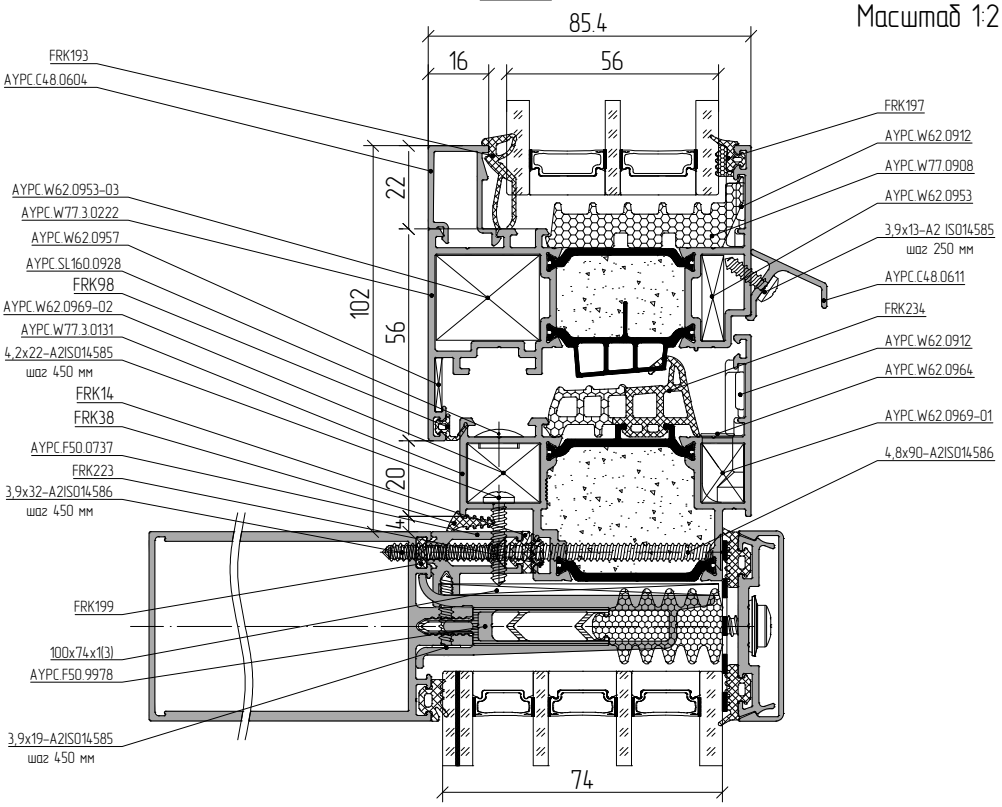


## 29а–29а

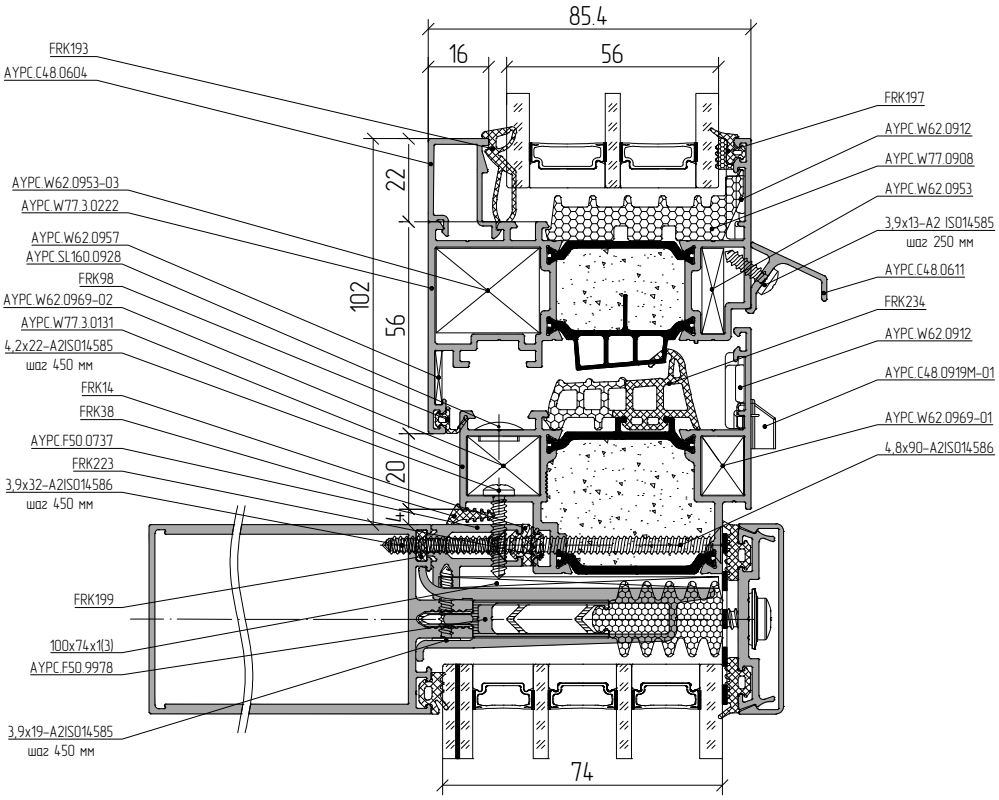

АЛЮТЕХ
ПРОФИЛЬНЫЕ СИСТЕМЫ

Масштаб 1:2

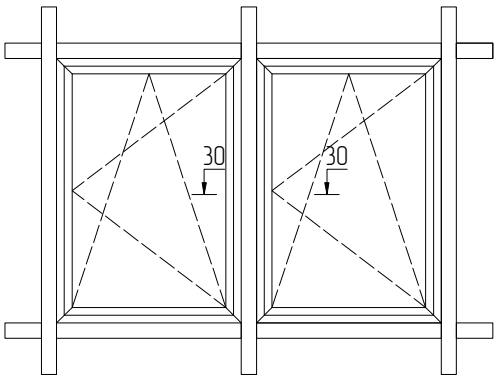


30–30

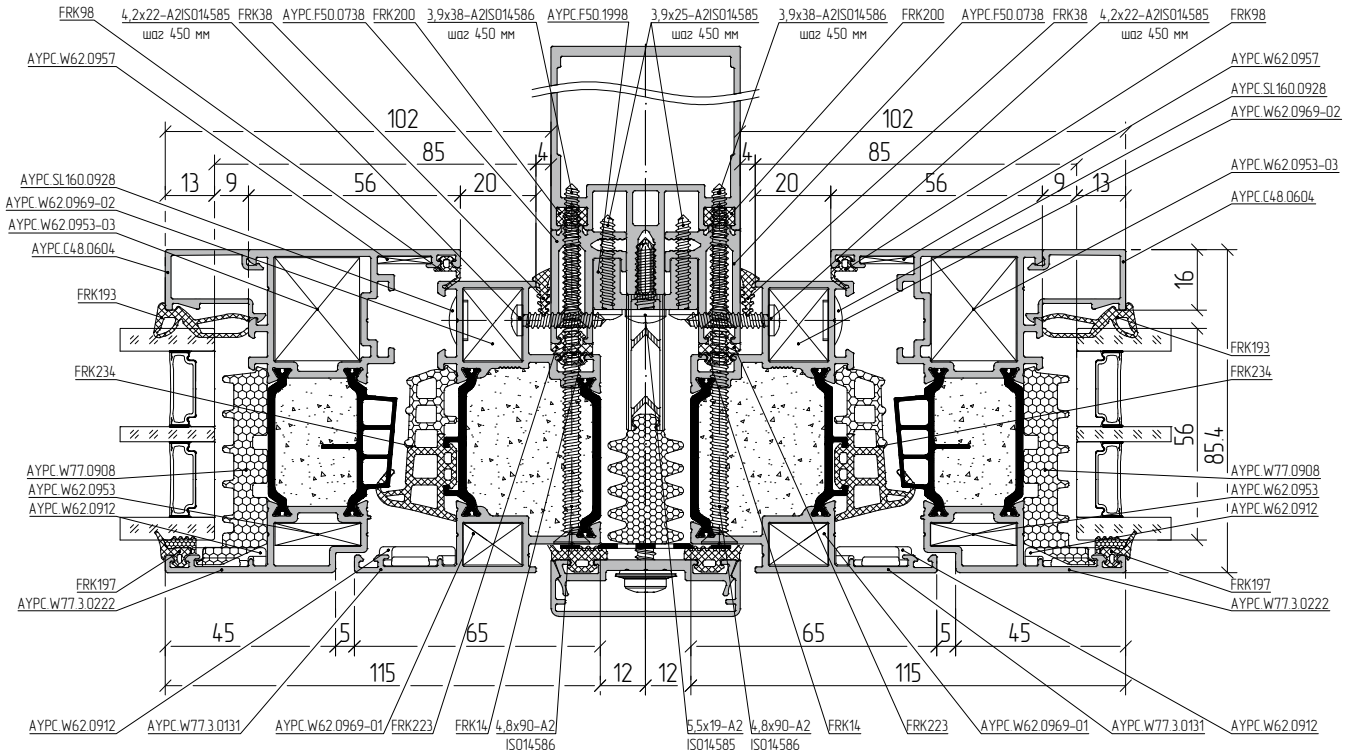

Масштаб 1:2

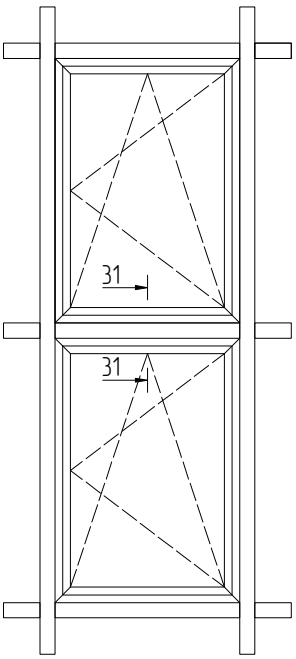


31–31

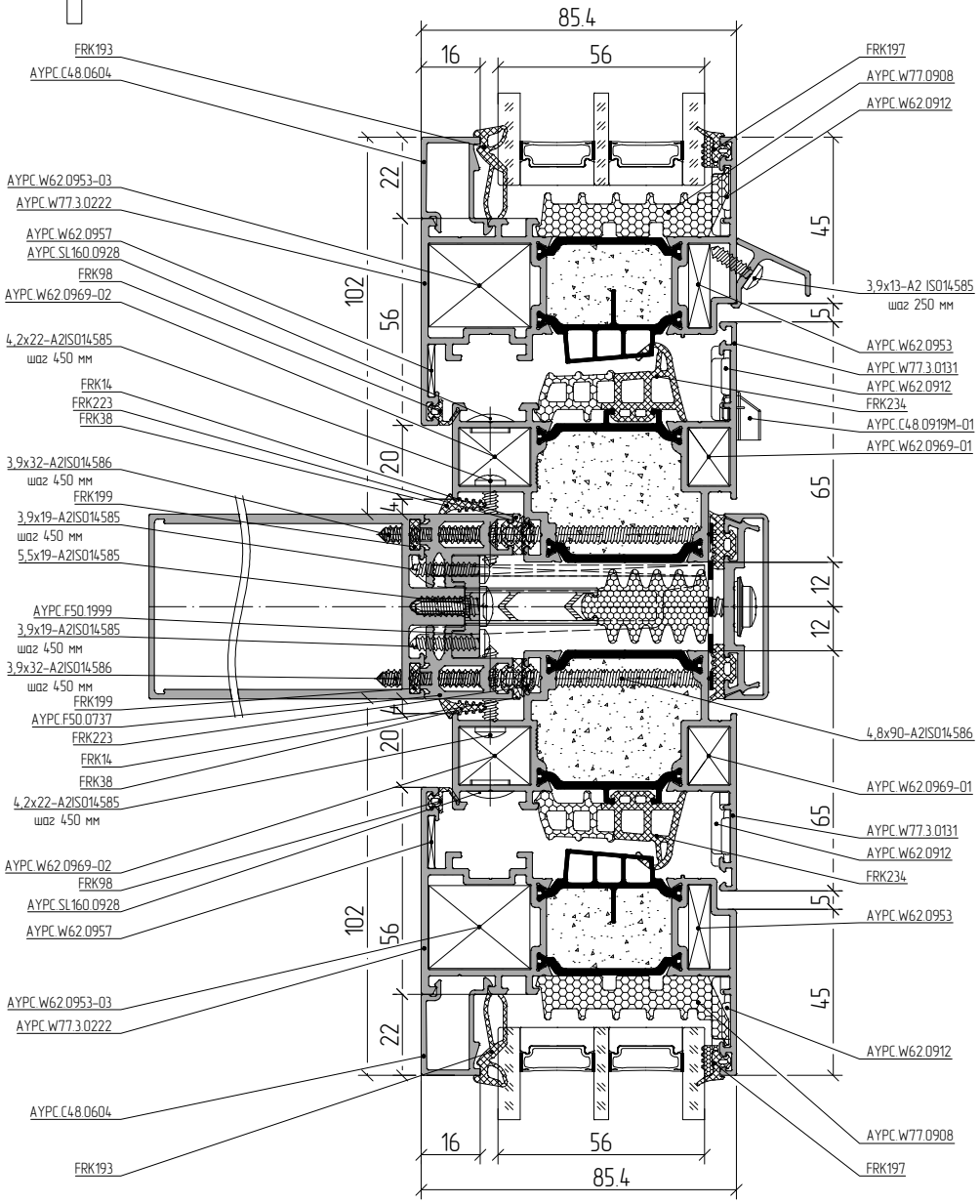

АЛЮТЕХ
ПРОФИЛЬНЫЕ СИСТЕМЫ

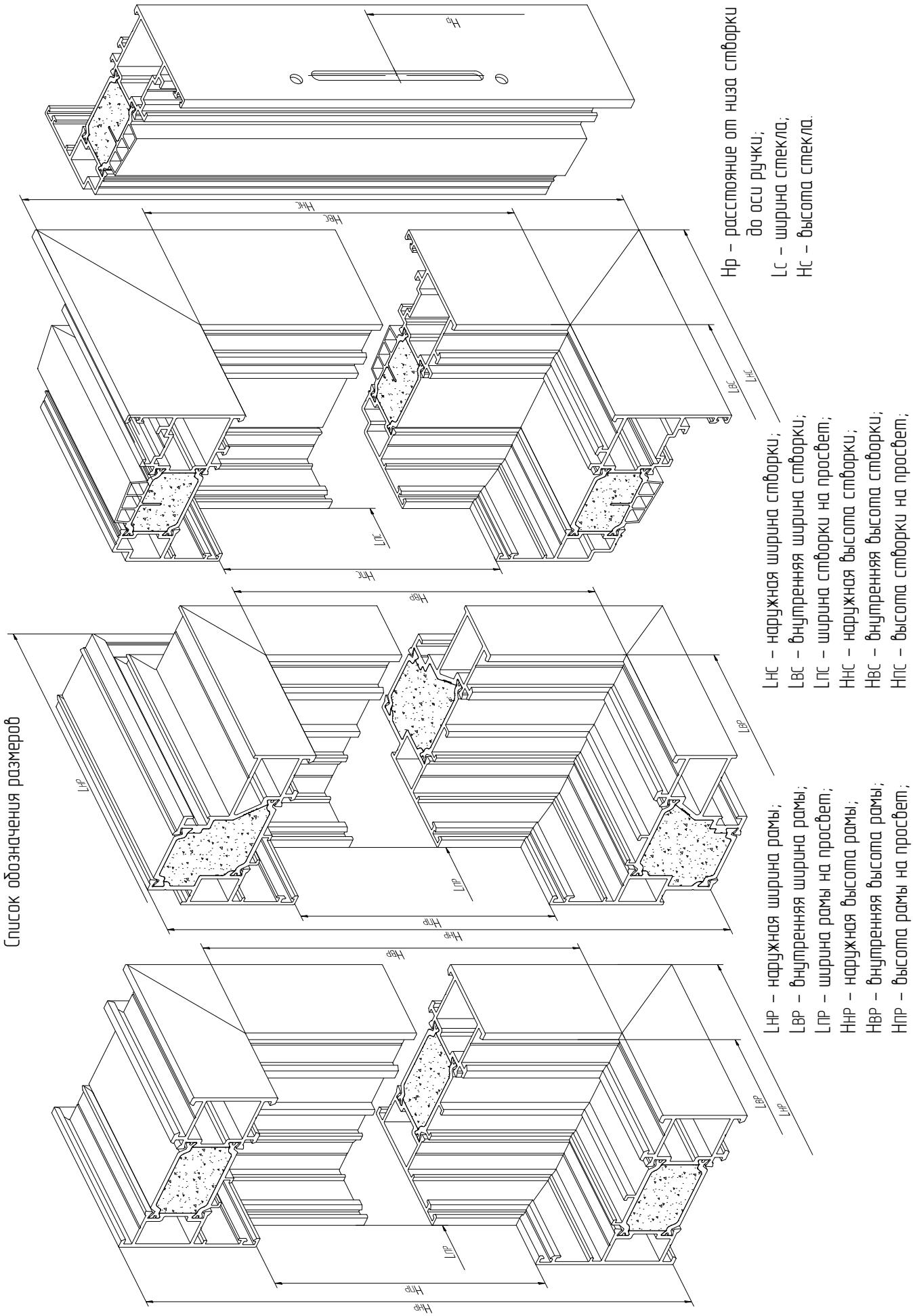

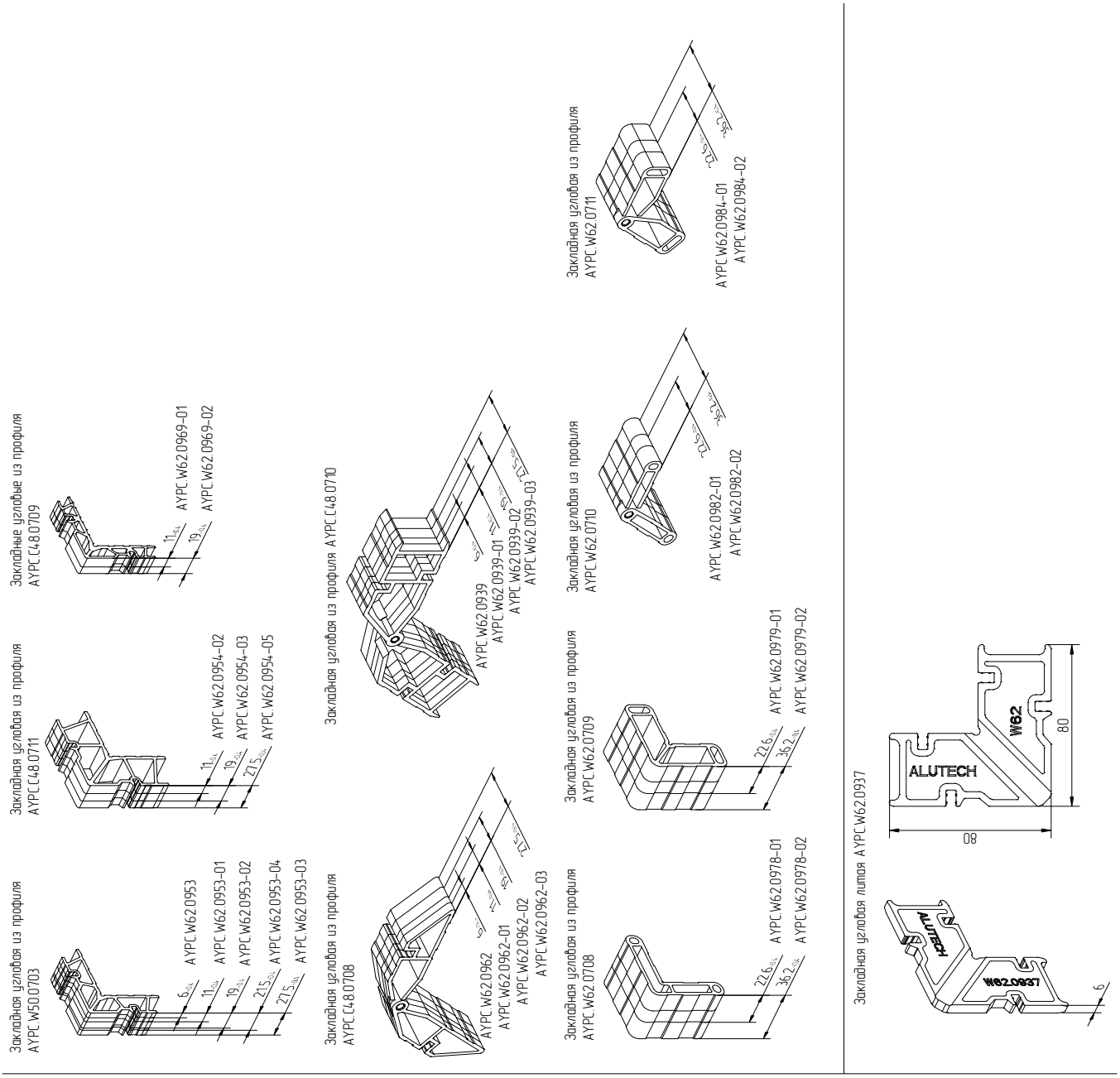


## Профили угловые обжимные

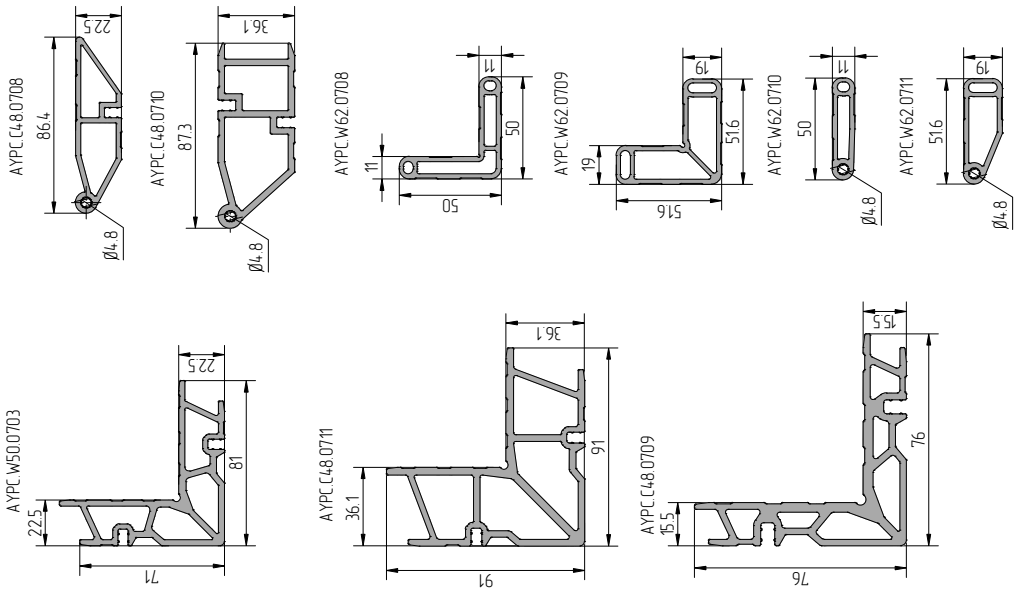

# Таблицы соответствия закладных деталей

## Угловое соединение профилей рам

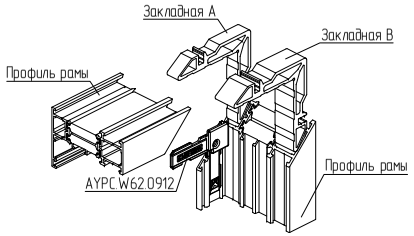


| Артикул профиля | Закладная А | Кол-во, шт | Закладная В | Кол-во, шт | Штифт | |
|---|---|---|---|---|---|---|
| | | | | | Артикул | Кол-во, шт |
| AYPC.W77.3.0102 | AYPC.W62.0953-01 | 1 | AYPC.W62.0953-02 | 1 | 5x10 DIN6325D | 4 |
| AYPC.W77.3.0103 | AYPC.W62.0954-02 | 1 | AYPC.W62.0954-03 | 1 | | |

## Угловое соединение профилей уширителя

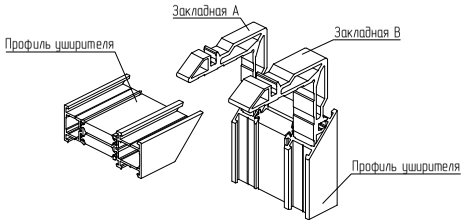


| Артикул профиля | Закладная А | Кол-во, шт | Закладная В | Кол-во, шт | Штифт | |
|---|---|---|---|---|---|---|
| | | | | | Артикул | Кол-во, шт |
| AYPC.W77.3.0123 | AYPC.W62.0954-02 | 1 | AYPC.W62.0954-03 | 1 | 5x10 DIN6325D | 4 |

## Угловое соединение профилей рам в фасад

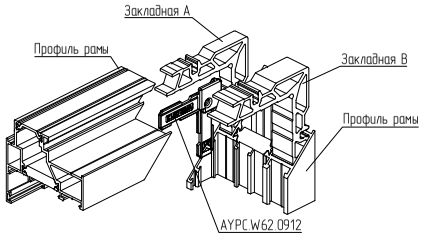


| Артикул профиля | Закладная А | Кол-во, шт | Закладная В | Кол-во, шт | Штифт | |
|---|---|---|---|---|---|---|
| | | | | | Артикул | Кол-во, шт |
| AYPC.W77.3.0130, AYPC.W77.3.0131 | AYPC.W62.0969-01 | 1 | AYPC.W62.0969-02 | 1 | 5x10 DIN6325D | 4 |
| AYPC.W77.3.0132, AYPC.W77.3.0133 | AYPC.W62.0953-01 | 1 | AYPC.W62.0953-02 | 1 | | |

## Угловое соединение профилей створки

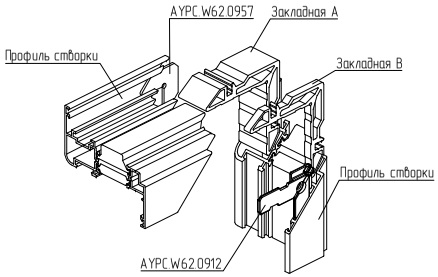


| Артикул профиля | Закладная А | Кол-во, шт | Закладная В | Кол-во, шт | Штифт | |
|---|---|---|---|---|---|---|
| | | | | | Артикул | Кол-во, шт |
| AYPC.W77.3.0222 | AYPC.W62.0953-03 | 1 | AYPC.W62.0953 | 1 | 5x10 DIN6325D | 4 |
| AYPC.W77.3.0223 | AYPC.W62.0954-05 | 1 | AYPC.W62.0937 | 1 | | |

## Угловое соединение профилей импоста

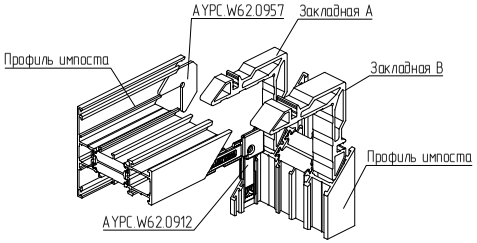


| Артикул профиля | Закладная А | Кол-во, шт | Закладная В | Кол-во, шт | Штифт | |
|---|---|---|---|---|---|---|
| | | | | | Артикул | Кол-во, шт |
| AYPC.W77.3.0302 | AYPC.W62.0953-01 | 1 | AYPC.W62.0953-02 | 1 | 5x10 DIN6325D | 4 |
| AYPC.W77.3.0303 | AYPC.W62.0954-02 | 1 | AYPC.W62.0954-03 | 1 | | |

# Таблицы соответствия закладных деталей

## Угловое соединение профилей рам

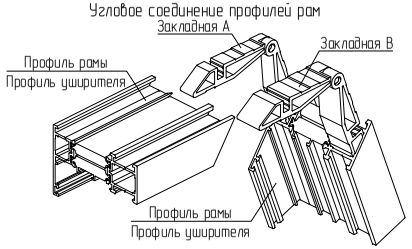


| Артикул профиля | Закладная А | Кол-во, шт | Закладная В | Кол-во, шт | Штифт | |
|---|---|---|---|---|---|---|
| | | | | | Артикул | Кол-во, шт |
| AYPC.W77.3.0102 | AYPC.W62.0962-01 | 1 | AYPC.W62.0962-02 | 1 | 5x10 DIN6325D | 4 |
| AYPC.W77.3.0103, AYPC.W77.3.0123 | AYPC.W62.0939-01 | 1 | AYPC.W62.0939-02 | 1 | | |

## Угловое соединение профилей створки

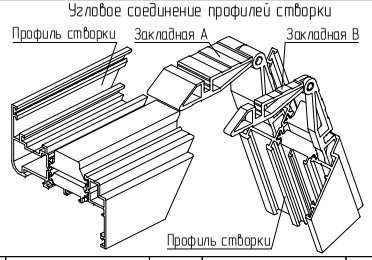


| Артикул профиля | Закладная А | Кол-во, шт | Закладная В | Кол-во, шт | Штифт | |
|---|---|---|---|---|---|---|
| | | | | | Артикул | Кол-во, шт |
| AYPC.W77.3.0222 | AYPC.W62.0962-03 | 1 | AYPC.W62.0962 | 1 | 5x10 DIN6325D | 4 |
| AYPC.W77.3.0223 | AYPC.W62.0939-03 | 1 | AYPC.W62.0939 | 1 | | |

## Угловое соединение профилей импоста

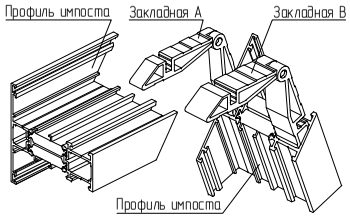


| Артикул профиля | Закладная А | Кол-во, шт | Закладная В | Кол-во, шт | Штифт | |
|---|---|---|---|---|---|---|
| | | | | | Артикул | Кол-во, шт |
| AYPC.W77.3.0302 | AYPC.W62.0962-01 | 1 | AYPC.W62.0962-02 | 1 | 5x10 DIN6325D | 4 |
| AYPC.W77.3.0303 | AYPC.W62.0939-01 | 1 | AYPC.W62.0939-02 | 1 | | |

## Угловое соединение профилей импоста

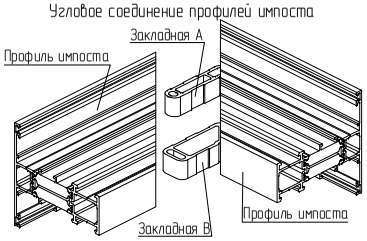


| Артикул профиля | Закладная А | Кол-во, шт | Закладная В | Кол-во, шт | Штифт | |
|---|---|---|---|---|---|---|
| | | | | | Артикул | Кол-во, шт |
| AYPC.W77.3.0302 | AYPC.W62.0978-01 | 1 | AYPC.W62.0979-01 | 1 | 5x10 DIN6325D | 8 |
| AYPC.W77.3.0303 | AYPC.W62.0978-02 | 1 | AYPC.W62.0979-02 | 1 | | |

## Угловое соединение профилей импоста

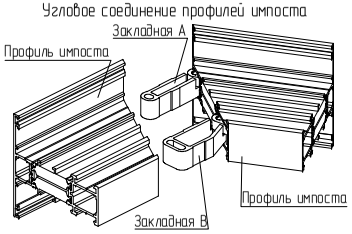


| Артикул профиля | Закладная А | Кол-во, шт | Закладная В | Кол-во, шт | Штифт | |
|---|---|---|---|---|---|---|
| | | | | | Артикул | Кол-во, шт |
| AYPC.W77.3.0302 | AYPC.W62.0982-01 | 1 | AYPC.W62.0984-01 | 1 | 5x10 DIN6325D | 8 |
| AYPC.W77.3.0303 | AYPC.W62.0982-02 | 1 | AYPC.W62.0984-02 | 1 | | |

## Угловое соединение профилей рамы и уширителя

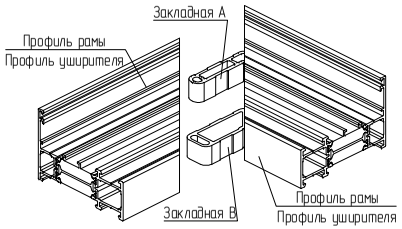


| Артикул профиля | Закладная А | Кол-во, шт | Закладная В | Кол-во, шт | Штифт | |
|---|---|---|---|---|---|---|
| | | | | | Артикул | Кол-во, шт |
| AYPC.W77.3.0102 | AYPC.W62.0978-01 | 1 | AYPC.W62.0979-01 | 1 | 5x10 DIN6325D | 8 |
| AYPC.W77.3.0103, AYPC.W77.3.0123 | AYPC.W62.0978-02 | 1 | AYPC.W62.0979-02 | 1 | | |

## Угловое соединение профилей рамы и уширителя

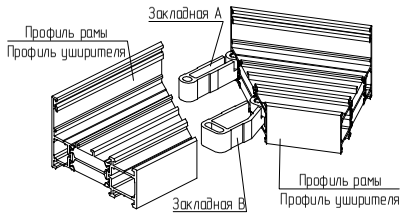


| Артикул профиля | Закладная А | Кол-во, шт | Закладная В | Кол-во, шт | Штифт | |
|---|---|---|---|---|---|---|
| | | | | | Артикул | Кол-во, шт |
| AYPC.W77.3.0102 | AYPC.W62.0982-01 | 1 | AYPC.W62.0984-01 | 1 | 5x10 DIN6325D | 8 |
| AYPC.W77.3.0103, AYPC.W77.3.0123 | AYPC.W62.0982-02 | 1 | AYPC.W62.0984-02 | 1 | | |

АЛЮТЕХ
ПРОФИЛЬНЫЕ СИСТЕМЫ

# Обработка профиля для углового соединения методом штифтования

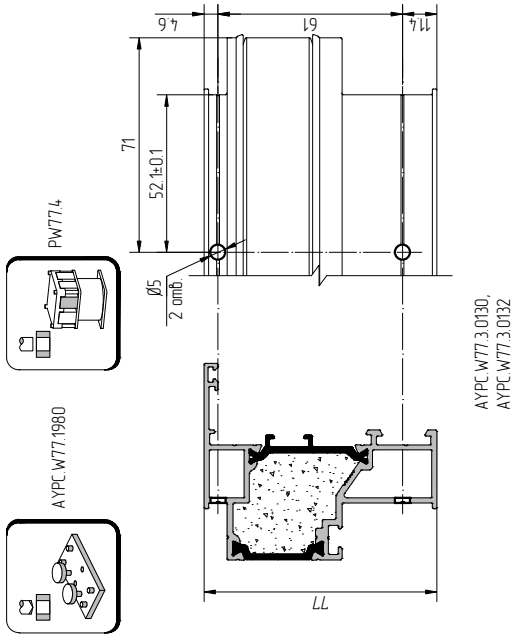


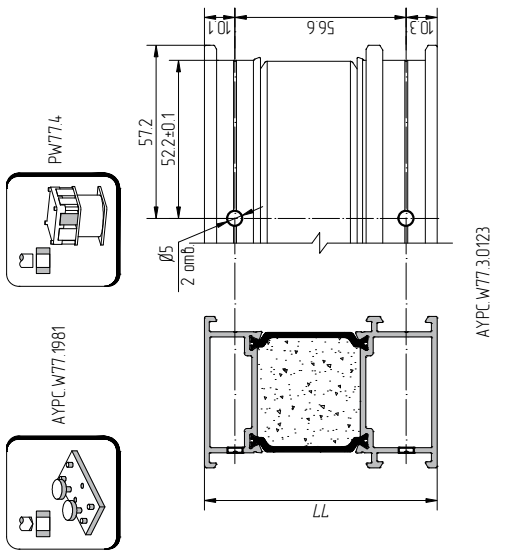


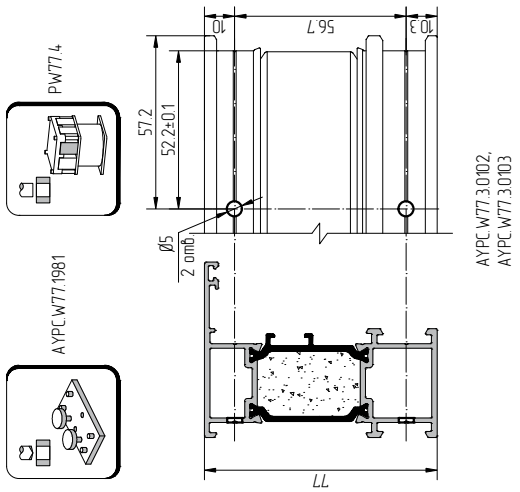


Вариант 2. Обработка под литую угловую заклапную

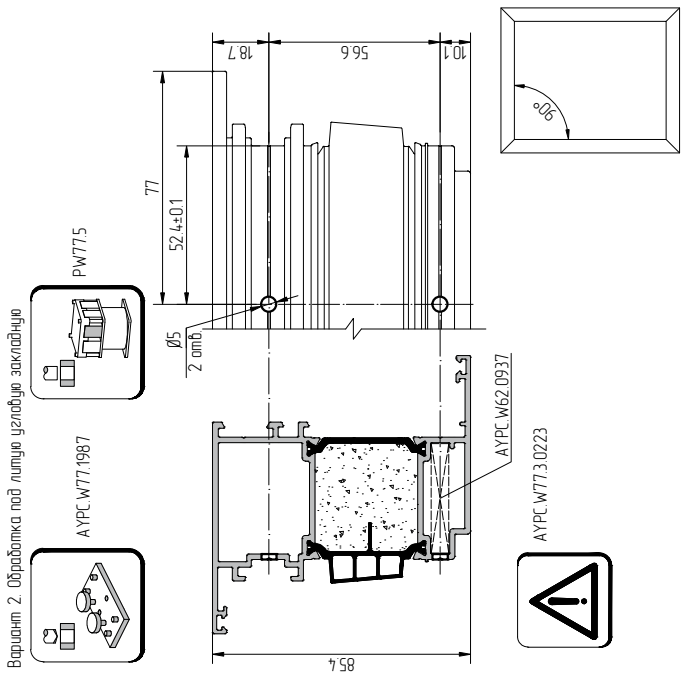


Вариант 1. Обработка под экструдированную угловую заклапную

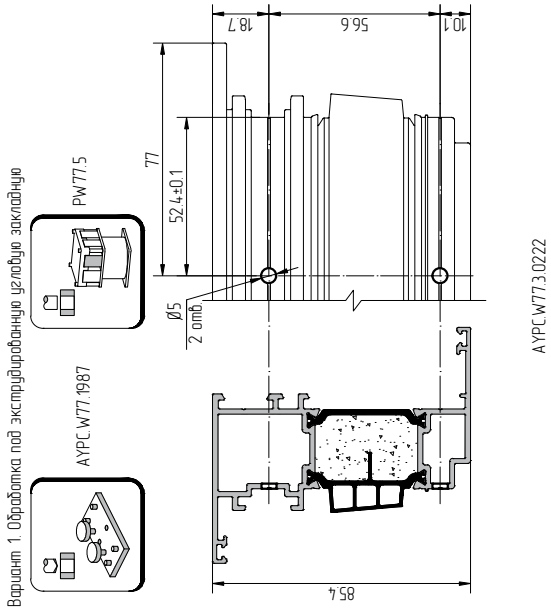


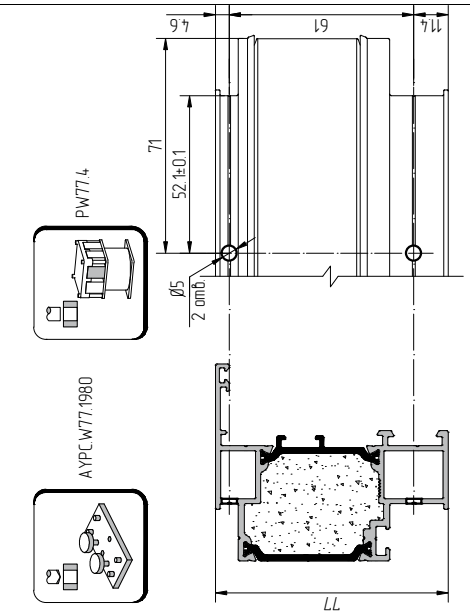

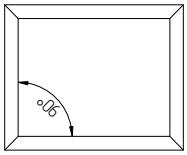


## Обработка профиля для углового соединения методом штифтования

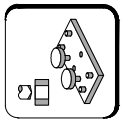

AYPC.W77.1981

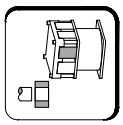

PW77.4

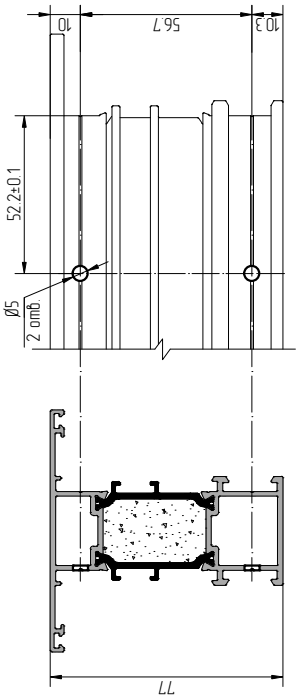


AYPC.W77.3.0302,
AYPC.W77.3.0303

## Обработка профиля для углового соединения методом обжима

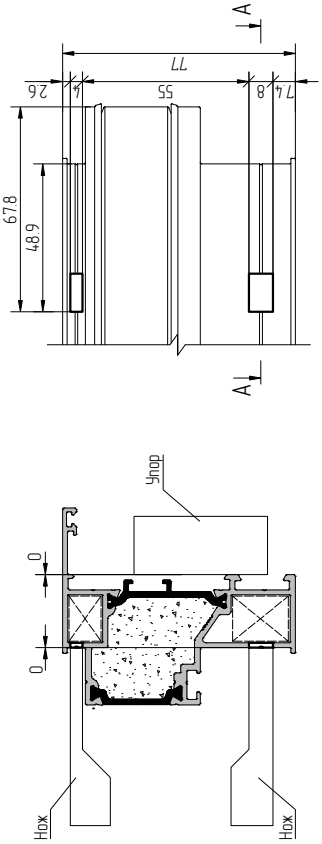


AYPC.W77.0130,
AYPC.W77.0132

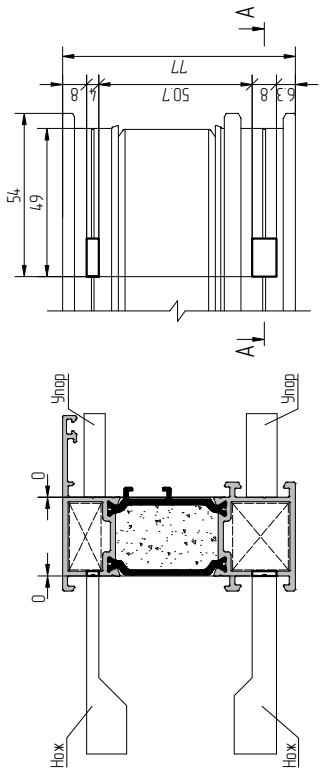


AYPC.W77.0102
AYPC.W77.0103




AYPC.W77.0131,
AYPC.W77.0133




AYPC.W77.0123

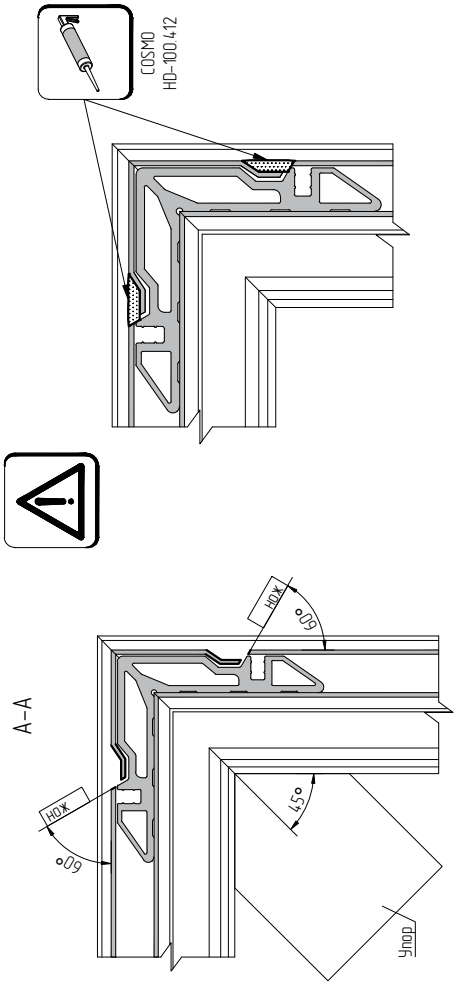





AYPC.W77.0222
AYPC.W77.0223

Упор показан схематично и зависит от применяемого оборудования

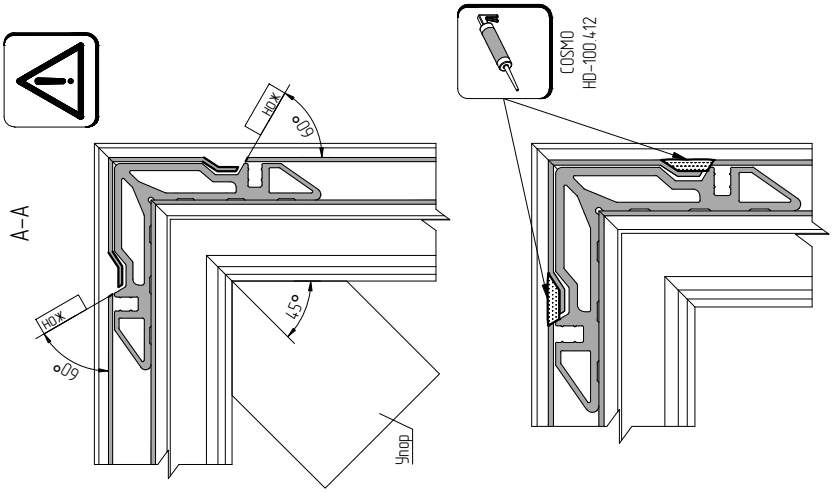


## Обработка профиля для углового соединения методом обжима

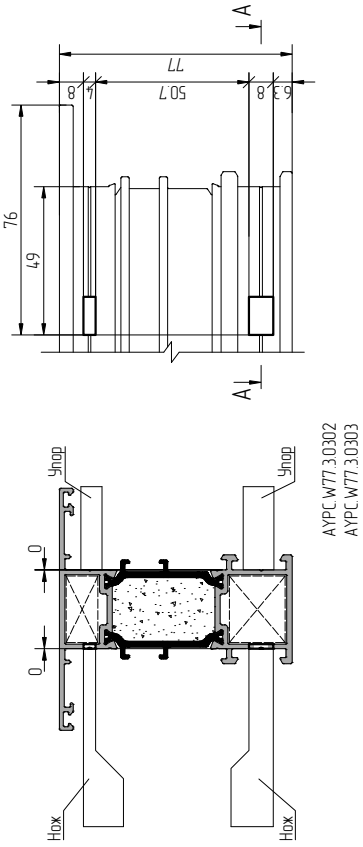


Упор показан схематично и зависит от применяемого оборудования

## Угловое соединение профилей AYPC.W77.3.0102 с использованием шарнирных закладных AYPC.W62.0962-01, AYPC.W62.0962-02 и штифтов 5x10DIN6325D

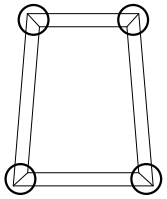

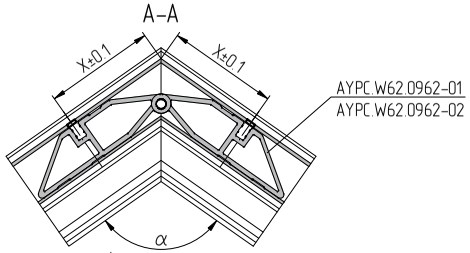


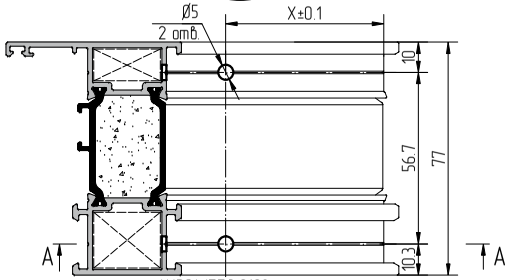


AYPC.W77.3.0102

| α° | X, мм |
|---|---|
| 30 | 115.0 |
| 35 | 104.5 |
| 40 | 96.5 |
| 45 | 90.2 |
| 50 | 85.1 |
| 55 | 80.9 |
| 60 | 77.3 |
| 65 | 74.3 |
| 70 | 71.6 |
| 75 | 69.3 |
| 80 | 67.2 |
| 85 | 65.3 |
| 90 | 63.5 |
| 95 | 62.0 |
| 100 | 60.5 |
| 105 | 59.2 |
| 110 | 57.9 |
| 115 | 56.7 |
| 120 | 55.6 |
| 125 | 54.5 |
| 130 | 53.5 |
| 135 | 52.5 |
| 140 | 51.6 |
| 145 | 50.6 |
| 150 | 49.7 |

## Угловое соединение профилей AYPC.W77.3.0302 с использованием шарнирных закладных AYPC.W62.0962-01, AYPC.W62.0962-02 и штифтов 5x10DIN6325D

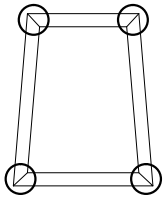

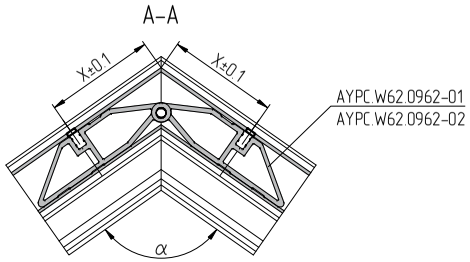


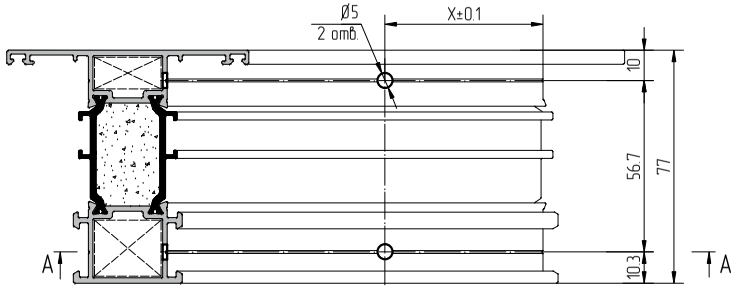


AYPC.W77.3.0302

| α° | X, мм |
|---|---|
| 30 | 115.0 |
| 35 | 104.5 |
| 40 | 96.5 |
| 45 | 90.2 |
| 50 | 85.1 |
| 55 | 80.9 |
| 60 | 77.3 |
| 65 | 74.3 |
| 70 | 71.6 |
| 75 | 69.3 |
| 80 | 67.2 |
| 85 | 65.3 |
| 90 | 63.5 |
| 95 | 62.0 |
| 100 | 60.5 |
| 105 | 59.2 |
| 110 | 57.9 |
| 115 | 56.7 |
| 120 | 55.6 |
| 125 | 54.5 |
| 130 | 53.5 |
| 135 | 52.5 |
| 140 | 51.6 |
| 145 | 50.6 |
| 150 | 49.7 |

## Угловое соединение профилей AYPC.W77.3.0222 с использованием шарнирных закладных AYPC.W62.0962, AYPC.W62.0962-03 и штифтов 5x10DIN6325D

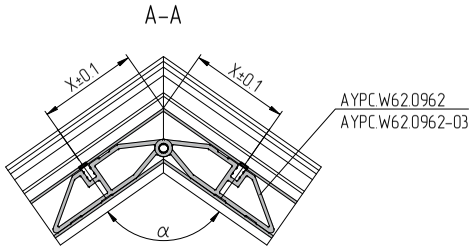


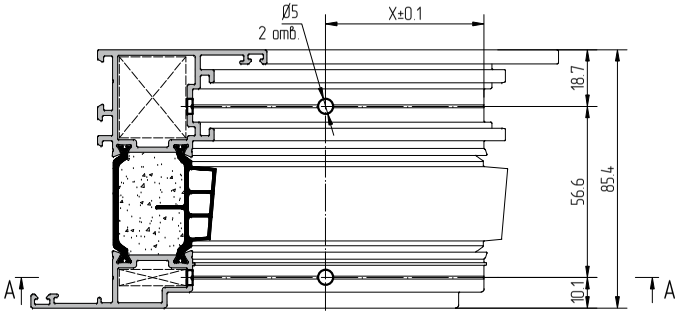


AYPC.W77.3.0222

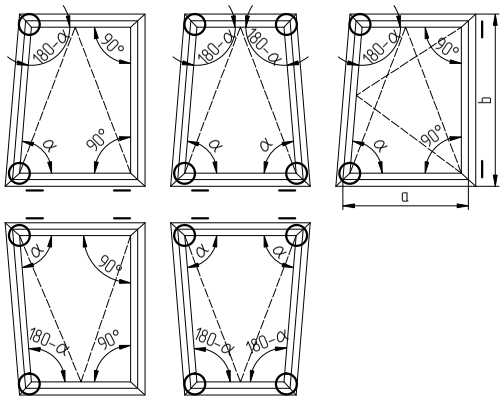


| α° | X, мм |
|---|---|
| 80 | 67.4 |
| 85 | 65.5 |
| 90 | 63.7 |
| 95 | 62.1 |
| 100 | 60.7 |
| 105 | 59.3 |
| 110 | 58.0 |
| 115 | 56.8 |
| 120 | 55.7 |
| 125 | 54.6 |
| 130 | 53.6 |
| 135 | 52.6 |
| 140 | 51.6 |
| 145 | 50.7 |
| 150 | 49.8 |

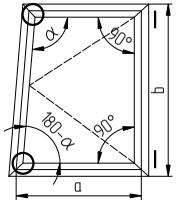


| α° | X, мм |
|---|---|
| 30 | 115.8 |
| 35 | 105.1 |
| 40 | 97.0 |
| 45 | 90.7 |
| 50 | 85.5 |
| 55 | 81.3 |
| 60 | 77.7 |
| 65 | 74.6 |
| 70 | 71.9 |
| 75 | 69.5 |
| 80 | 67.4 |
| 85 | 65.5 |
| 90 | 63.7 |
| 95 | 62.1 |
| 100 | 60.7 |
| 105 | 59.3 |
| 110 | 58.0 |
| 115 | 56.8 |
| 120 | 55.7 |
| 125 | 54.6 |
| 130 | 53.6 |
| 135 | 52.6 |
| 140 | 51.6 |
| 145 | 50.7 |
| 150 | 49.8 |

При условии, что ширина створки "a" составляет не более половины высоты рамы "b". При условии возможности установки фурнитуры.

## Угловое соединение профилей AYPC.W77.3.0103/AYPC.W77.3.0123 с использованием шарнирных закладных AYPC.W62.0939-01, AYPC.W62.0939-02 и штифтов 5x10DIN6325D

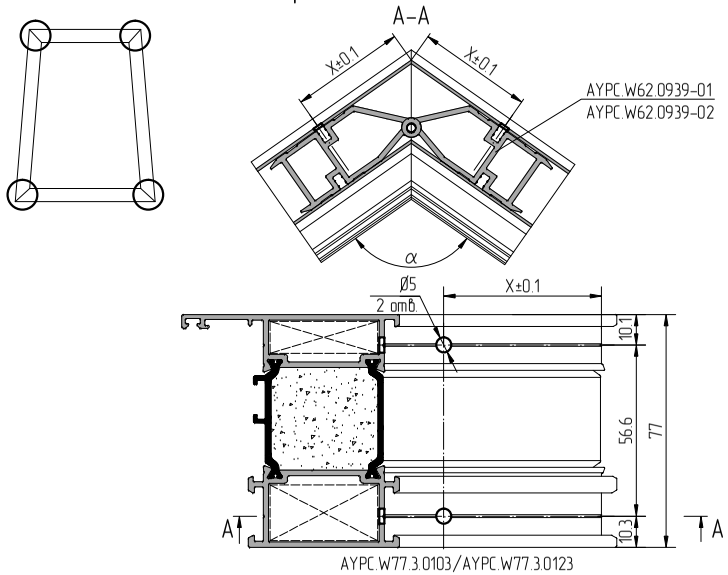


AYPC.W77.3.0103/AYPC.W77.3.0123

| α° | X, мм |
|---|---|
| 30 | 165.5 |
| 35 | 147.3 |
| 40 | 133.5 |
| 45 | 122.7 |
| 50 | 113.9 |
| 55 | 106.6 |
| 60 | 100.5 |
| 65 | 95.2 |
| 70 | 90.6 |
| 75 | 86.7 |
| 80 | 82.9 |
| 85 | 79.6 |
| 90 | 76.7 |
| 95 | 74.0 |
| 100 | 71.5 |
| 105 | 69.1 |
| 110 | 67.0 |
| 115 | 64.9 |
| 120 | 63.0 |
| 125 | 61.1 |
| 130 | 59.4 |
| 135 | 57.7 |
| 140 | 56.0 |
| 145 | 54.5 |
| 150 | 52.9 |

## Угловое соединение профилей AYPC.W77.3.0303 с использованием шарнирных закладных AYPC.W62.0939-01, AYPC.W62.0939-02 и штифтов 5x10DIN6325D

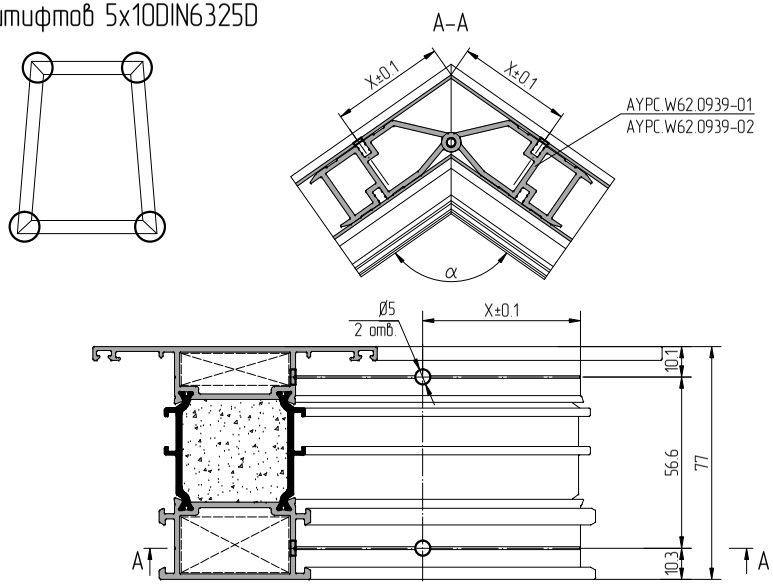


AYPC.W77.3.0303

| α° | X, мм |
|---|---|
| 30 | 165.5 |
| 35 | 147.3 |
| 40 | 133.5 |
| 45 | 122.7 |
| 50 | 113.9 |
| 55 | 106.6 |
| 60 | 100.5 |
| 65 | 95.2 |
| 70 | 90.6 |
| 75 | 86.7 |
| 80 | 82.9 |
| 85 | 79.6 |
| 90 | 76.7 |
| 95 | 74.0 |
| 100 | 71.5 |
| 105 | 69.1 |
| 110 | 67.0 |
| 115 | 64.9 |
| 120 | 63.0 |
| 125 | 61.1 |
| 130 | 59.4 |
| 135 | 57.7 |
| 140 | 56.0 |
| 145 | 54.5 |
| 150 | 52.9 |

## Угловое соединение профилей AYPC.W77.3.0223 с использованием шарнирных закладных AYPC.W62.0939, AYPC.W62.0939-03 и штифтов 5x10DIN6325D

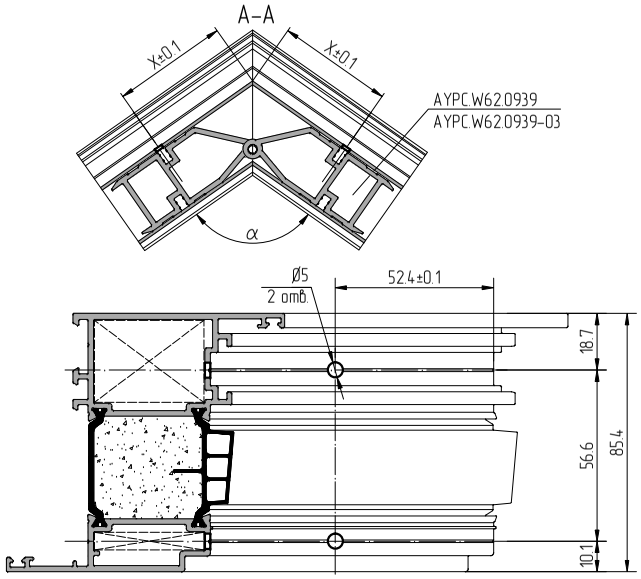


AYPC.W77.3.0223

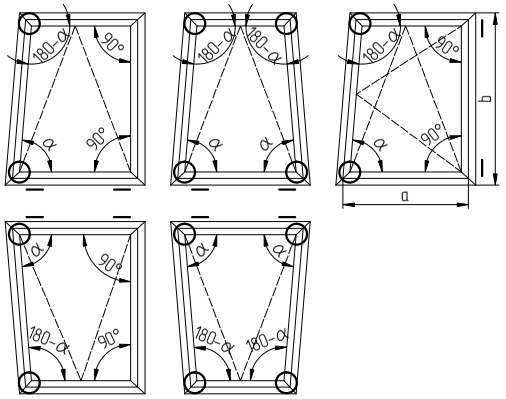


| α° | X, мм |
|---|---|
| 80 | 83.3 |
| 85 | 80.0 |
| 90 | 77.0 |
| 95 | 74.3 |
| 100 | 71.7 |
| 105 | 69.4 |
| 110 | 67.2 |
| 115 | 65.1 |
| 120 | 63.1 |
| 125 | 61.3 |
| 130 | 59.5 |
| 135 | 57.8 |
| 140 | 56.1 |
| 145 | 54.5 |
| 150 | 53.0 |

| α° | X, мм |
|---|---|
| 30 | 166.6 |
| 35 | 148.2 |
| 40 | 134.3 |
| 45 | 123.4 |
| 50 | 114.5 |
| 55 | 107.2 |
| 60 | 101.0 |
| 65 | 95.7 |
| 70 | 91.0 |
| 75 | 87.0 |
| 80 | 83.3 |
| 85 | 80.0 |
| 90 | 77.0 |
| 95 | 74.3 |
| 100 | 71.7 |
| 105 | 69.4 |
| 110 | 67.2 |
| 115 | 65.1 |
| 120 | 63.1 |
| 125 | 61.3 |
| 130 | 59.5 |
| 135 | 57.8 |
| 140 | 56.1 |
| 145 | 54.5 |
| 150 | 53.0 |

При условии, что ширина створки "a" составляет не более половины высоты рамы "b". При условии возможности установки фурнитуры.

АЛЮТЕХ
ПРОФИЛЬНЫЕ СИСТЕМЫ

## Обработка профиля для углового соединения методом штифтования

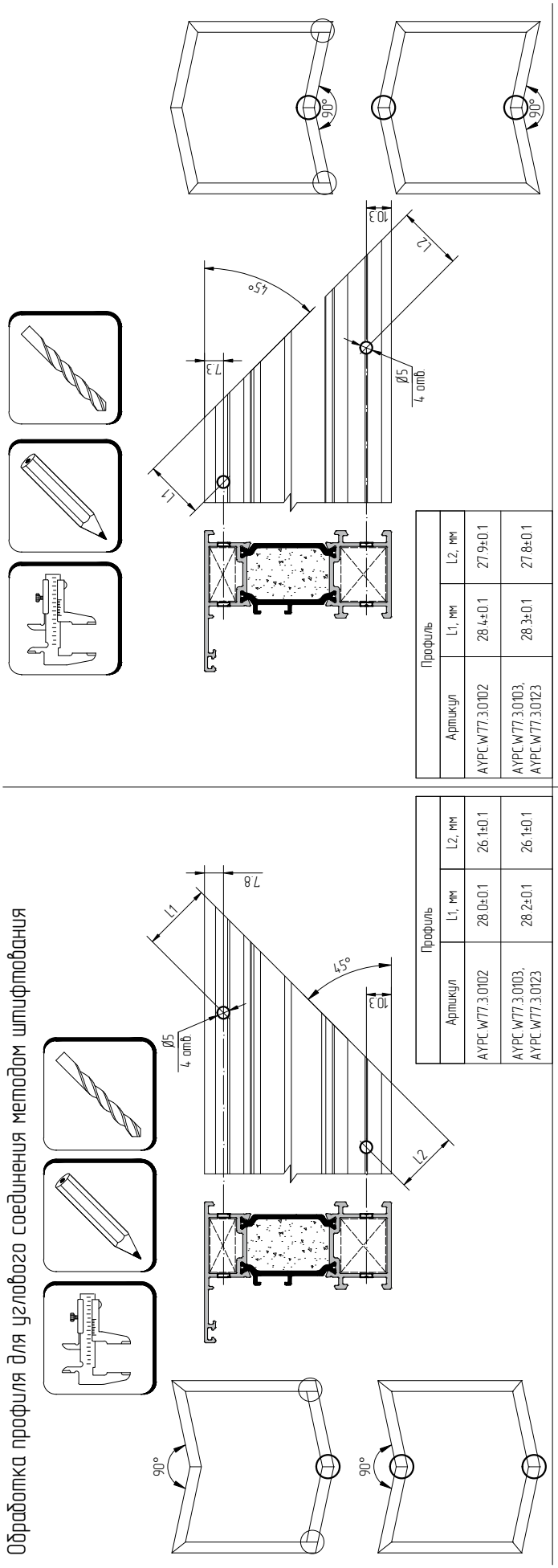


| Профиль | | | |
|---|---|---|---|
| Артикул | L1, мм | L2, мм |
| AYPC.W77.3.0102 | 28.0±0.1 | 26.1±0.1 |
| AYPC.W77.3.0103, AYPC.W77.3.0123 | 28.2±0.1 | 26.1±0.1 |

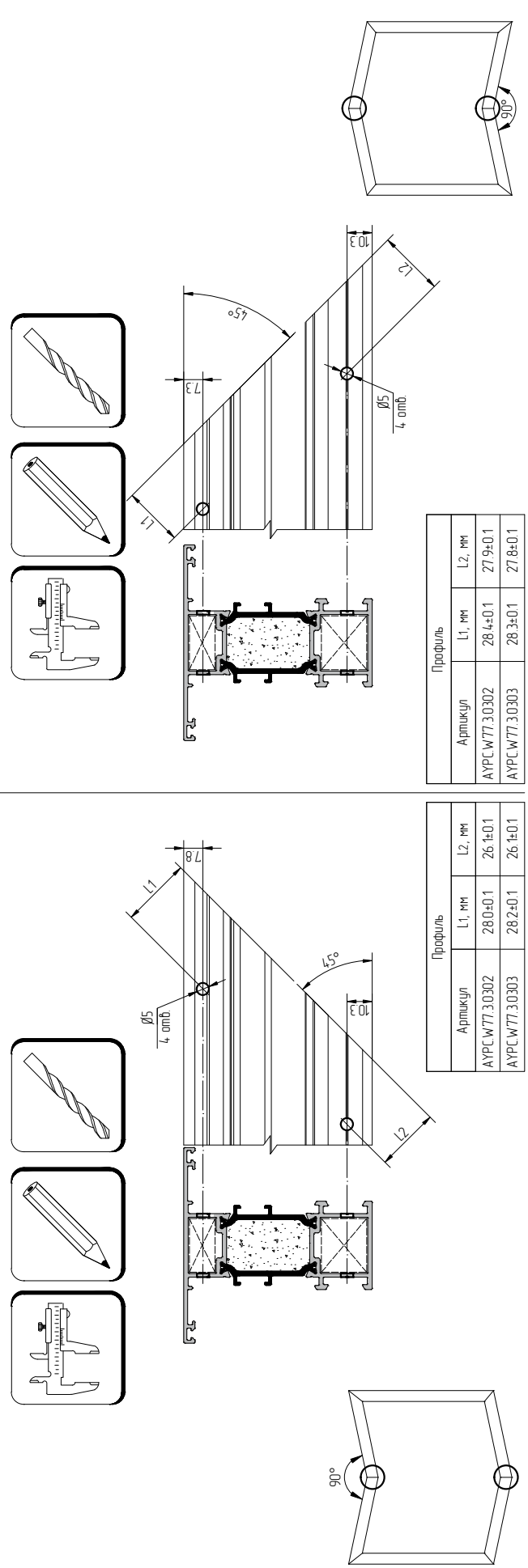


| Профиль | | |
|---|---|---|
| Артикул | L1, мм | L2, мм |
| AYPC.W77.3.0302 | 28.0±0.1 | 26.1±0.1 |
| AYPC.W77.3.0303 | 28.2±0.1 | 26.1±0.1 |




| Профиль | | |
|---|---|---|
| Артикул | L1, мм | L2, мм |
| AYPC.W77.3.0102 | 28.4±0.1 | 27.9±0.1 |
| AYPC.W77.3.0103, AYPC.W77.3.0123 | 28.3±0.1 | 27.8±0.1 |




| Профиль | | |
|---|---|---|
| Артикул | L1, мм | L2, мм |
| AYPC.W77.3.0302 | 28.4±0.1 | 27.9±0.1 |
| AYPC.W77.3.0303 | 28.3±0.1 | 27.8±0.1 |

# Обработка профиля для углового соединения методом штифтования

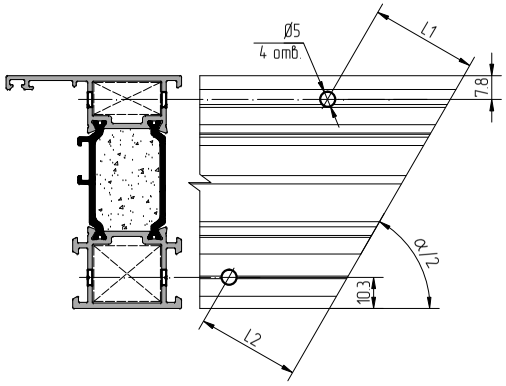


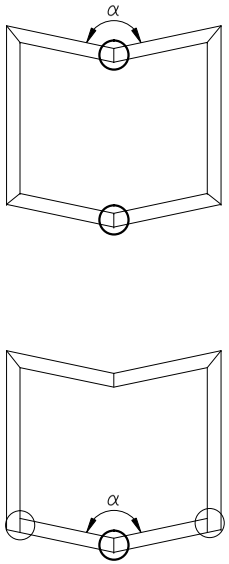


| Угол α, ° | AYPC.W77.3.0102 | | AYPC.W77.3.0103, AYPC.W77.3.0123 | |
|---|---|---|---|---|
| | L1 | L2 | L1 | L2 |
| 90 | 28.6 | 26.2 | 28.6 | 26.2 |
| 95 | 29.8 | 27.6 | 29.8 | 27.6 |
| 100 | 31.0 | 29.0 | 31.0 | 29.0 |
| 105 | 32.1 | 30.3 | 32.1 | 30.3 |
| 110 | 33.2 | 31.6 | 33.2 | 31.6 |
| 115 | 34.2 | 32.8 | 34.2 | 32.8 |
| 120 | 35.1 | 34.0 | 35.1 | 34.0 |
| 125 | 36.0 | 35.1 | 36.0 | 35.1 |
| 130 | 36.8 | 36.1 | 36.8 | 36.1 |
| 135 | 37.5 | 37.1 | 37.5 | 37.1 |
| 140 | 38.1 | 37.9 | 38.1 | 37.9 |
| 145 | 38.7 | 38.7 | 38.7 | 38.7 |
| 150 | 39.2 | 39.5 | 39.2 | 39.5 |
| 155 | 39.7 | 40.2 | 39.7 | 40.2 |
| 160 | 40.0 | 40.7 | 40.0 | 40.7 |
| 165 | 40.3 | 41.2 | 40.3 | 41.2 |
| 170 | 40.5 | 41.7 | 40.5 | 41.7 |
| 175 | 40.6 | 42.0 | 40.6 | 42.0 |
| 180 | 40.7 | 42.3 | 40.7 | 42.3 |

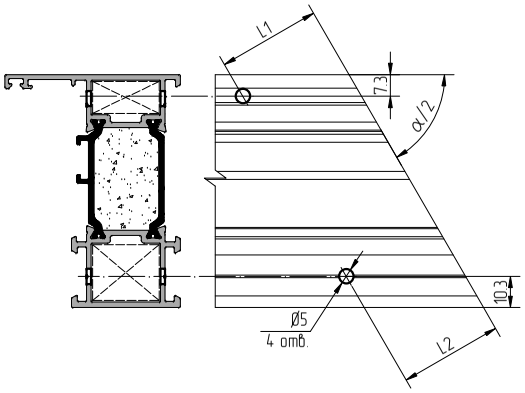


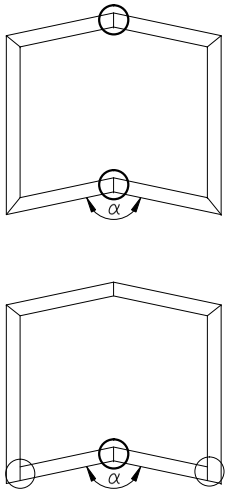


| Угол α, ° | AYPC.W77.3.0102 | | AYPC.W77.3.0103, AYPC.W77.3.0123 | |
|---|---|---|---|---|
| | L1 | L2 | L1 | L2 |
| 90 | 28.6 | 27.9 | 28.6 | 27.9 |
| 95 | 29.8 | 29.3 | 29.8 | 29.2 |
| 100 | 31.0 | 30.6 | 31.0 | 30.5 |
| 105 | 32.1 | 31.9 | 32.1 | 31.8 |
| 110 | 33.2 | 33.0 | 33.2 | 33.0 |
| 115 | 34.2 | 34.2 | 34.2 | 34.1 |
| 120 | 35.1 | 35.2 | 35.1 | 35.2 |
| 125 | 36.0 | 36.2 | 36.0 | 36.2 |
| 130 | 36.8 | 37.2 | 36.8 | 37.1 |
| 135 | 37.5 | 38.0 | 37.5 | 38.0 |
| 140 | 38.1 | 38.8 | 38.1 | 38.8 |
| 145 | 38.7 | 39.5 | 38.7 | 39.5 |
| 150 | 39.2 | 40.1 | 39.2 | 40.1 |
| 155 | 39.7 | 40.7 | 39.7 | 40.7 |
| 160 | 40.0 | 41.2 | 40.0 | 41.2 |
| 165 | 40.3 | 41.6 | 40.3 | 41.6 |
| 170 | 40.5 | 41.9 | 40.5 | 41.9 |
| 175 | 40.6 | 42.1 | 40.6 | 42.1 |
| 180 | 40.7 | 42.3 | 40.7 | 42.3 |

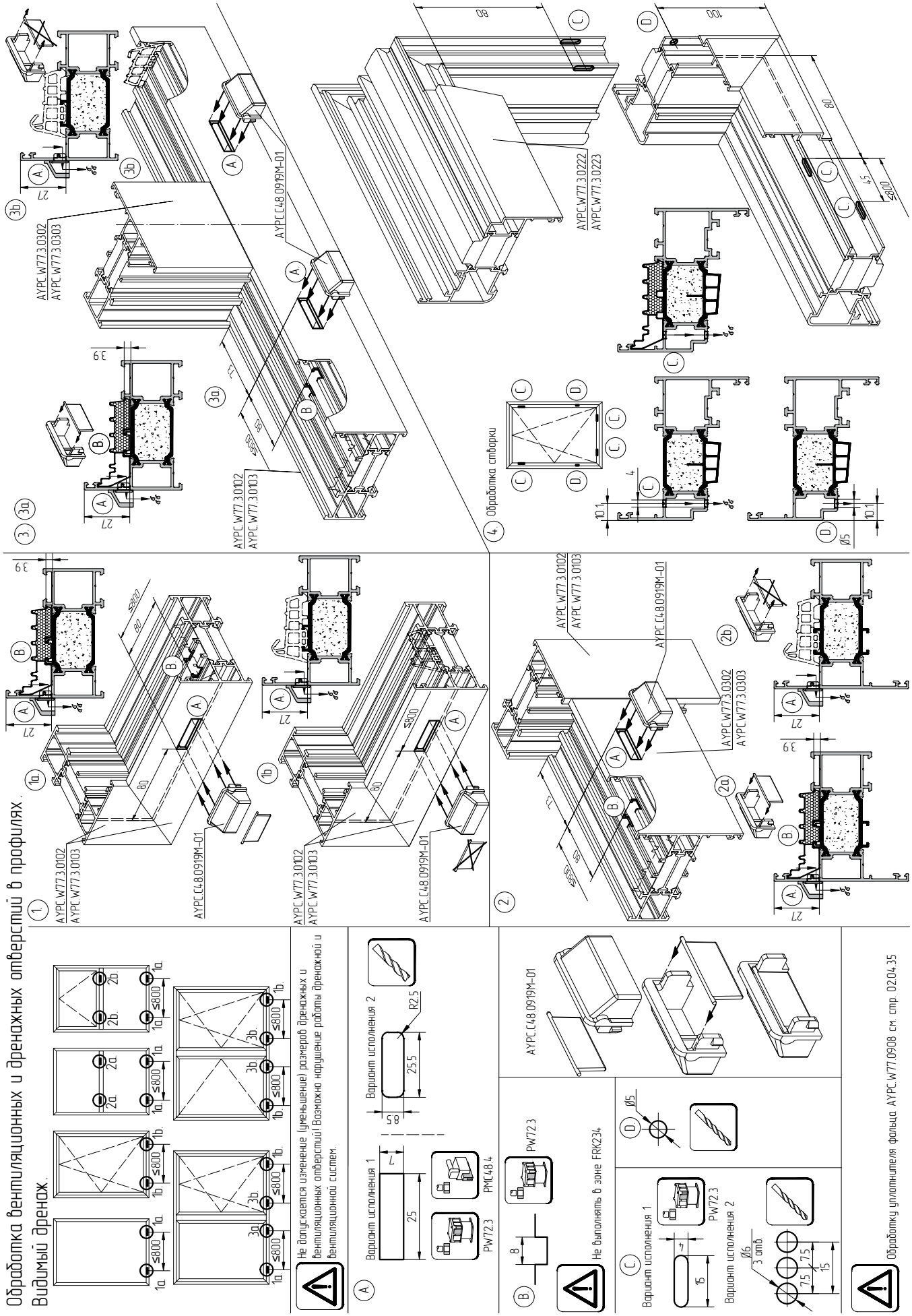
Обработка вентиляционных и дренажных отверстий в профилях.
Видимый дренаж.
1
AYPC.W77.3.0102
AYPC.W77.3.0103
AYPC.C48.0919M-01
1a
1b
2
2a
2b
3
3a
3b
4
Обработка створки
Не допускается изменение (уменьшение) размеров дренажных и вентиляционных отверстий! Возможно нарушение работы дренажной и вентиляционной систем.
A
Вариант исполнения 1
Вариант исполнения 2
PW72.3
PMC48.4
R2.5
25.5
B
PW72.3
Не выполнять в зоне FRK234
C
Вариант исполнения 1
Вариант исполнения 2
D
Ø5
Ø6
3 отв.
Обработку уплотнителя фальца AYPC.W77.0908 см. стр. 02.04.35

# Обработка дренажных отверстий в профилях рамы и импоста при применении FRK101. Видимый дренаж.

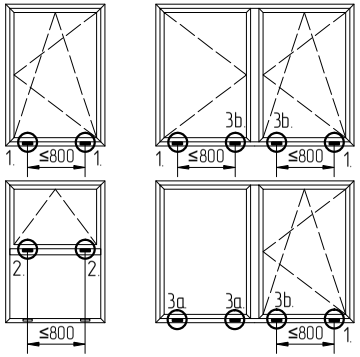


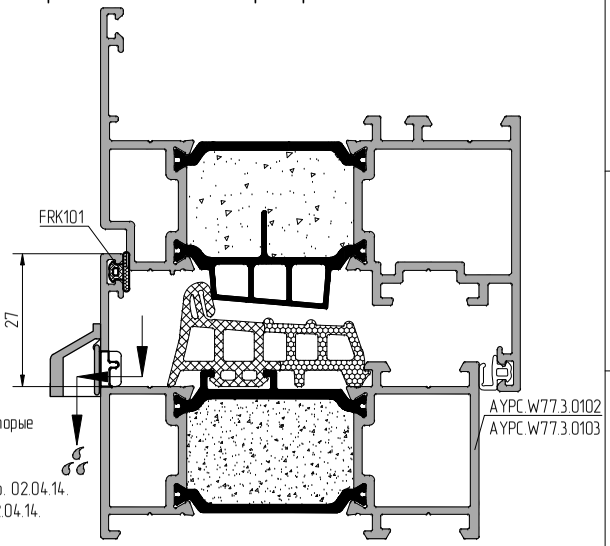


Данная обработка указана только для профилей рамы и импоста, в которые дополнительно устанавливается уплотнитель FRK 101 для улучшения характеристик окна.
Обработку дренажных отверстий в глухих частях конструкций см. стр. 02.04.14.
Обработку вентиляционных отверстий в профилях створки см. стр. 02.04.14.

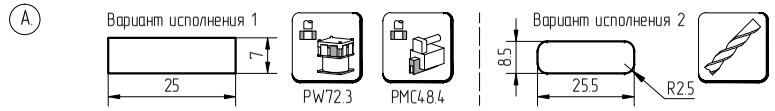


Не допускается изменение (уменьшение) размеров дренажных отверстий! Возможно нарушение работы дренажной систем.
Обработку уплотнителя фальца AYPC.W77.0908 см. стр. 02.04.35

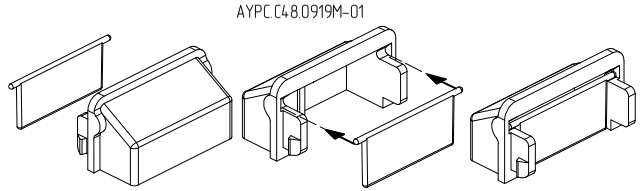


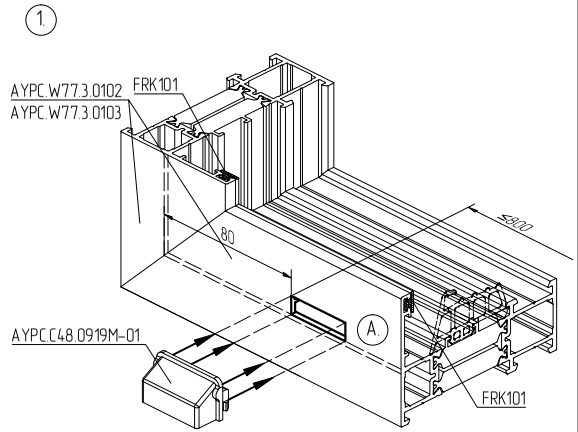


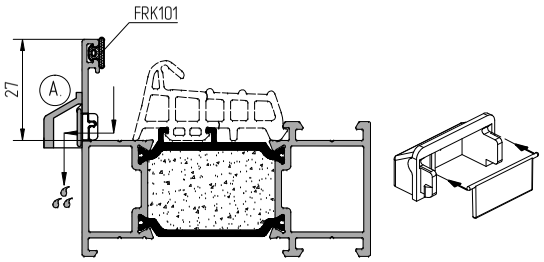


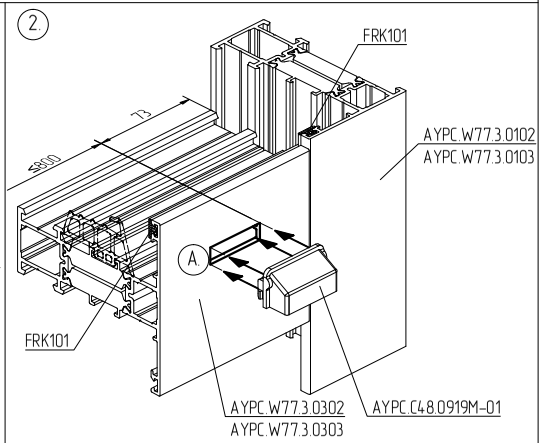


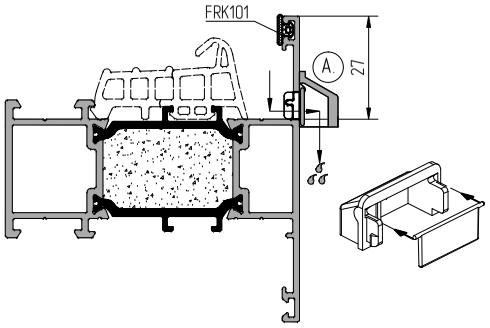


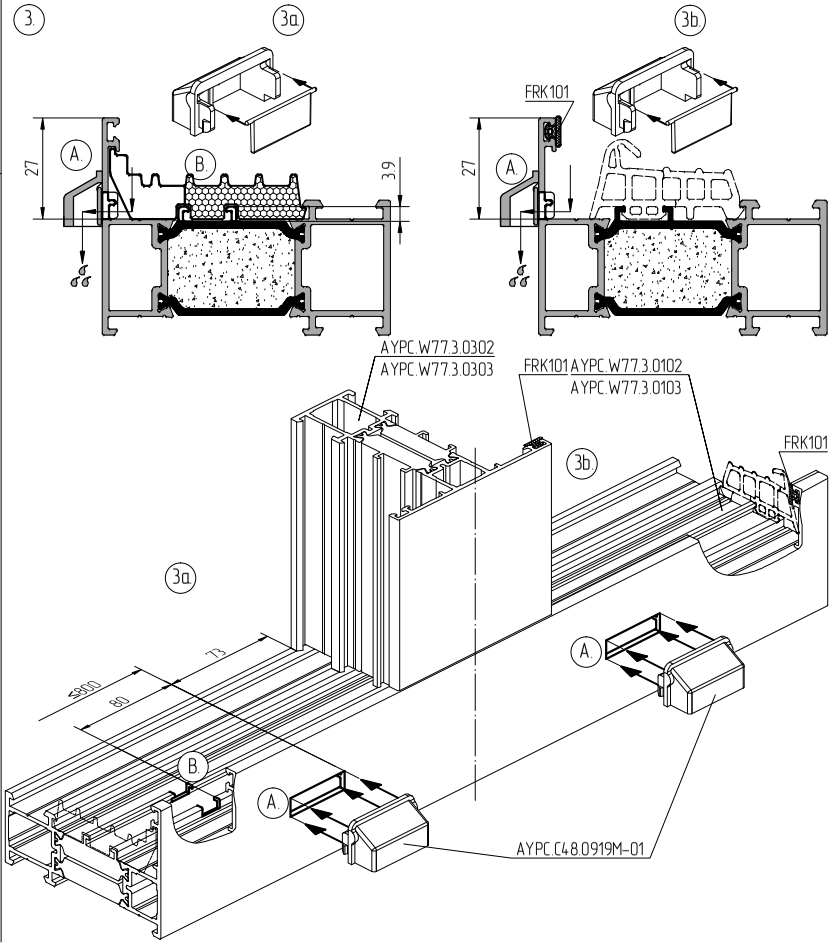

# Обработка вентиляционных и дренажных отверстий в профилях.

## Скрытый дренаж.

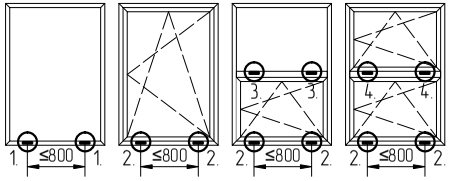


Не допускается изменение (уменьшение) размеров дренажных и вентиляционных отверстий в профилях и комплектующих! Возможно нарушение работы дренажной и вентиляционной систем.

A.

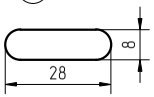


PW72.3

B.

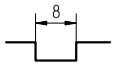


PW72.3

Не выполнять в зоне FRK234

C.

02.04.14

Обработку уплотнителя фальца AYPC.W77.0908 см. стр. 02.04.35

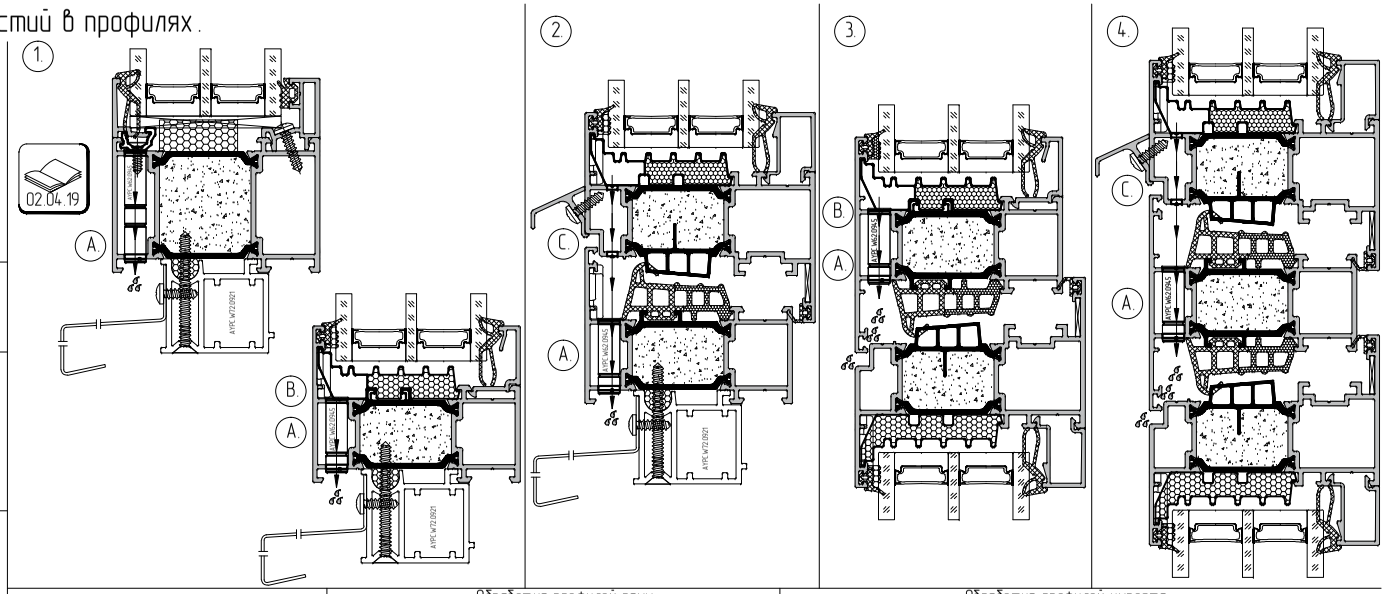


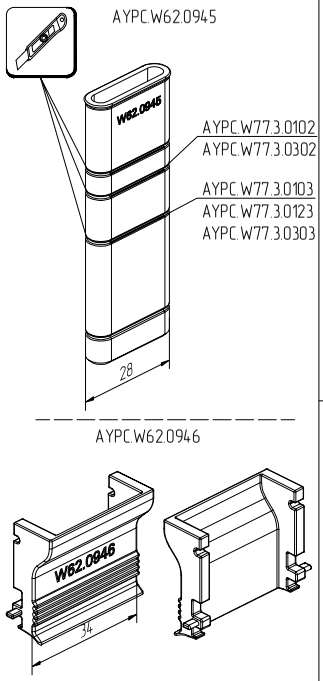


Обработка профилей рамы

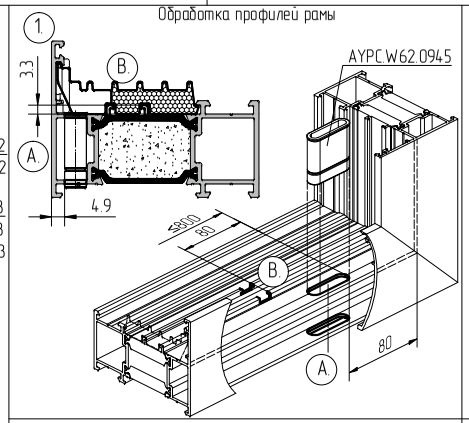


Обработка профилей импоста

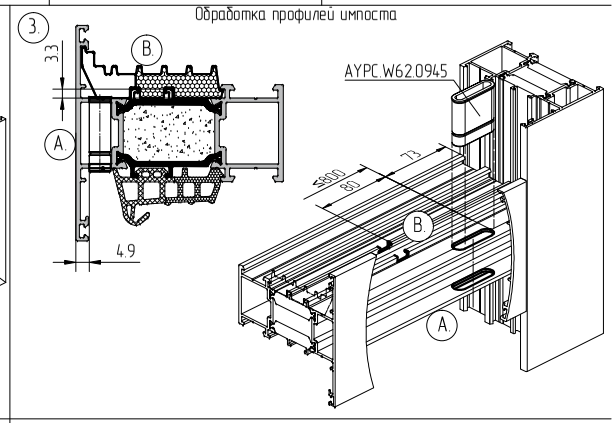


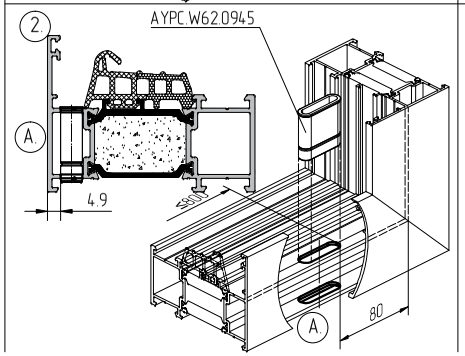


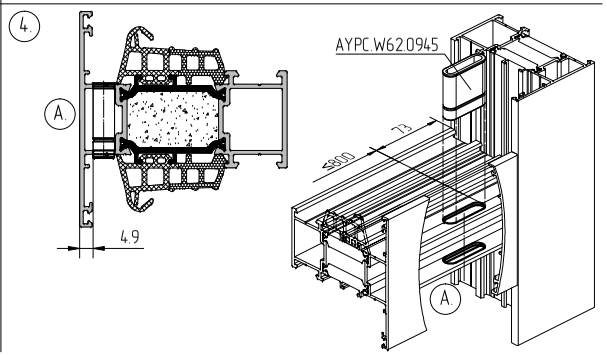


АЛЮТЕХ ПРОФИЛЬНЫЕ СИСТЕМЫ

# Обработка вентиляционных и дренажных отверстий в профилях.

## Скрытый дренаж.

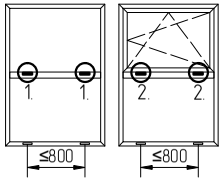


Не допускается изменение (уменьшение) размеров дренажных и вентиляционных отверстий в профилях и комплектующих! Возможно нарушение работы дренажной и вентиляционной систем.

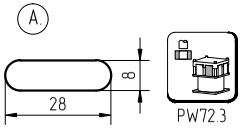


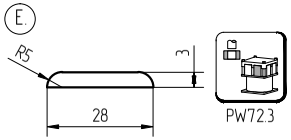

Не выполнять в зоне FRK234

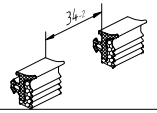


Обработку уплотнителя фальца AYPC.W77.0908 см. стр. 02.04.35

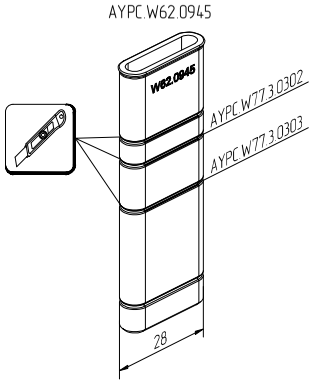


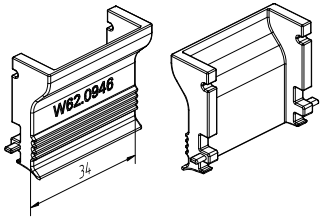


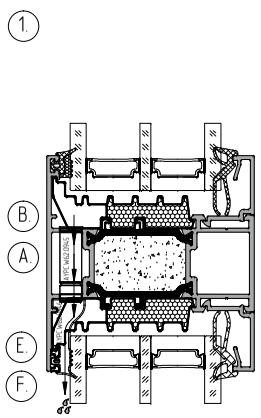


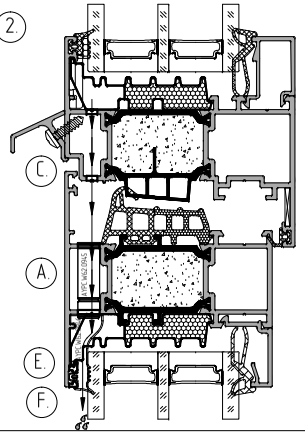


Обработка профилей импоста

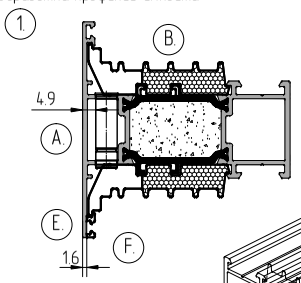


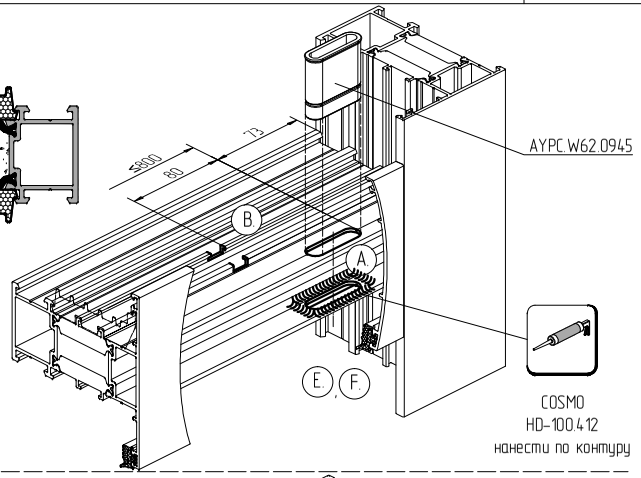


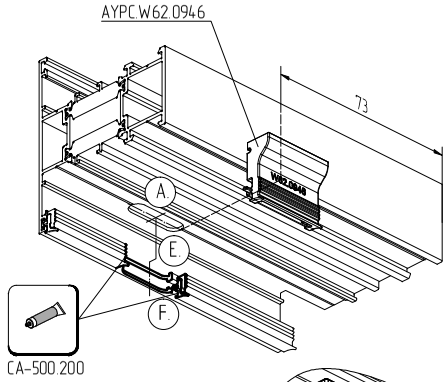


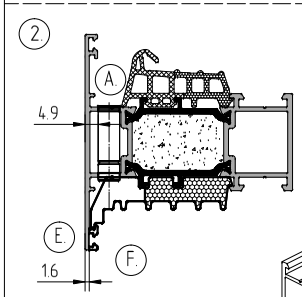


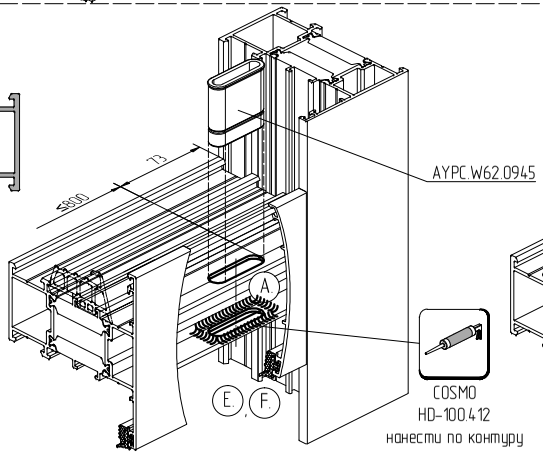


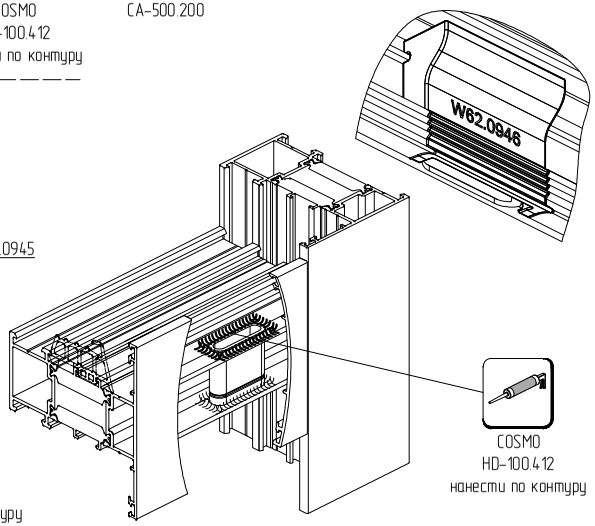

# Обработка дренажных отверстий в профилях спецрам в фасад

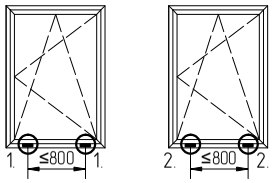


Не допускается изменение (уменьшение) размеров дренажных и вентиляционных отверстий в профилях и комплектующих!
Возможно нарушение работы дренажной и вентиляционной систем.

A.

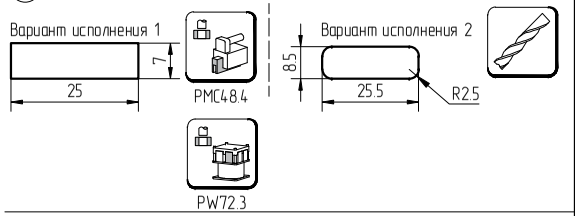


B.

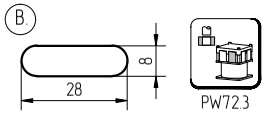


C.

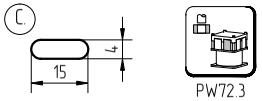


D.

Обработку уплотнителя фальца AYPC.W77.0908 см. стр. 02.04.35

## 1. Видимый дренаж

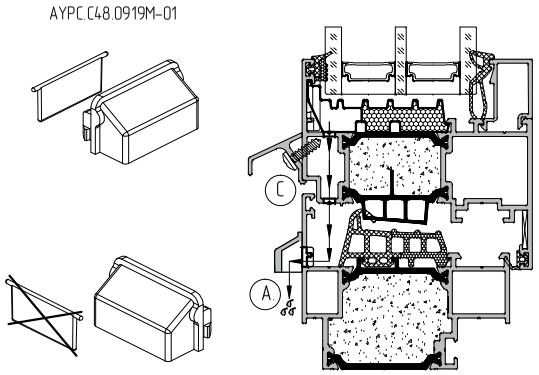


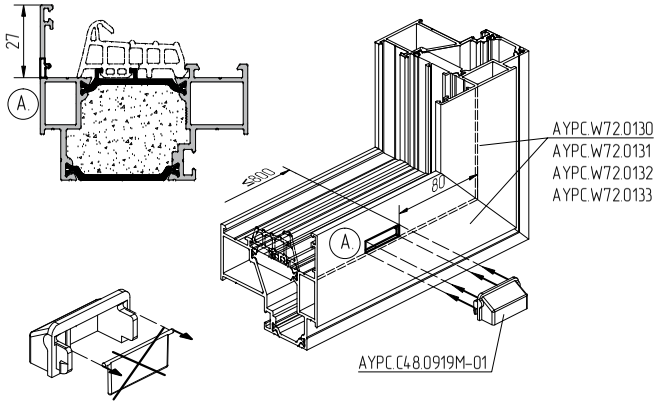


## 2. Скрытый дренаж

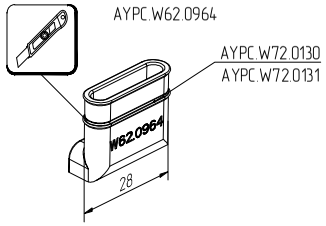


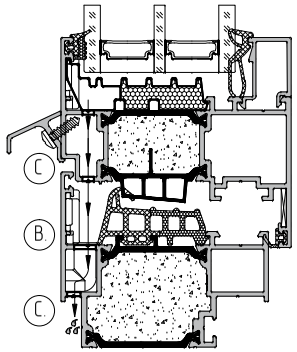


Применяется только для профилей
AYPC.W77.3.0130...AYPC.W77.3.0133

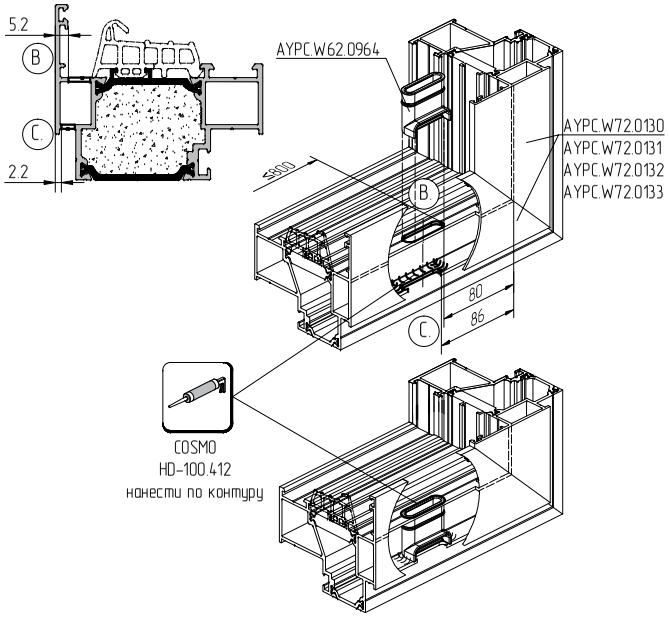

# Обработка вентиляционных и дренажных отверстий в профилях

Скрытый дренаж

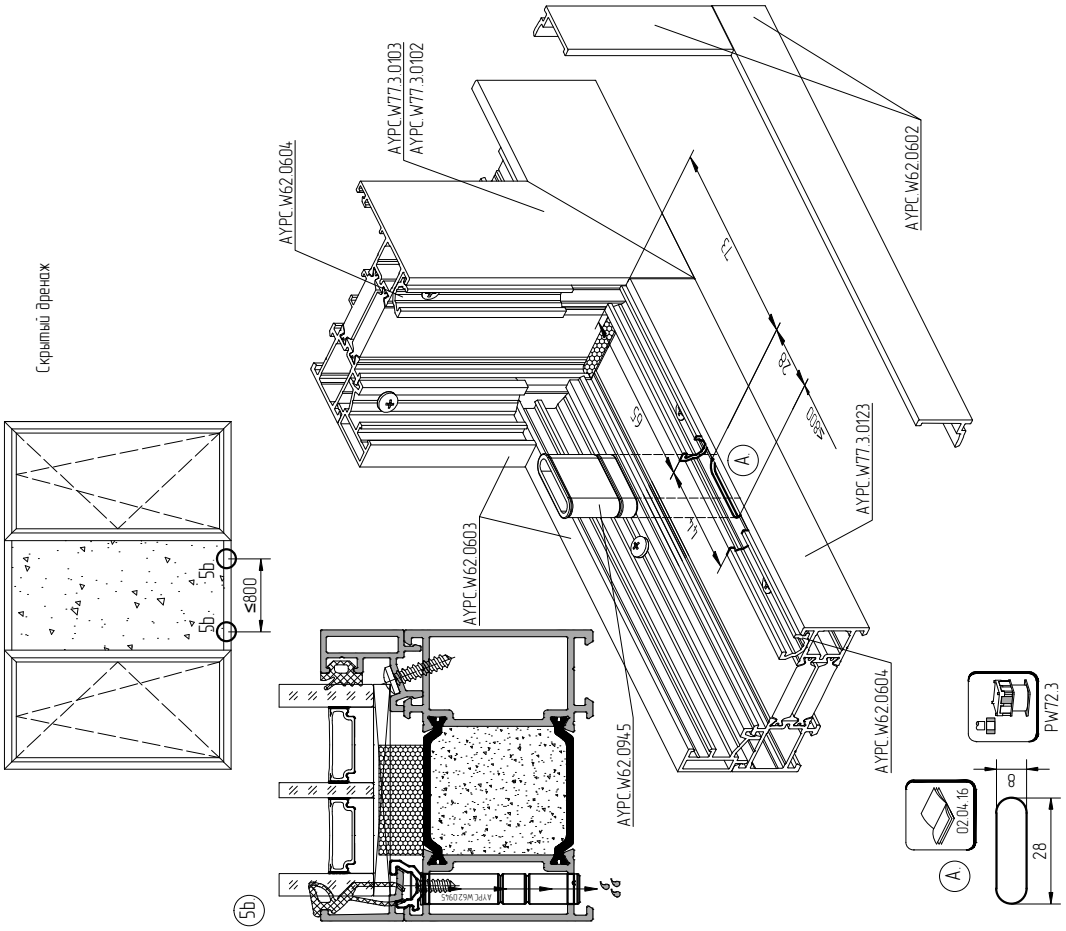


Видимый дренаж

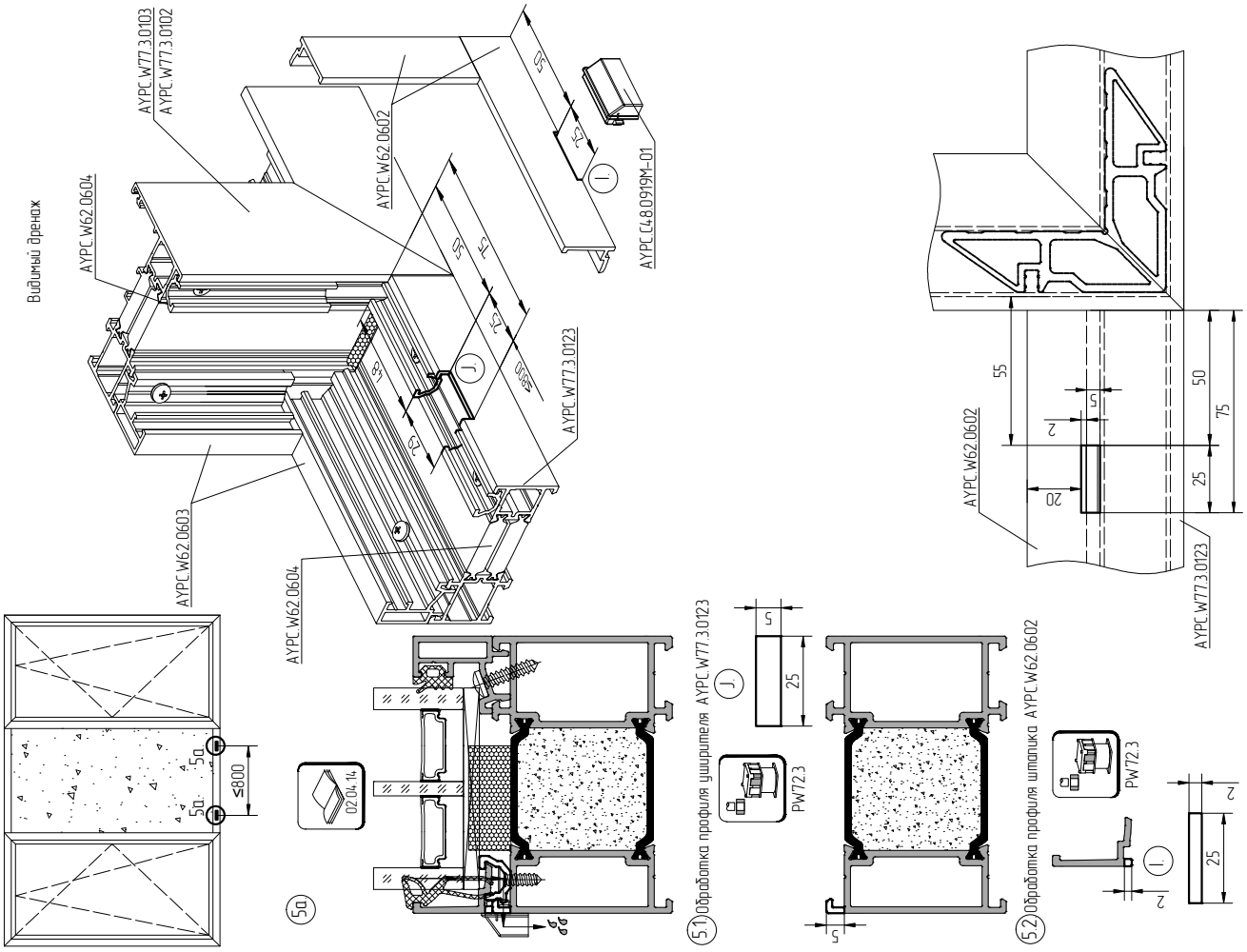

# Последовательность сборки углового соединения рамы

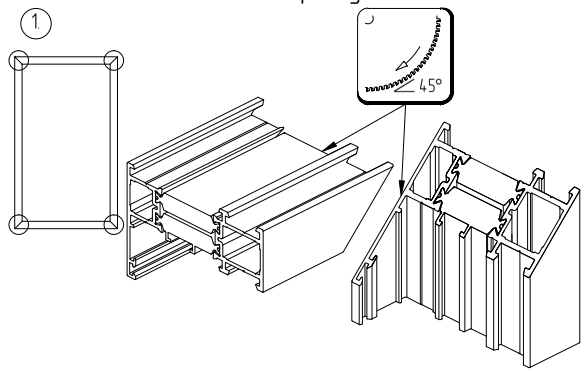


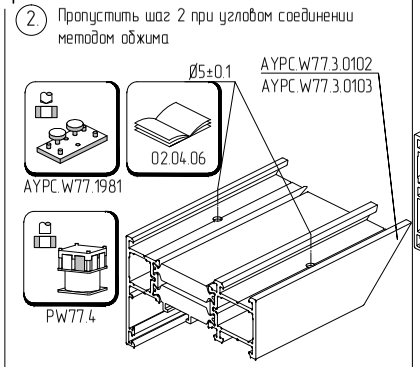


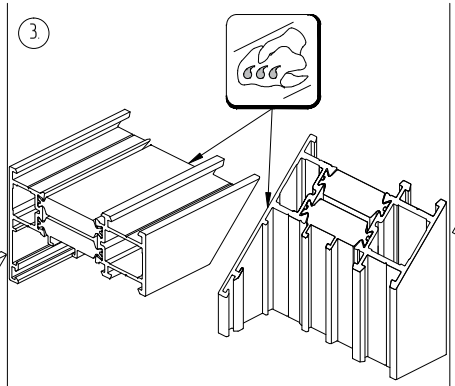


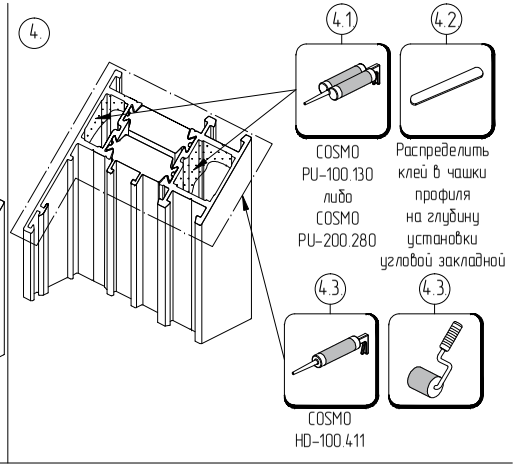


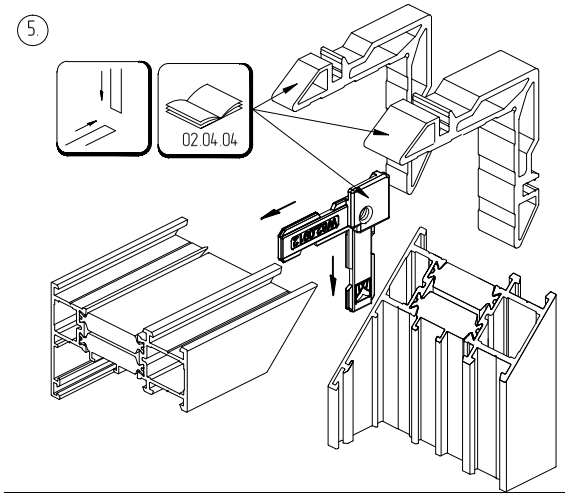


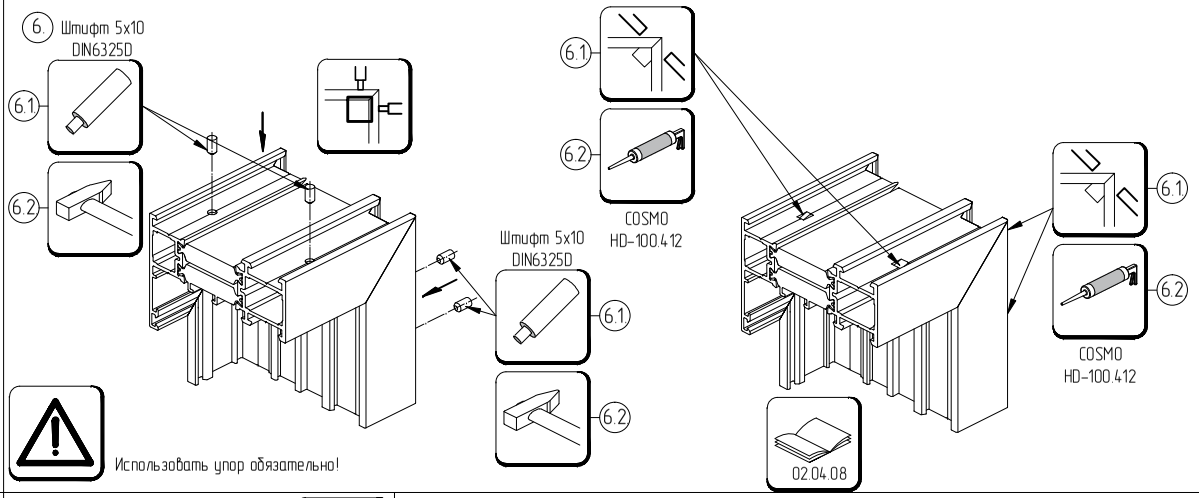


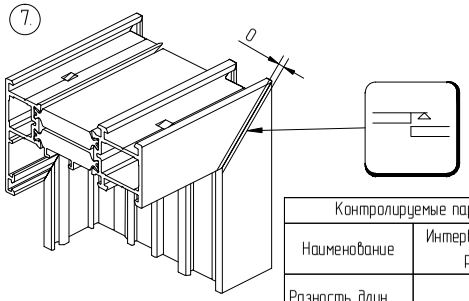


| Контролируемые параметры собранного изделия | | |
|---|---|---|
| Наименование | Интервалы номинальных размеров, мм | Предельное отклонение, мм |
| Разность длин диагоналей | ≤1000<br>1000-2000<br>>2000 | 1.0<br>2.0<br>3.0 |

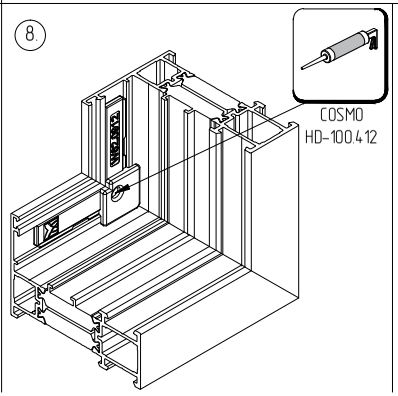


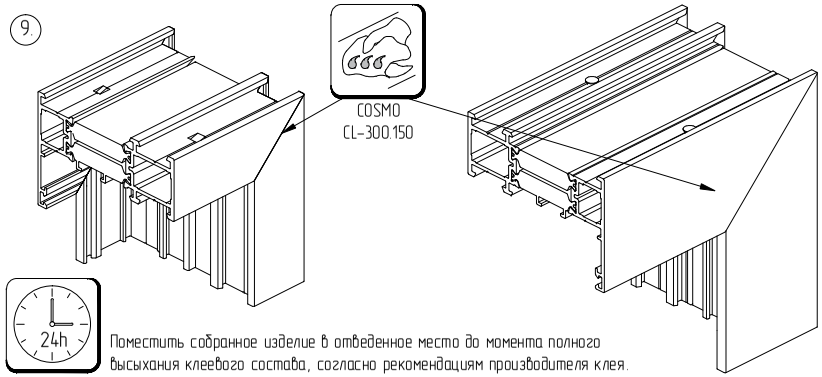

# Последовательность сборки углового соединения уширителя

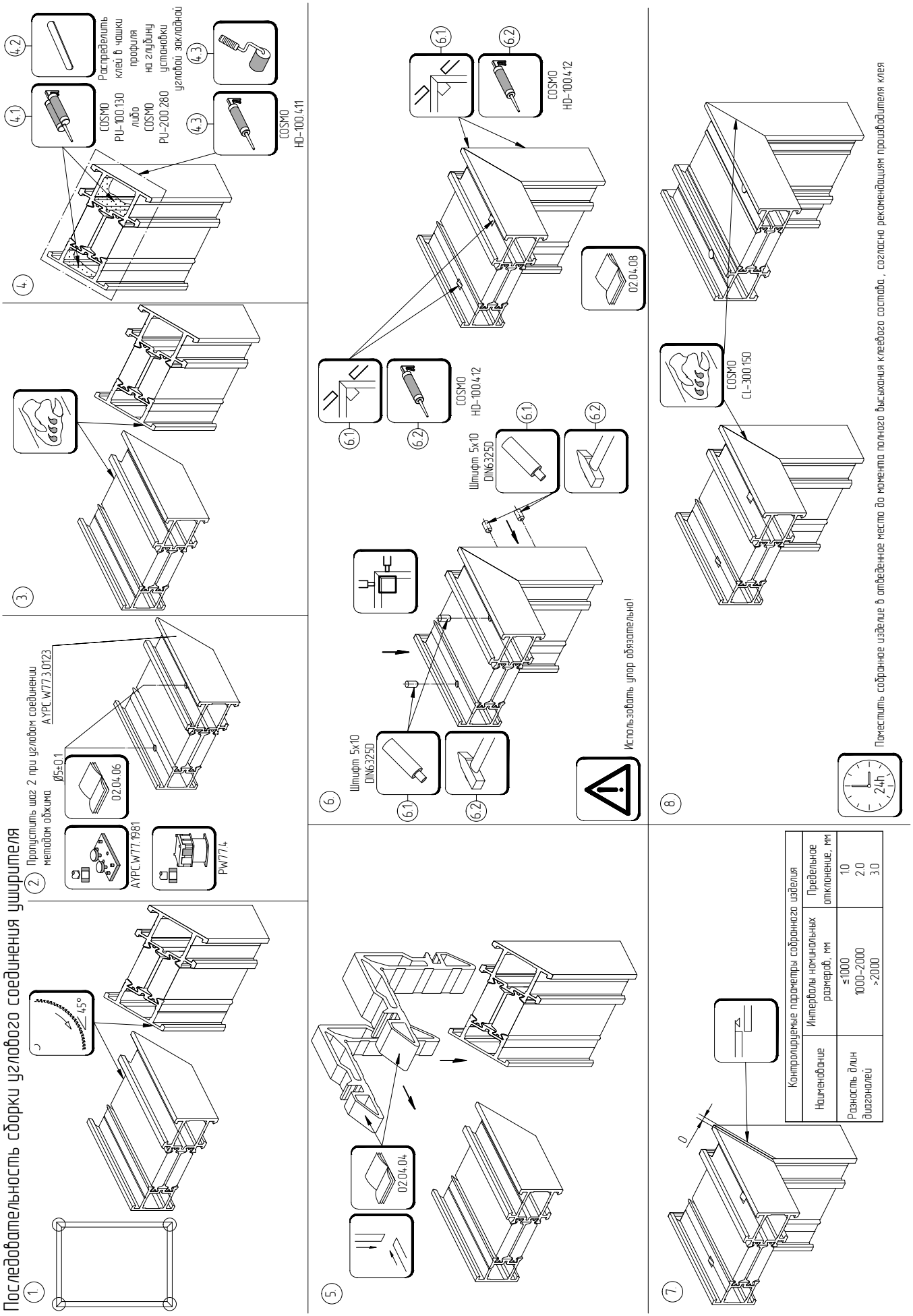

АЛЮТЕХ
ПРОФИЛЬНЫЕ СИСТЕМЫ

# Последовательность сборки углового соединения створок в фасад

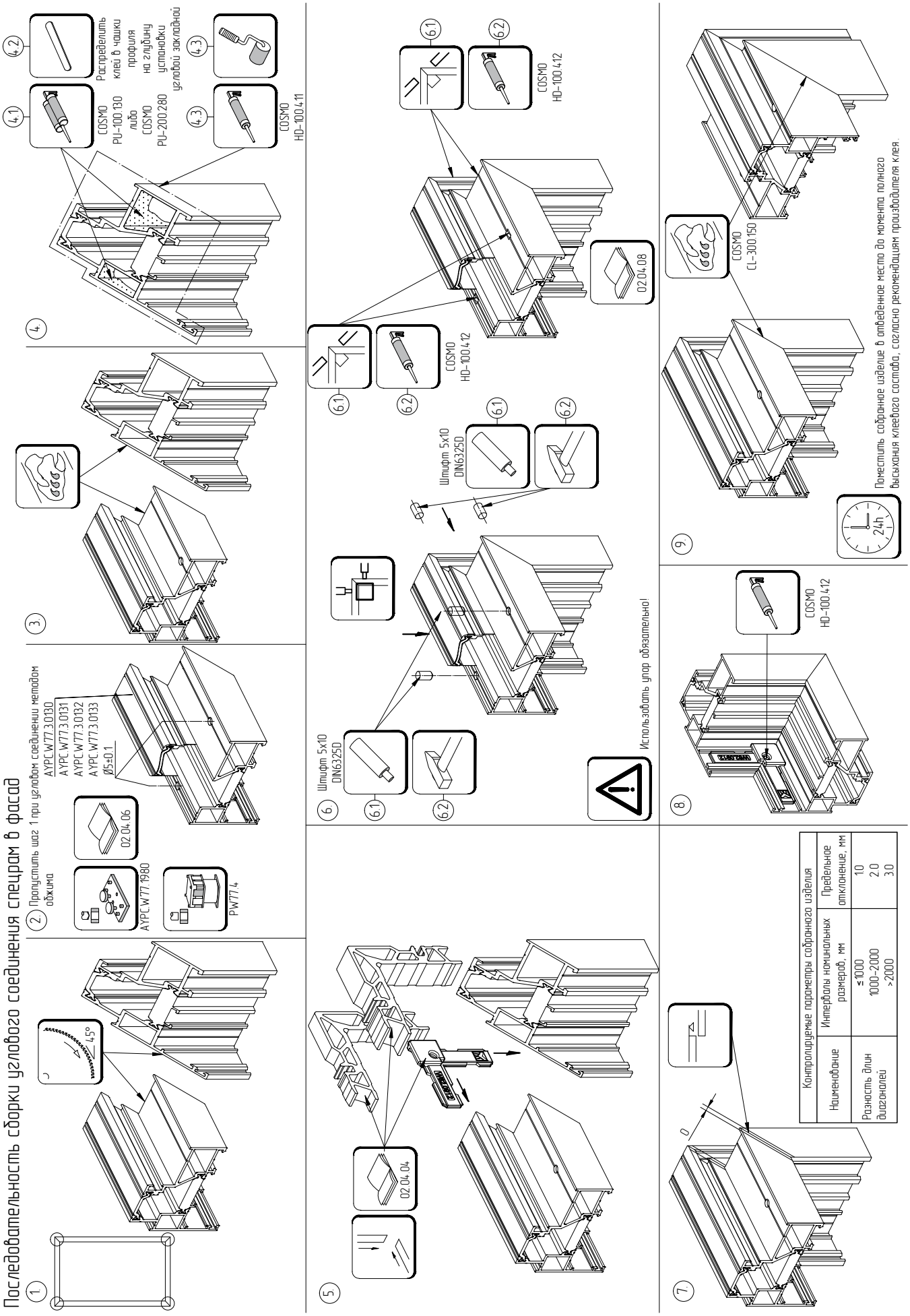

# Последовательность сборки углового соединения створки

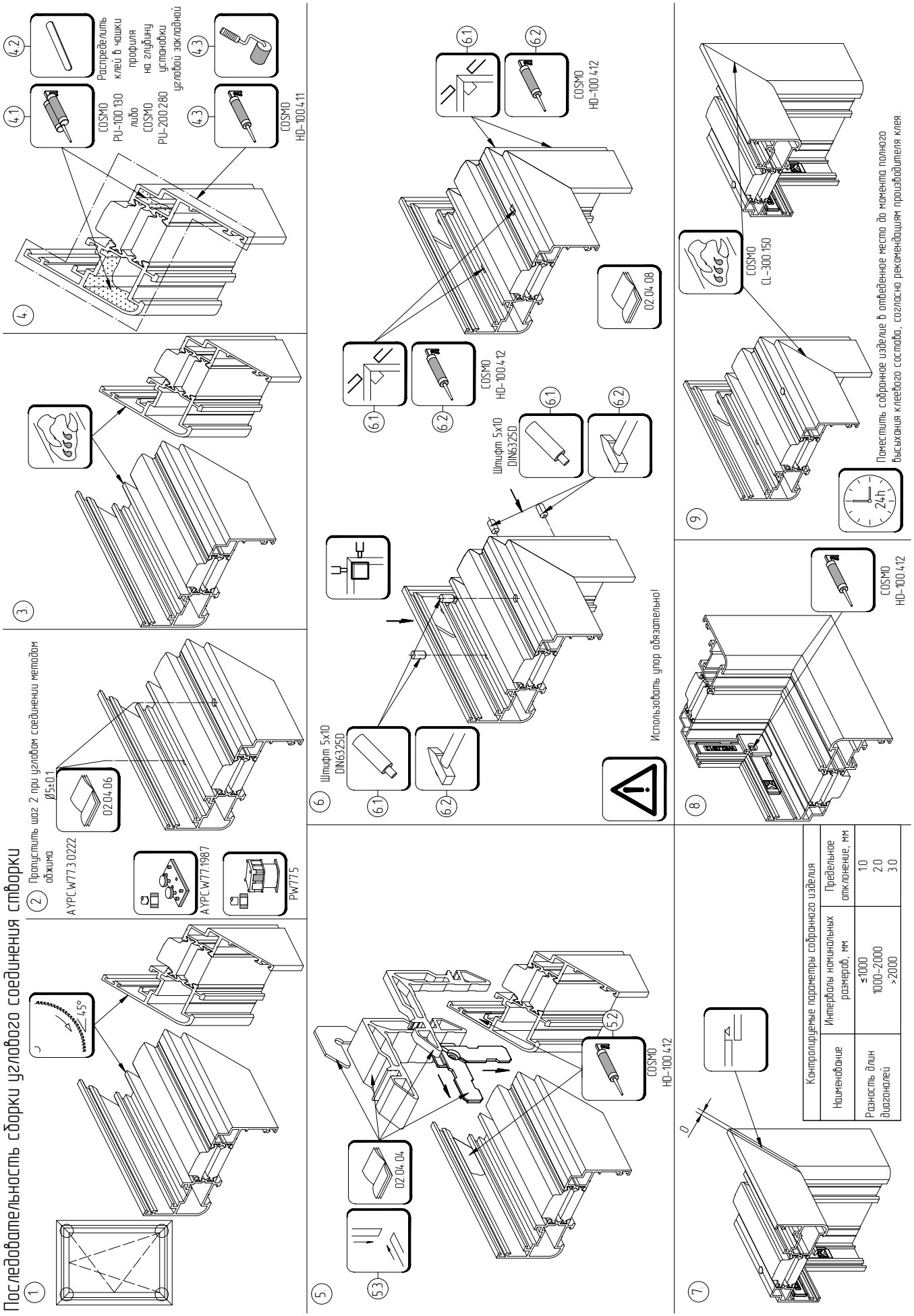


| Контролируемые параметры собранного изделия | | |
|---|---|---|
| Наименование | Интервалы номинальных размеров, мм | Предельное отклонение, мм |
| Разность длин диагоналей | ≤1000<br>1000–2000<br>>2000 | 1.0<br>2.0<br>3.0 |

АЛЮТЕХ
ПРОФИЛЬНЫЕ СИСТЕМЫ

# Последовательность сборки углового соединения створки

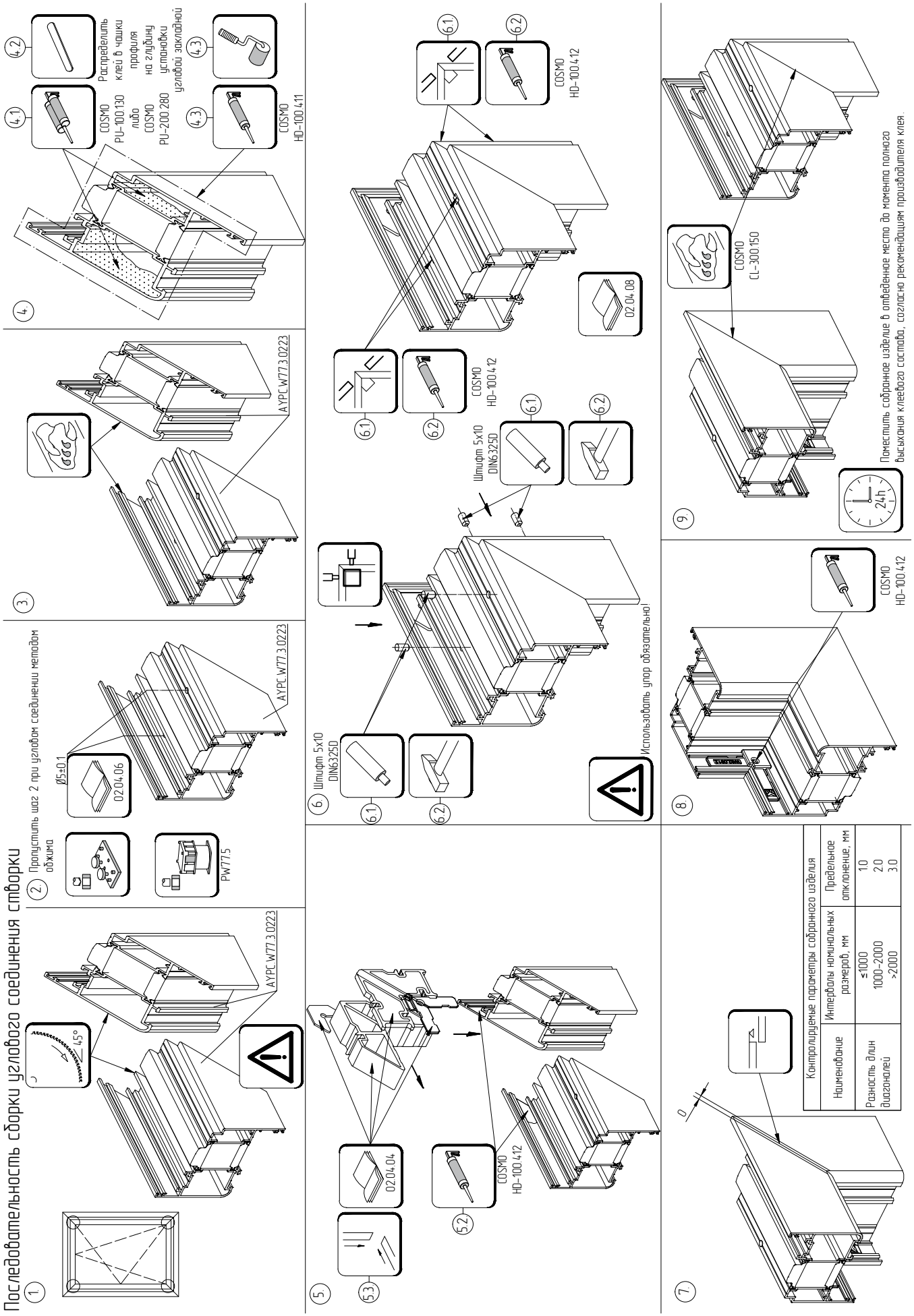


| Контролируемые параметры собранного изделия | | |
|---|---|---|
| Наименование | Интервалы номинальных размеров, мм | Предельное отклонение, мм |
| Разность длин диагоналей | ≤1000<br>1000-2000<br>>2000 | 1.0<br>2.0<br>3.0 |

# Последовательность сборки углового соединения импоста

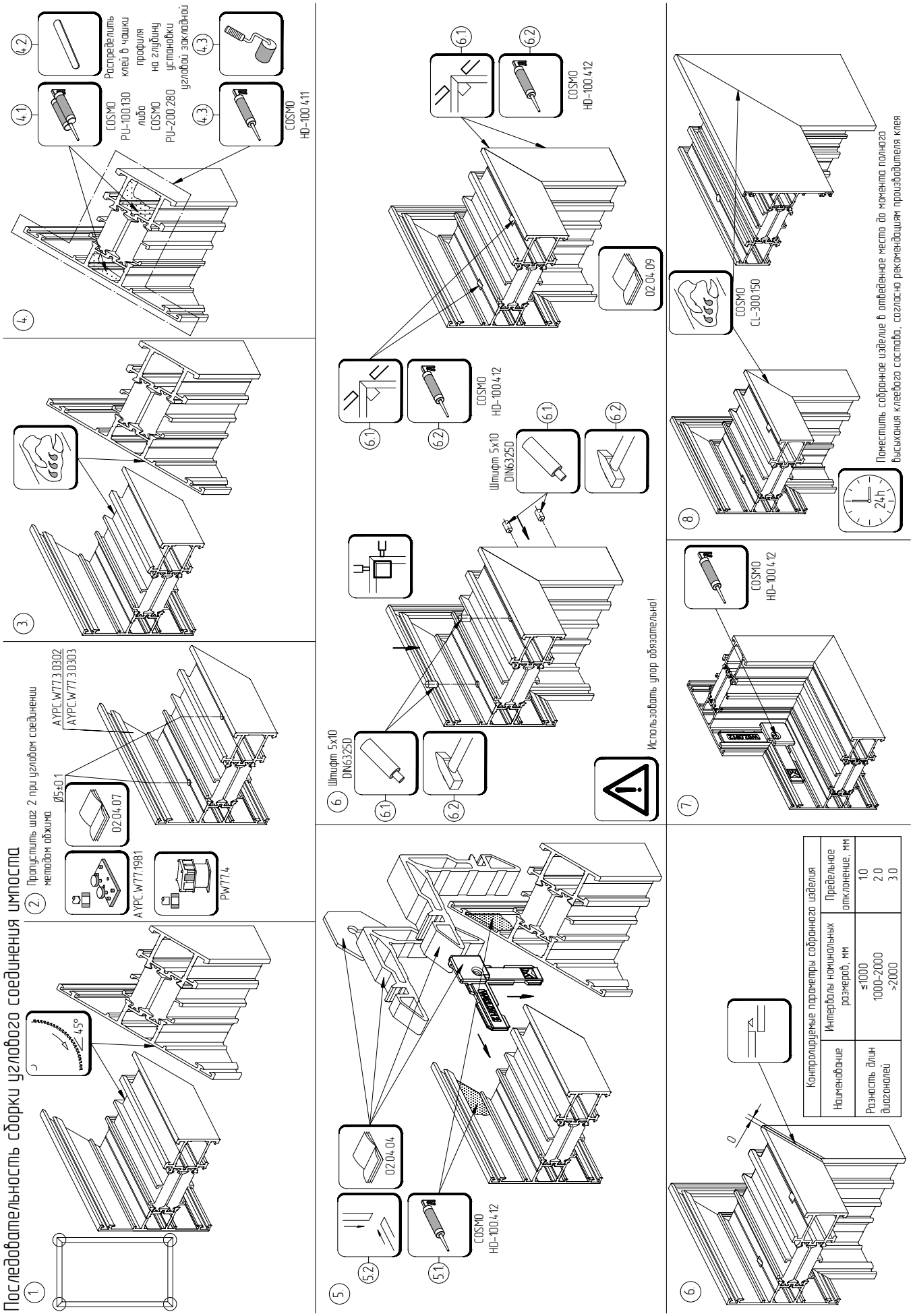

# Подбор комплектующих и обработка профилей для соединения их под углом α = 90°

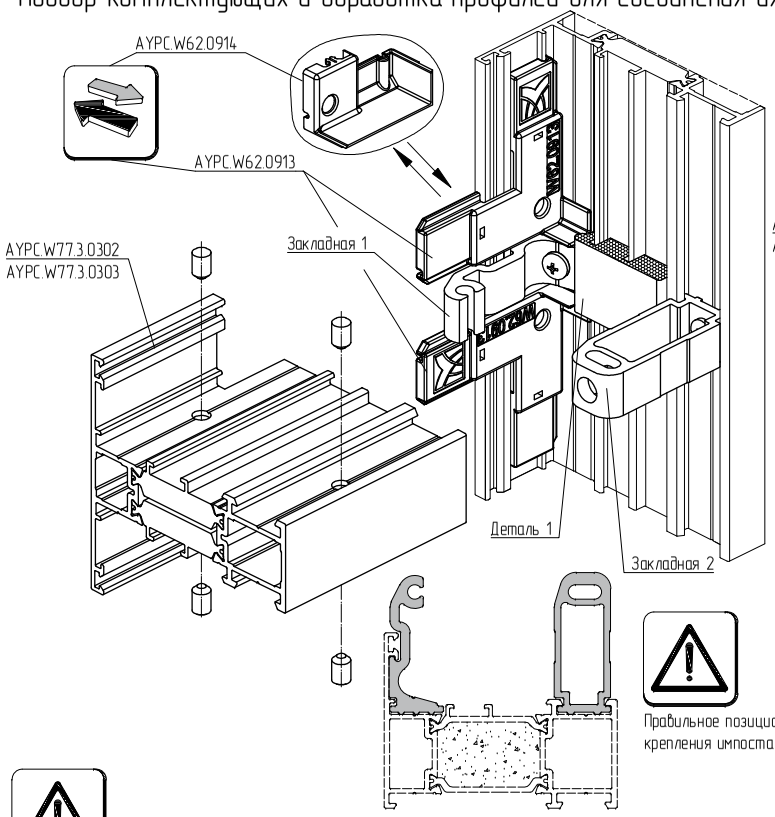


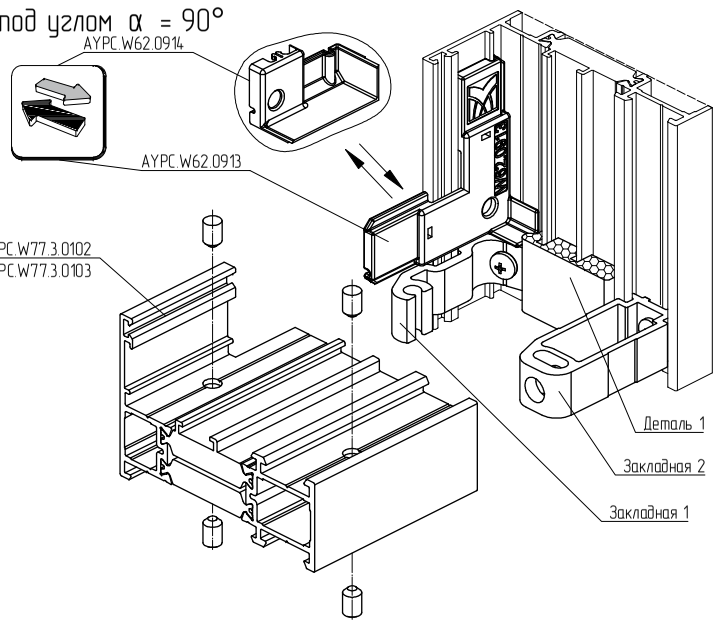


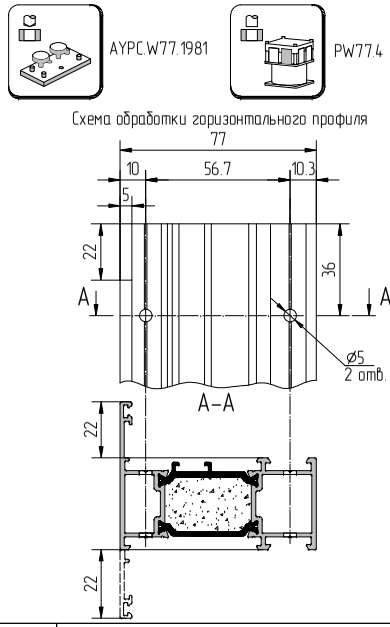


Правильное позиционирование закладных крепления импоста

| Артикул профиля | Закладная крепления импоста | | | | Деталь 1 | | |
|---|---|---|---|---|---|---|---|
| | Закладная 1 | | Закладная 2 | | | | |
| | Артикул | Кол-во, шт | Артикул | Кол-во, шт | Артикул | Кол-во, шт | Эскиз |
| AYPC.W77.3.0102, AYPC.W77.3.0302 | AYPC.W62.0951-01 | 1 | AYPC.W62.0973-01 | 1 | AYPC.W77.0909-01 | 1 | 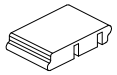 |
| AYPC.W77.3.0103, AYPC.W77.3.0303 | AYPC.W62.0951-02 | 1 | AYPC.W62.0973-02 | 1 | AYPC.W77.0909-02 | 1 | |

AYPC.W62.0913 устанавливается до сборки конструкции.
AYPC.W62.0914 устанавливается после сборки конструкции.

Закладные крепления импоста

Исходный профиль – AYPC.W62.0701

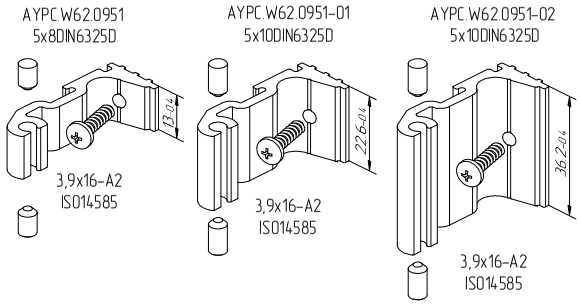


Исходный профиль – AYPC.W62.0705

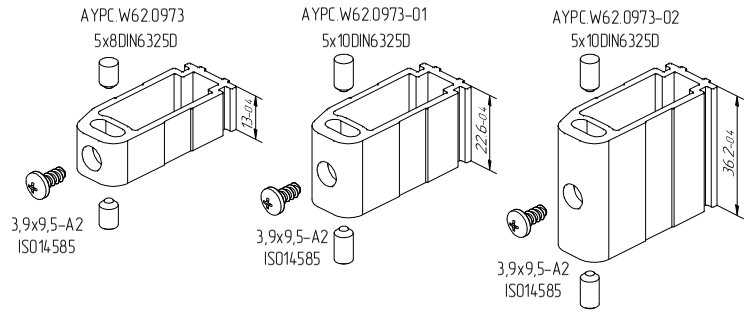


Соблюдать соответствие количества отверстий и устанавливаемых штифтов указанному в инструкции!
Уменьшение количества штифтов и отверстий приведет к потере прочностных характеристик конструкции.
Не допускать замены штифтов на винты самонарезающие!

## Подбор комплектующих и обработка профилей для установки импоста в створку α = 90°

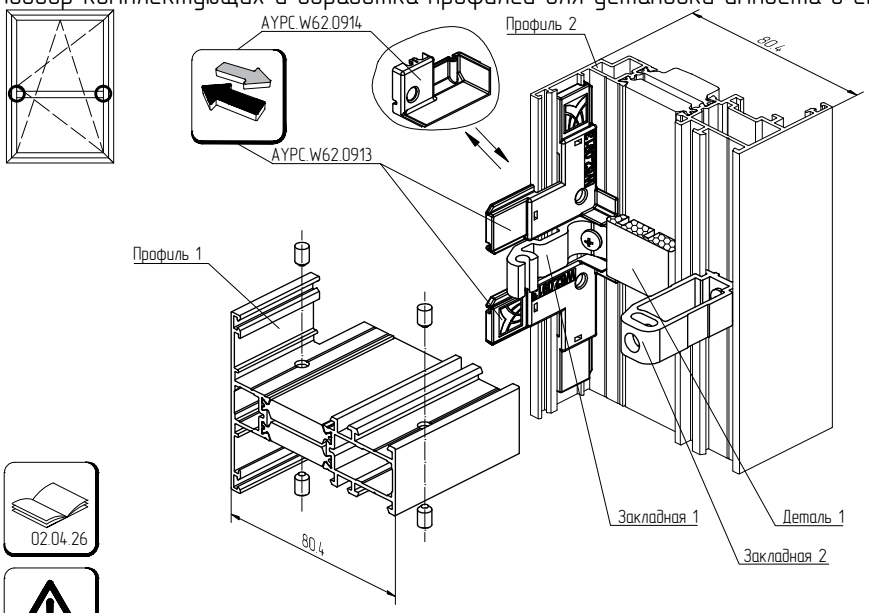


02.04.26

AYPC.W62.0913 устанавливается до сборки конструкции.
AYPC.W62.0914 устанавливается после сборки конструкции.

| Профиль 1 | Профиль 2 | Закладная 1 | | Закладная 2 | | Деталь 1 | | |
|---|---|---|---|---|---|---|---|---|
| | | Артикул | Кол-во, шт | Артикул | Кол-во, шт | Артикул | Кол-во, шт | Эскиз |
| AYPC.W77.3.0321 | AYPC.W77.3.0222, AYPC.W77.3.0223 | AYPC.W62.0951 | 1 | AYPC.W62.0973 | 1 | AYPC.W77.0909 | 1 | 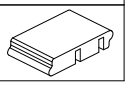 |

Схема обработки профиля 1

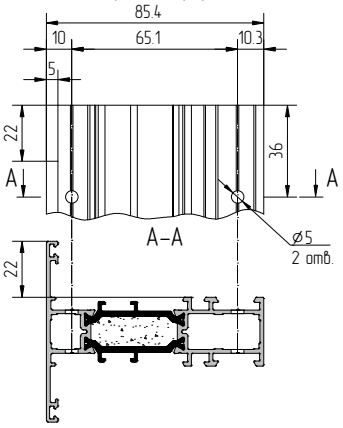


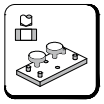
AYPC.W77.1982

PW77.4

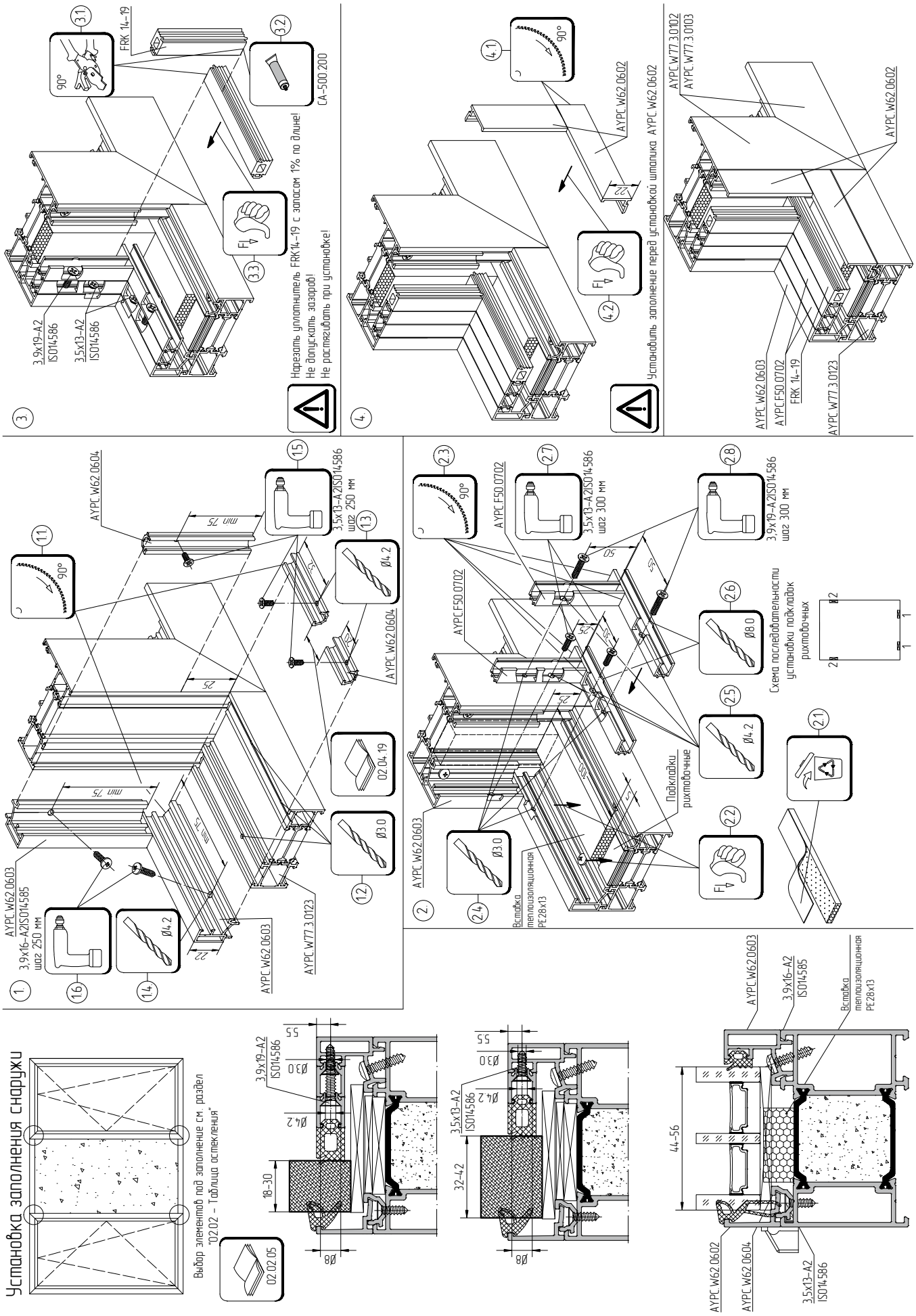
3
3.9x19-A2 ISO14586
3.5x13-A2 ISO14586
90°
3.1
FRK 14-19
3.2
CA-500.200
3.3
Нарезать уплотнитель FRK14-19 с запасом 1% по длине!
Не допускать зазоров!
Не растягивать при установке!
4
4.1
90°
AYPC.W62.0602
4.2
Установить заполнение перед установкой штапика AYPC.W62.0602
AYPC.W77.3.0102
AYPC.W77.3.0103
AYPC.W62.0602
AYPC.W62.0603
AYPC.F50.0702
FRK 14-19
AYPC.W77.3.0123
1
AYPC.W62.0603
3.9x16-A2ISO14585
шаг 250 мм
1.6
Ø4.2
1.4
AYPC.W77.3.0123
AYPC.W62.0603
1.1
90°
AYPC.W62.0604
min 75
min 75
25
1.5
3.5x13-A2ISO14586
шаг 250 мм
1.3
Ø4.2
AYPC.W62.0604
02.04.19
Ø3.0
1.2
2
AYPC.W62.0603
2.4
Ø3.0
Вставка теплоизоляционная PE28x13
AYPC.F50.0702
2.3
90°
AYPC.F50.0702
2.7
3.5x13-A2ISO14586
шаг 300 мм
50
25
25
Подкладки рихтовочные
2.2
2.5
Ø4.2
2.6
Ø8.0
2.8
3.9x19-A2ISO14586
шаг 300 мм
Схема последовательности установки подкладок рихтовочных
2.1
Установка заполнения снаружи
Выбор элементов под заполнение см. раздел "02.02 – Таблица остекления"
02.02.05
3.9x19-A2 ISO14586
Ø30
Ø4.2
55
18-30
Ø8
3.5x13-A2 ISO14586
Ø4.2
Ø30
55
32-42
Ø8
AYPC.W62.0603
3.9x16-A2 ISO14585
Вставка теплоизоляционная PE28x13
44-56
AYPC.W62.0602
AYPC.W62.0604
3.5x13-A2 ISO14586

# Схема крепления профиля уширителя при изготовлении оконного блока с возможностью остекления снаружи

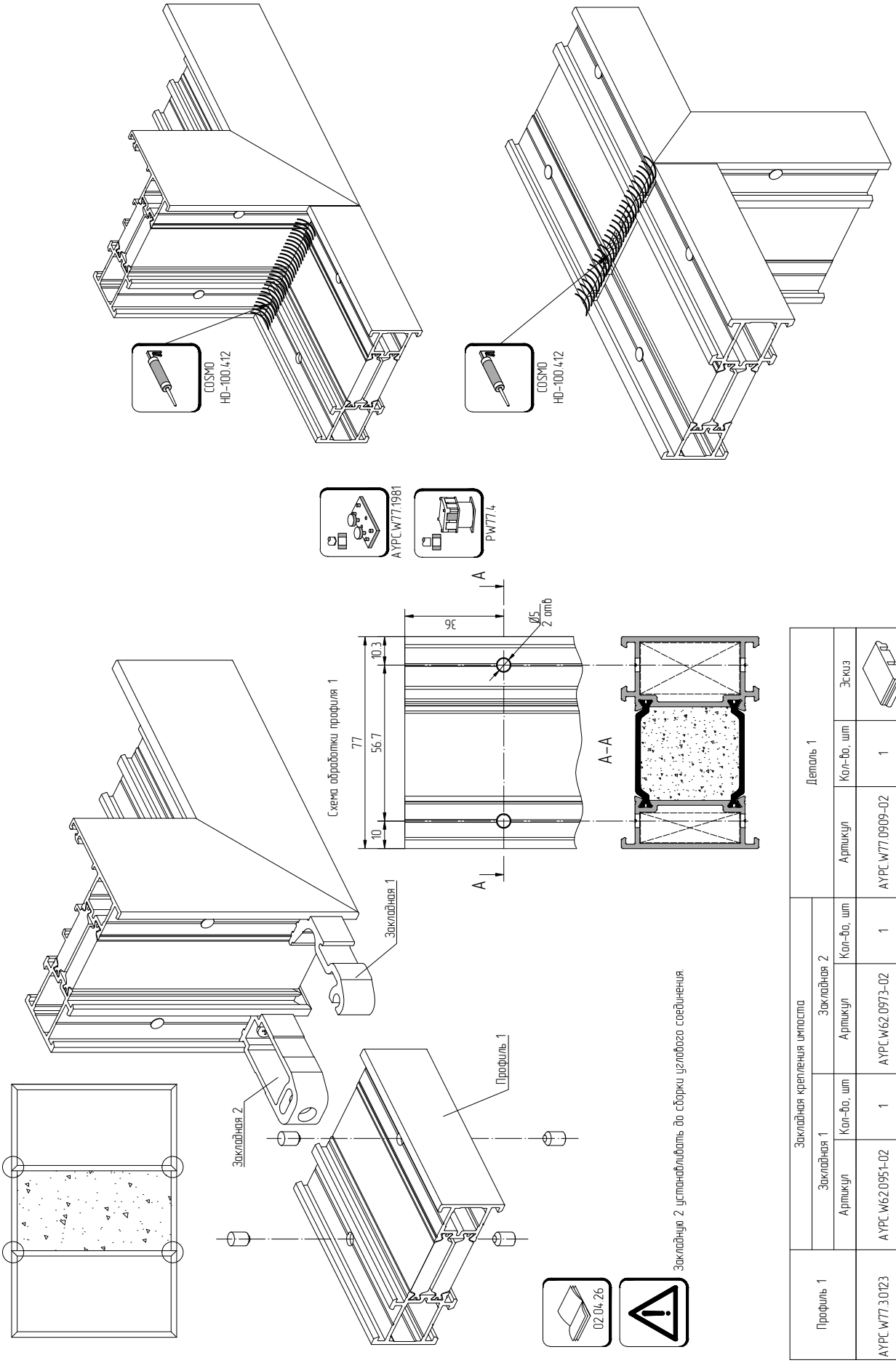


| Профиль 1 | Закладная крепления импоста | | | | | | Деталь 1 | | |
|---|---|---|---|---|---|---|---|---|---|
| | Закладная 1 | | Закладная 2 | | | | | | |
| | Артикул | Кол-во, шт | Артикул | Кол-во, шт | Артикул | Кол-во, шт | Эскиз | | |
| AYPC.W77.3.0123 | AYPC.W62.0951-02 | 1 | AYPC.W62.0973-02 | 1 | AYPC.W77.0909-02 | 1 | | | |

# Схемы обработки профилей для Т-образного (импостового) соединения под углом $\alpha$ = 45°...90°

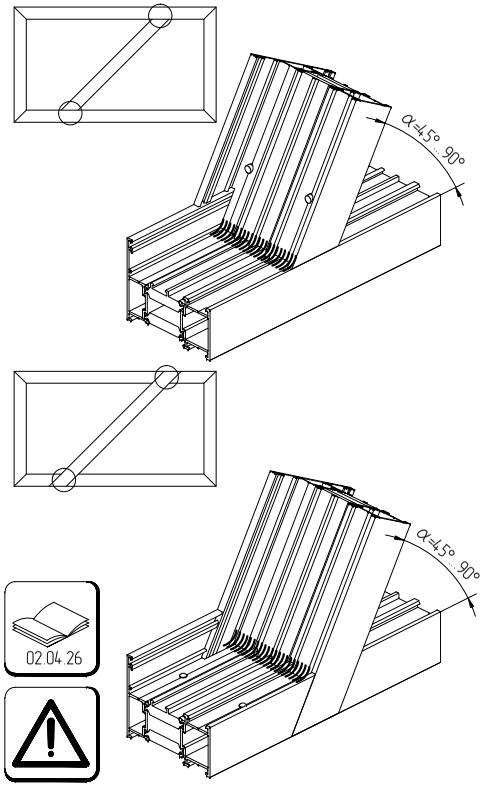


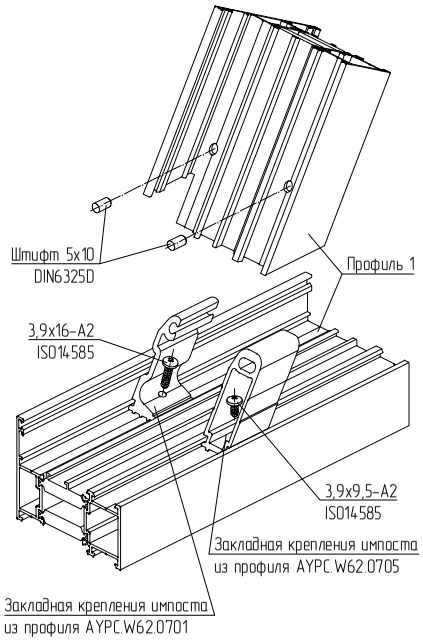


02.04.26

| Профиль 1 | H, мм | Вспомогательные размеры, мм | Угол $\alpha$ | | | | | | | | | |
|---|---|---|---|---|---|---|---|---|---|---|---|---|
| | | | 45° | 50° | 55° | 60° | 65° | 70° | 75° | 80° | 85° | 90° |
| AYPC.W77.3.0102<br>AYPC.W77.3.0302 | 22.6 | $B=\frac{H}{\sin\alpha}$ | 32.0 | 29.5 | 27.6 | 26.1 | 24.9 | 24.1 | 23.4 | 22.9 | 22.7 | 22.6 |
| | | $S=22\cdot\sin\alpha$ | 15.6 | 16.9 | 18.0 | 19.1 | 19.9 | 20.7 | 21.3 | 21.7 | 21.9 | 22.0 |
| | | $X1=\frac{36}{\sin\alpha}+\frac{15}{tg\alpha}$ | 52.4 | 48.3 | 45.0 | 42.4 | 40.4 | 38.9 | 37.7 | 36.8 | 36.3 | 36.0 |
| | | $X2=\frac{36}{\sin\alpha}$ | 50.9 | 47.0 | 43.9 | 41.6 | 39.7 | 38.3 | 37.3 | 36.6 | 36.1 | 36.0 |
| AYPC.W77.3.0103<br>AYPC.W77.3.0123<br>AYPC.W77.3.0303 | 36.2 | $B=\frac{H}{\sin\alpha}$ | 51.2 | 47.3 | 44.2 | 41.8 | 39.9 | 38.5 | 37.5 | 36.8 | 36.3 | 36.2 |
| | | $S=22\cdot\sin\alpha$ | 15.6 | 16.9 | 18.0 | 19.1 | 19.9 | 20.7 | 21.3 | 21.7 | 21.9 | 22.0 |
| | | $X1=\frac{36}{\sin\alpha}+\frac{15}{tg\alpha}$ | 52.4 | 48.3 | 45.0 | 42.4 | 40.4 | 38.9 | 37.7 | 36.8 | 36.3 | 36.0 |
| | | $X2=\frac{36}{\sin\alpha}$ | 50.9 | 47.0 | 43.9 | 41.6 | 39.7 | 38.3 | 37.3 | 36.6 | 36.1 | 36.0 |

## Схема обработки профиля 1

1. Нарезка профиля 1 под углом $\alpha$=45°...90°

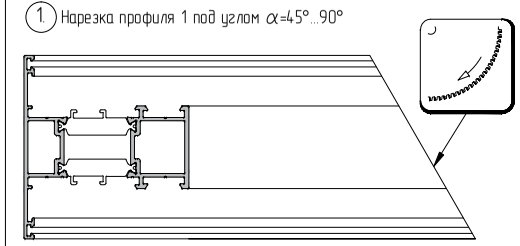

2. Фрезеровка профиля 1

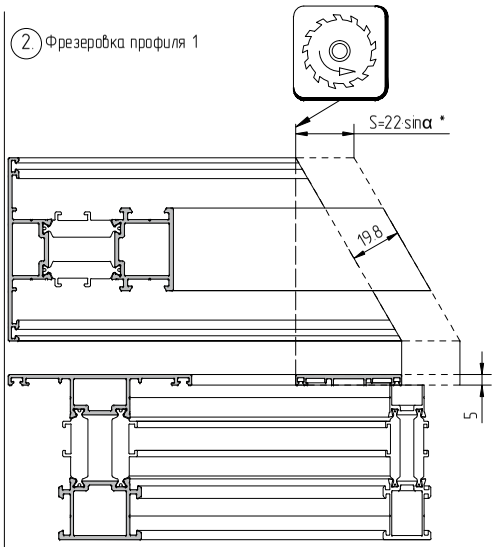


3.

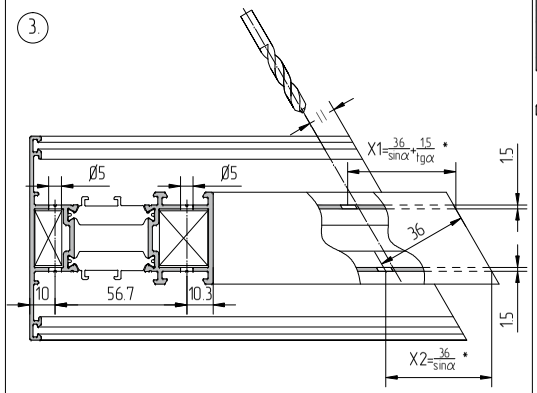


## Нарезка закладных креплений импоста

AYPC.W62.0701

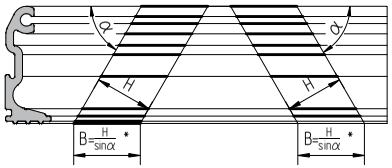


Схема обработки закладной крепления импоста под установку винта самонарезающего 3,9x16-A2ISO14585

AYPC.W62.0705

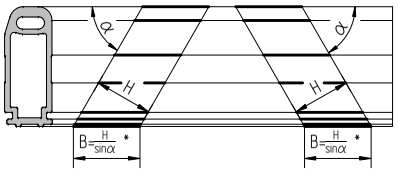


Схема обработки закладной крепления импоста под установку винта самонарезающего 3,9x9,5-A2ISO14585

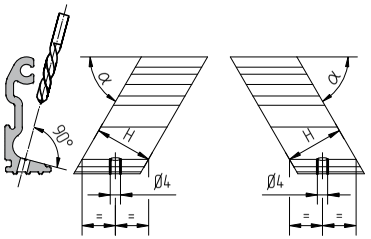


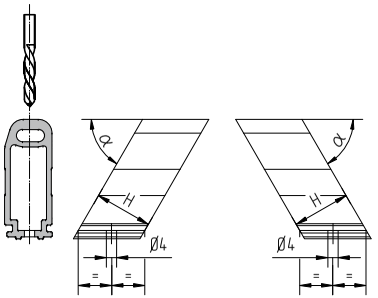


* Значения размеров для типовых углов приведены в таблице

# Последовательность сборки Т-образного (импостового) соединения профилей под углом α = 90°

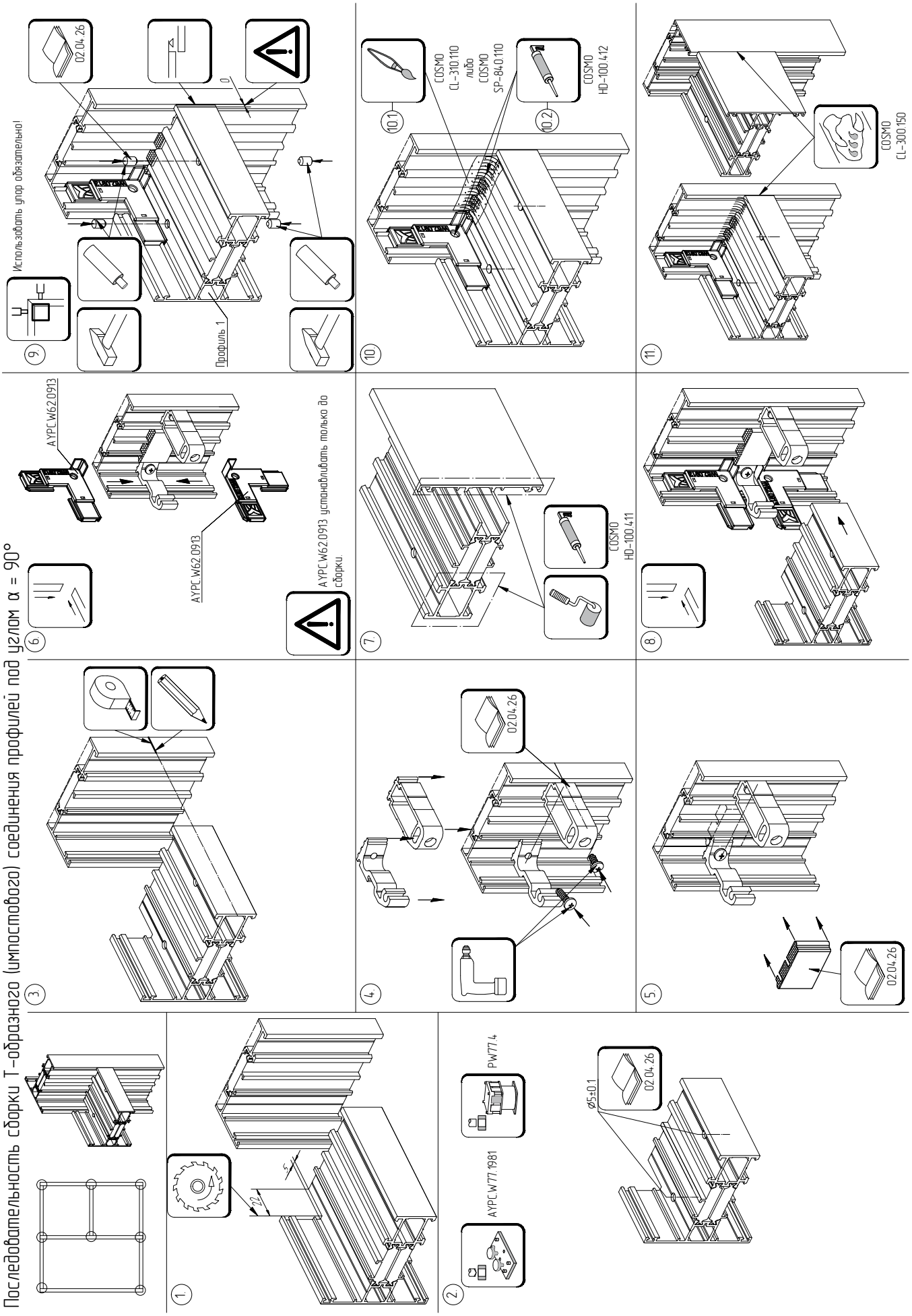

## Последовательность сборки Х-образного (импостового) соединения профилей под углом α = 90°

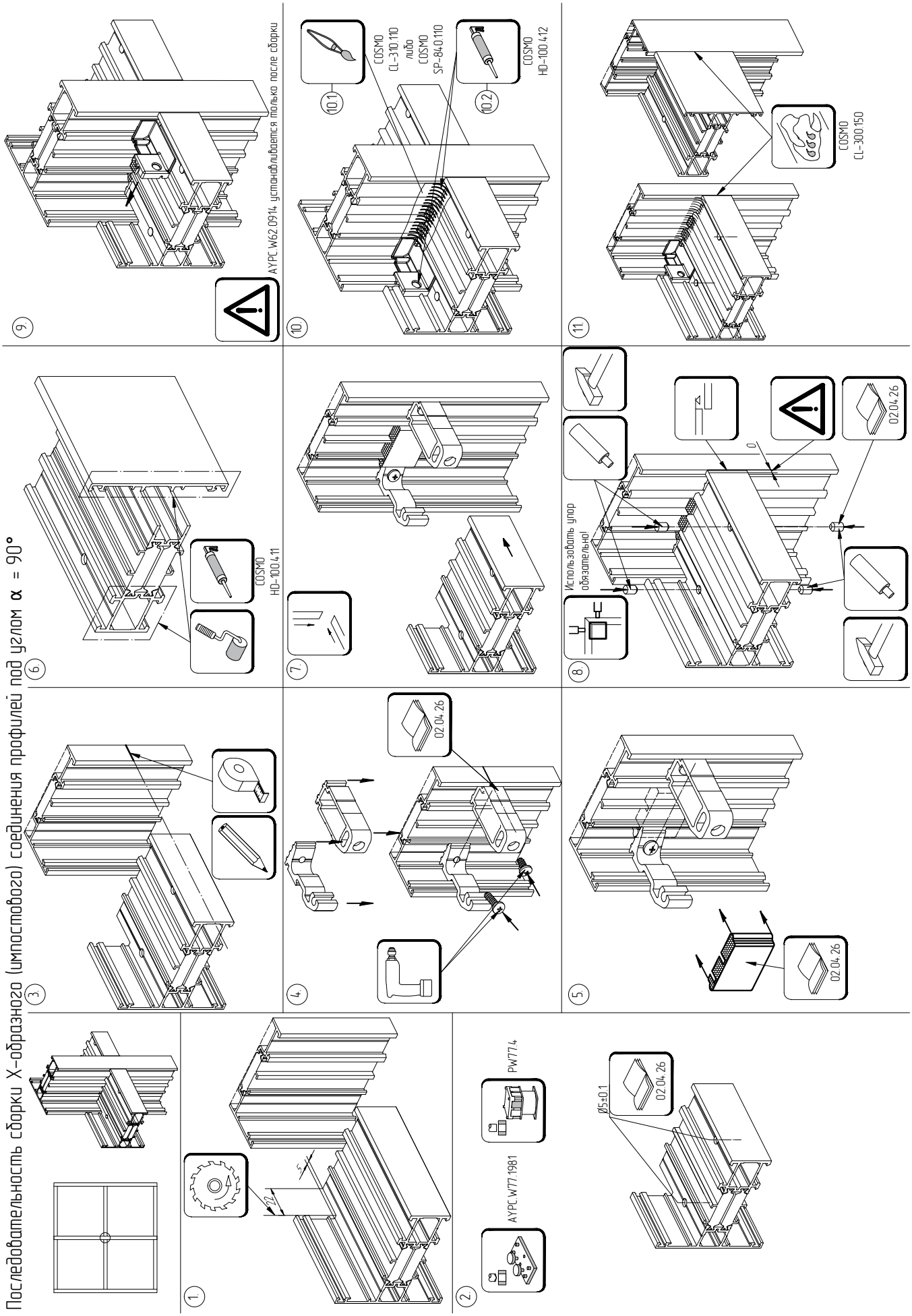

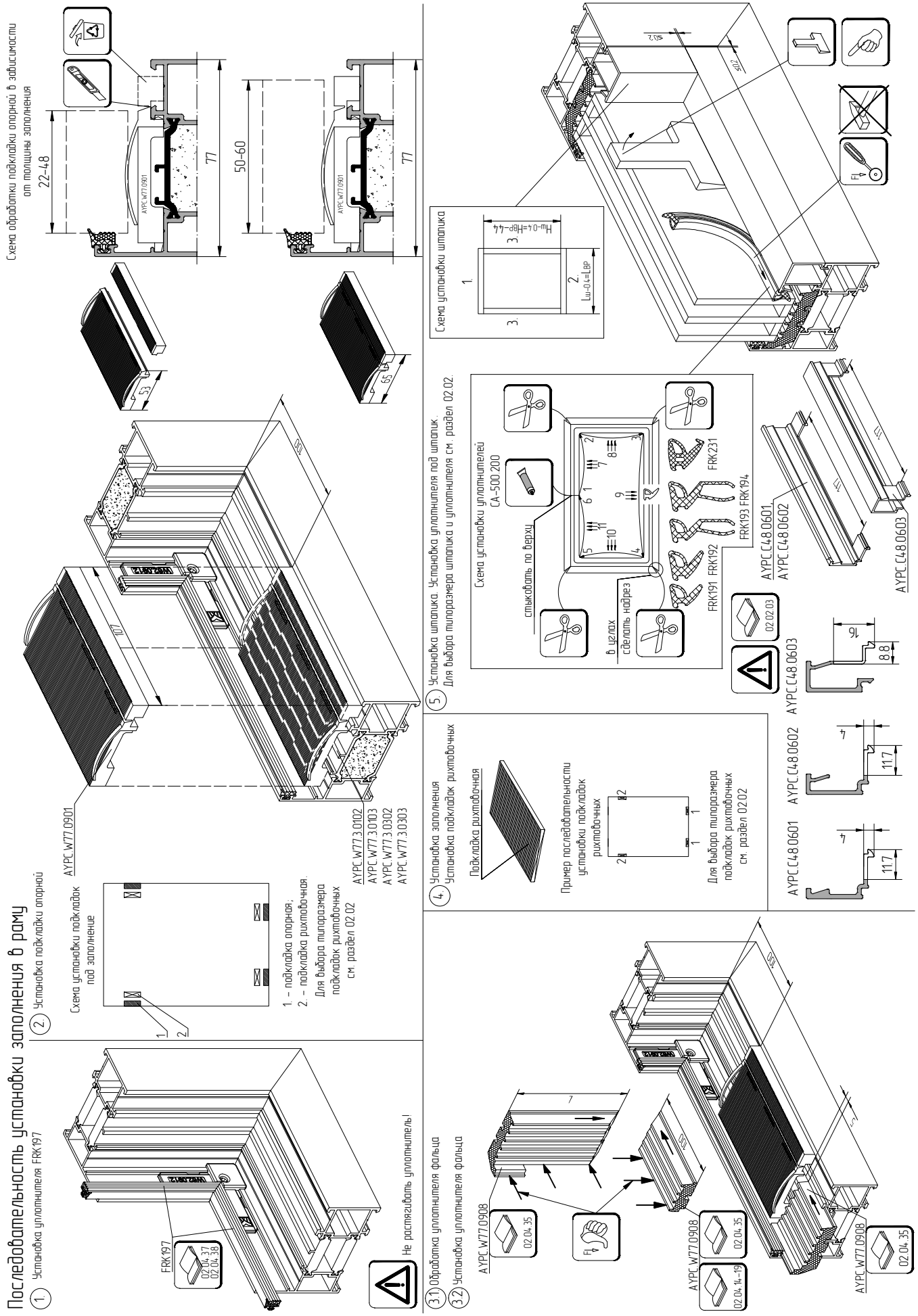
Последовательность установки заполнения в раму
1. Установка уплотнителя FRK197
FRK197
02.04.37
02.04.38
Не растягивать уплотнитель!
2. Установка подкладки опорной
Схема установки подкладок под заполнение
1
2
1. – подкладка опорная;
2. – подкладка рихтовочная.
Для выбора типоразмера подкладок рихтовочных см. раздел 02.02
AYPC.W77.0901
AYPC.W77.3.0102
AYPC.W77.3.0103
AYPC.W77.3.0302
AYPC.W77.3.0303
Схема обработки подкладки опорной в зависимости от толщины заполнения
22–48
77
50–60
53
55
3.1 Обработка уплотнителя фальца
3.2 Установка уплотнителя фальца
AYPC.W77.0908
02.04.35
02.04.14–19
4. Установка заполнения
Установка подкладок рихтовочных
Подкладка рихтовочная
Пример последовательности установки подкладок рихтовочных
Для выбора типоразмера подкладок рихтовочных см. раздел 02.02
AYPC.C48.0601
AYPC.C48.0602
AYPC.C48.0603
16
8.8
11.7
4
5. Установка штапика. Установка уплотнителя под штапик.
Для выбора типоразмера штапика и уплотнителя см. раздел 02.02.
Схема установки уплотнителей CA-500.200
стыковать по верху
в углах сделать надрез
FRK191 FRK192
FRK193 FRK194
FRK231
02.02.03
Схема установки штапика
Hш=0.4+HBP-4.4
Lш=0.4+LBP
AYPC.C48.0601
AYPC.C48.0602
AYPC.C48.0603

АЛЮТЕХ
ПРОФИЛЬНЫЕ СИСТЕМЫ

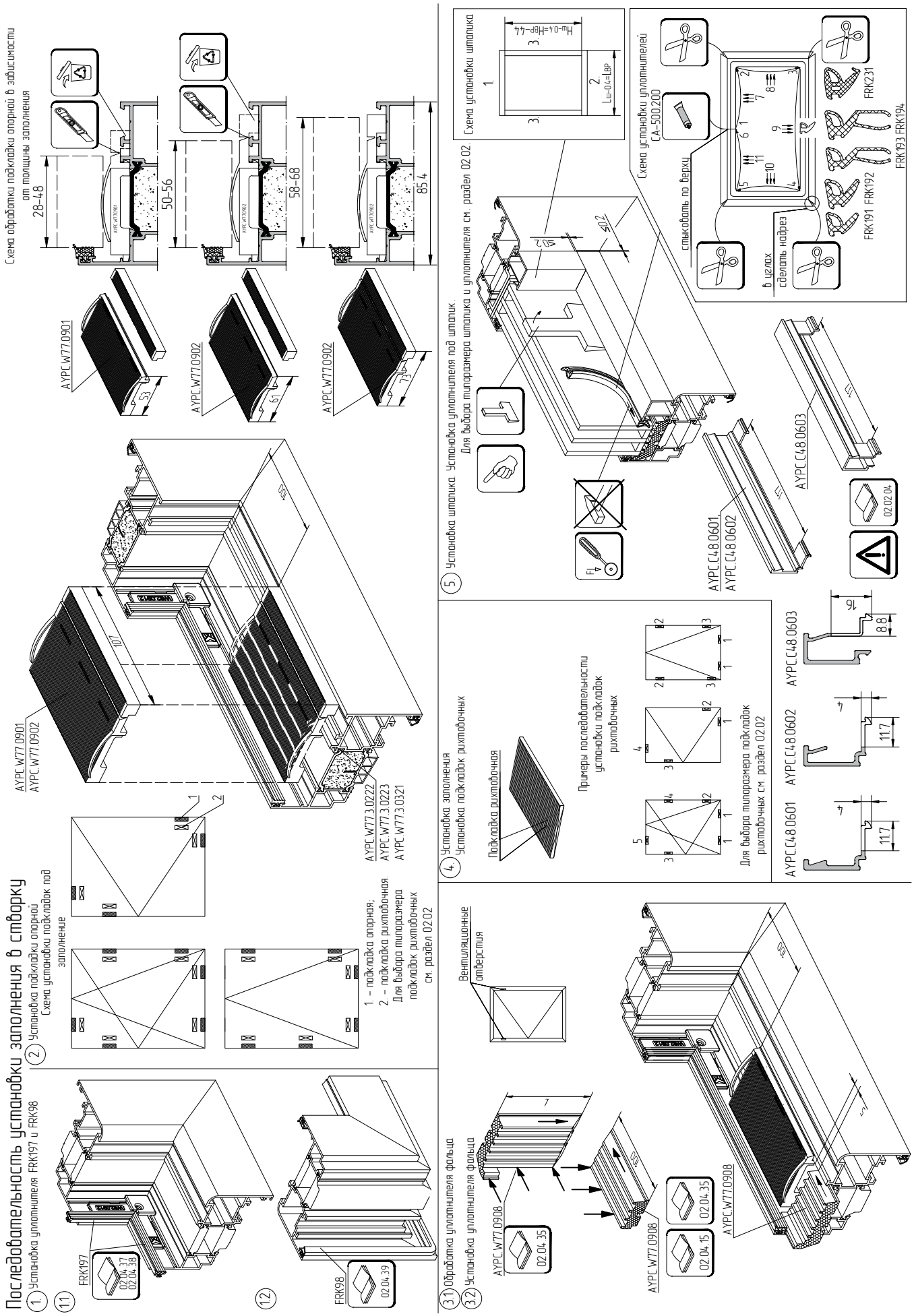

# Обработка уплотнителя фальца под установку пластиковых уголков

Варианты обработки

1 Зарезка под 90°

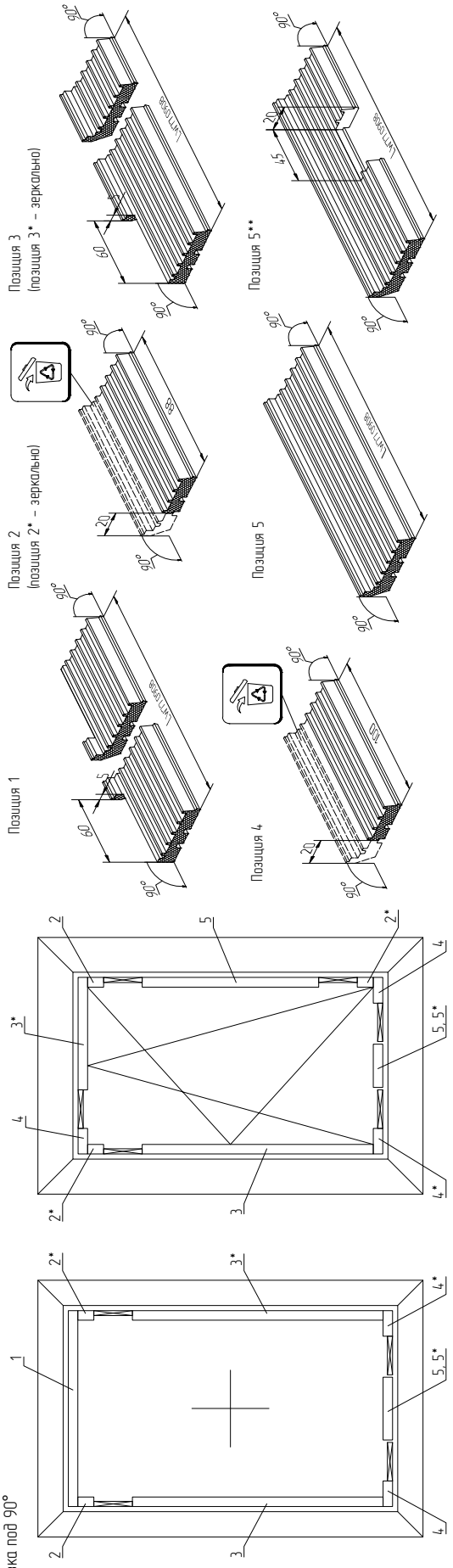


1 Зарезка под 45°

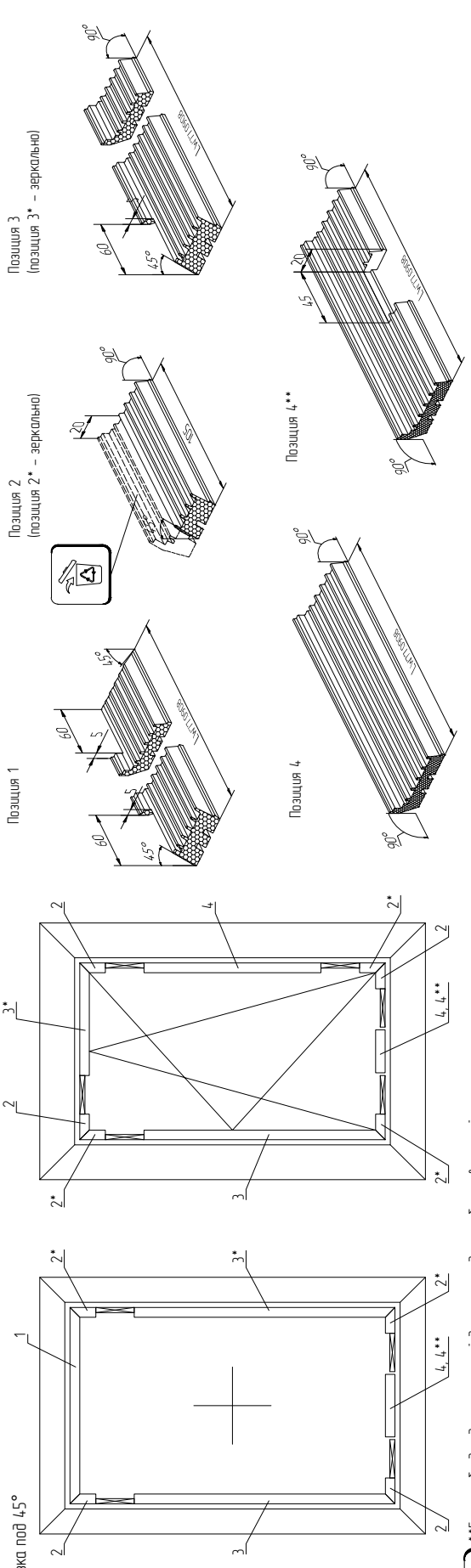


**Если необходим дополнительный дренаж, исходя из габаритов оконной конструкции.
Обработку смотреть совместно со стр. 02.04.14–18
Обработка уплотнителя фальца для других типов исполнения оконных створок выполняется в зависимости от схемы установки опорных подкладок под заполнение (см. стр. 02.04.33–34, шаг 5)

АЛЮТЕХ
ПРОФИЛЬНЫЕ СИСТЕМЫ

# Установка оконного блока с рамами из профилей AYPC.W77.3.0130, AYPC.W77.3.0131, AYPC.W77.3.0132 и AYPC.W77.3.0133 в фасад ALT F50

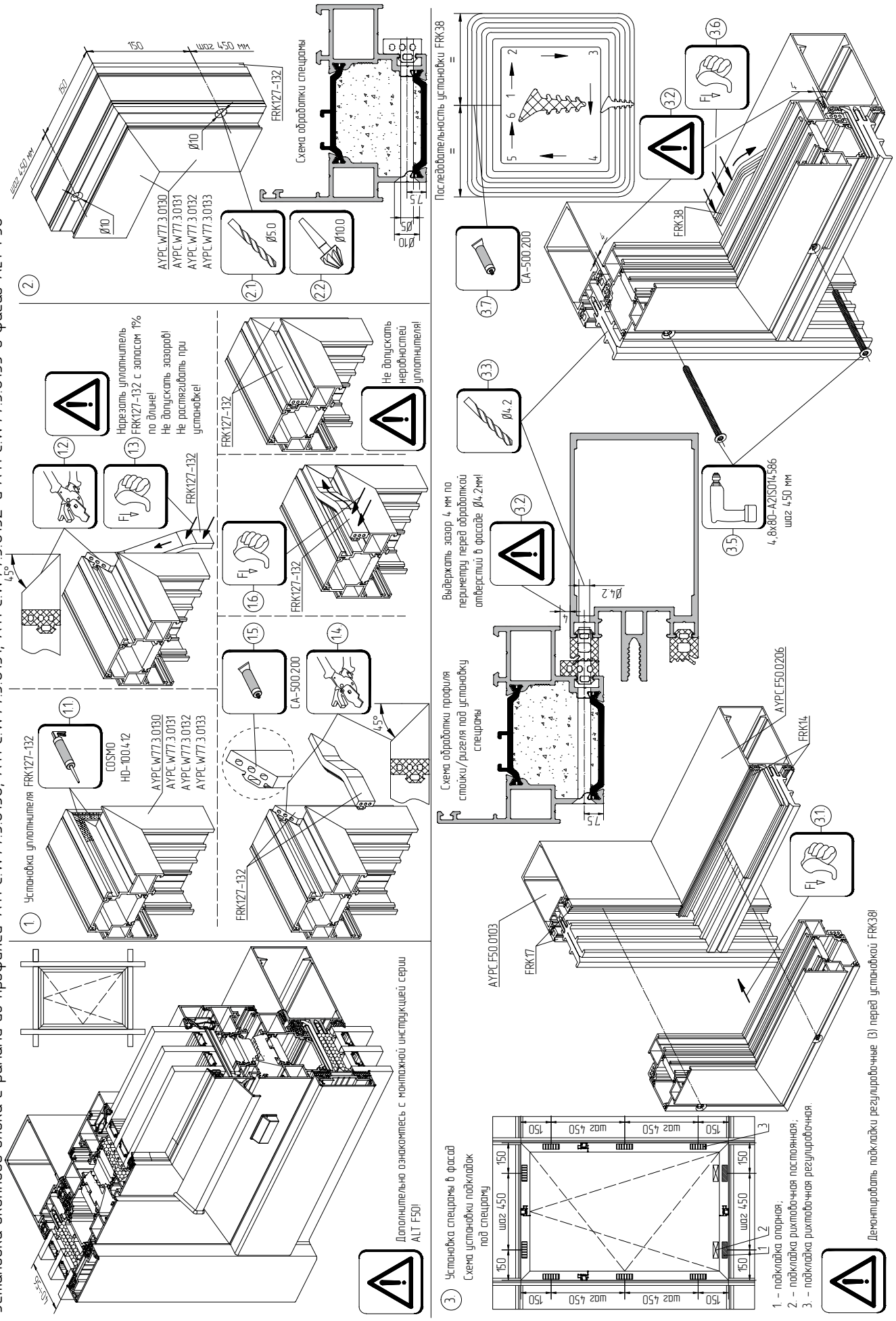

# Установка оконного блока с рамами из профилей AYPC.W77.3.0131, AYPC.W77.3.0133 в фасад ALT F50

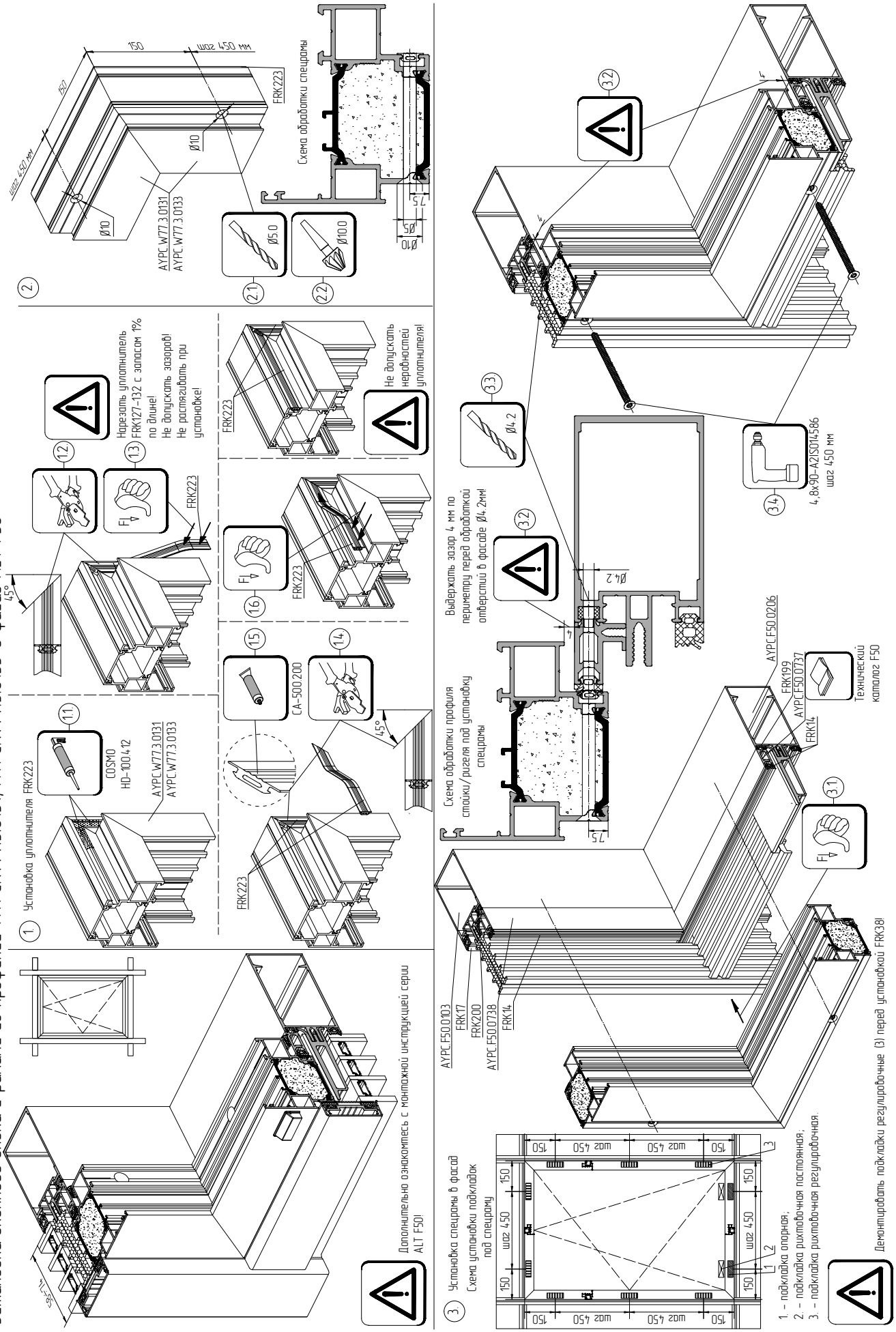

АЛЮТЕХ
ПРОФИЛЬНЫЕ СИСТЕМЫ

## Установка оконного блока с рамами из профилей AYPC.W77.3.0131, AYPC.W77.3.0133 в фасад ALT F50

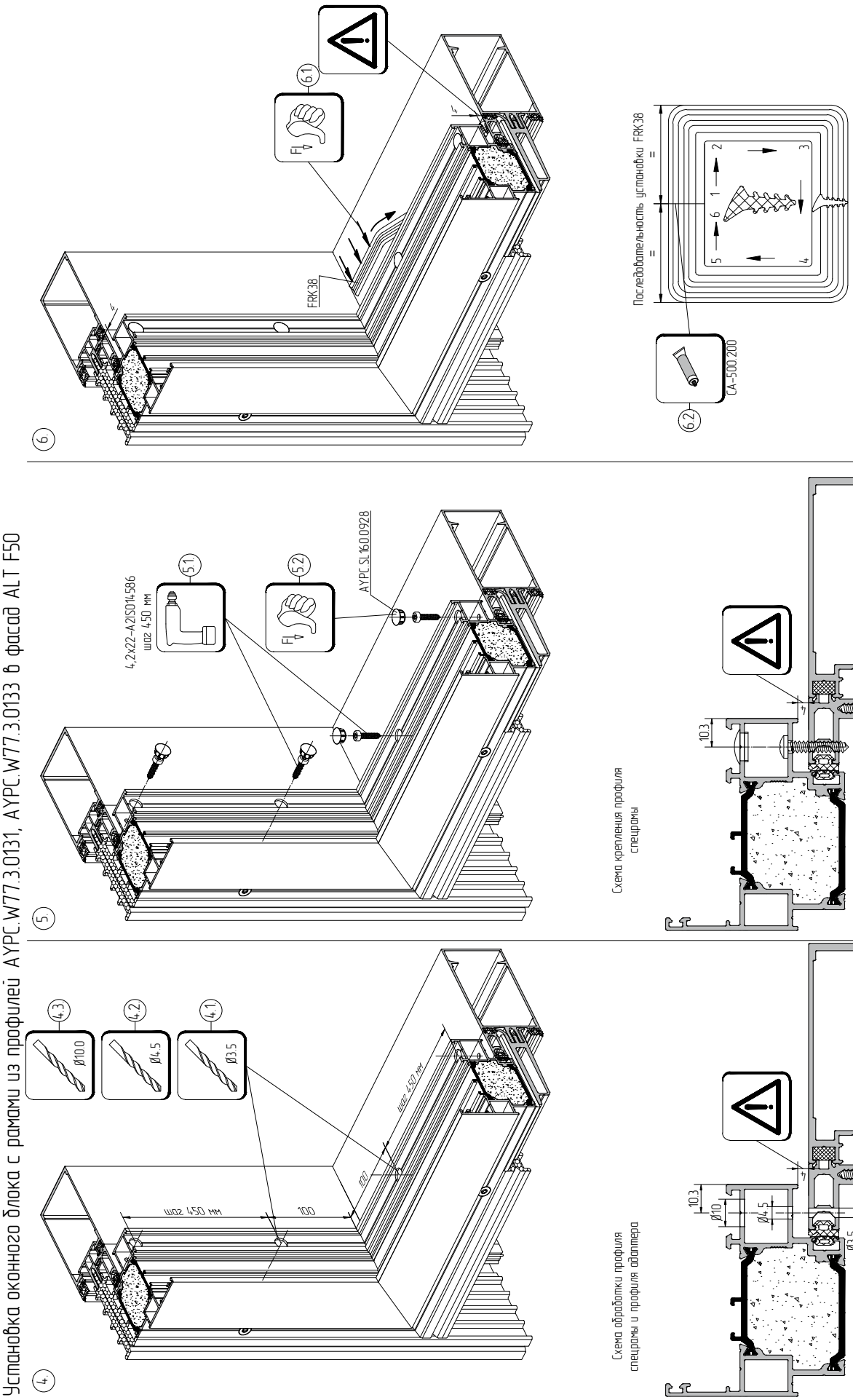

# Схемы зарезки и установки уплотнителя FRK197

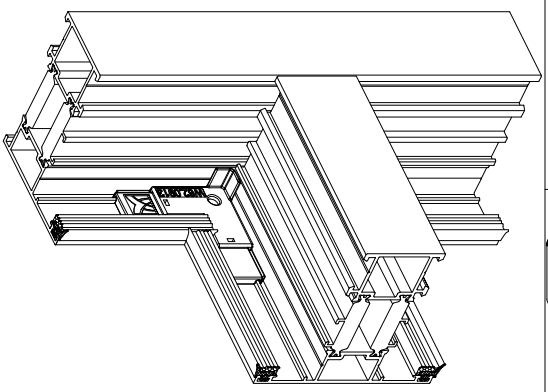

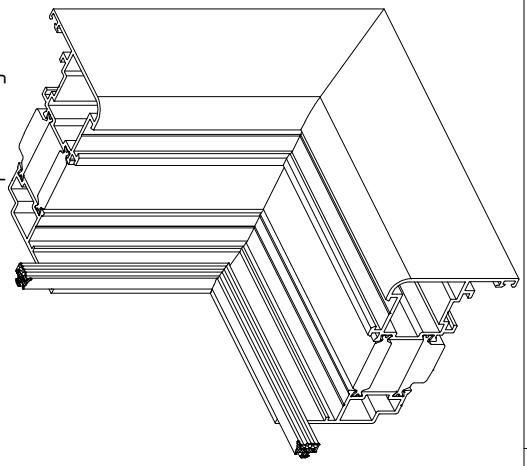

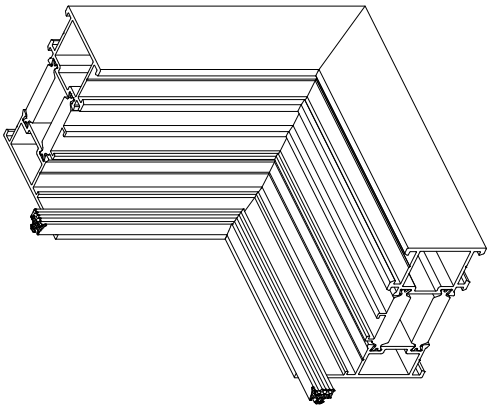

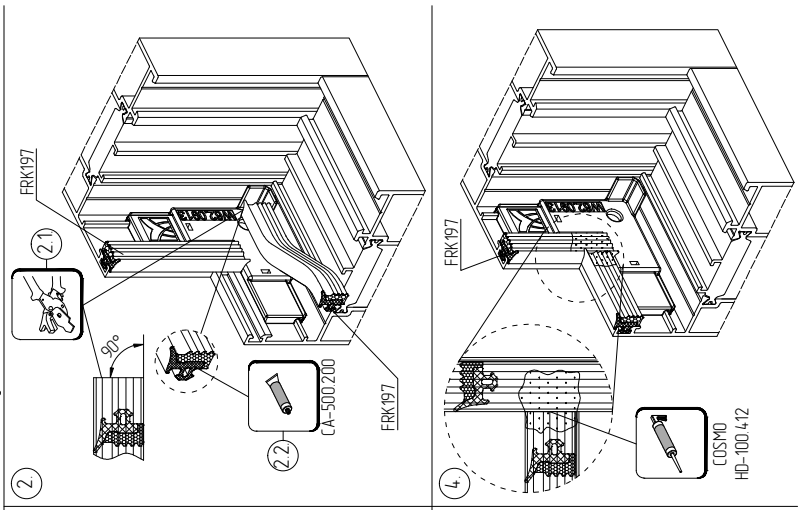


Нарезать уплотнитель FRK197 с запасом 1% по длине!

Не допускать зазоров!
Не растягивать при установке!

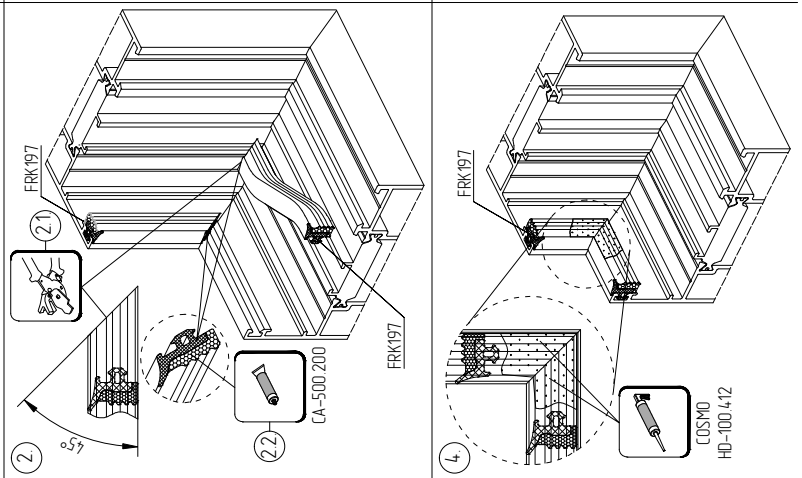


Нарезать уплотнитель FRK197 с запасом 1% по длине!

Не допускать зазоров!
Не растягивать при установке!

АЛЮТЕХ
ПРОФИЛЬНЫЕ СИСТЕМЫ

# Схемы зарезки и установки уплотнителя FRK197 и уголка резинового FRK179

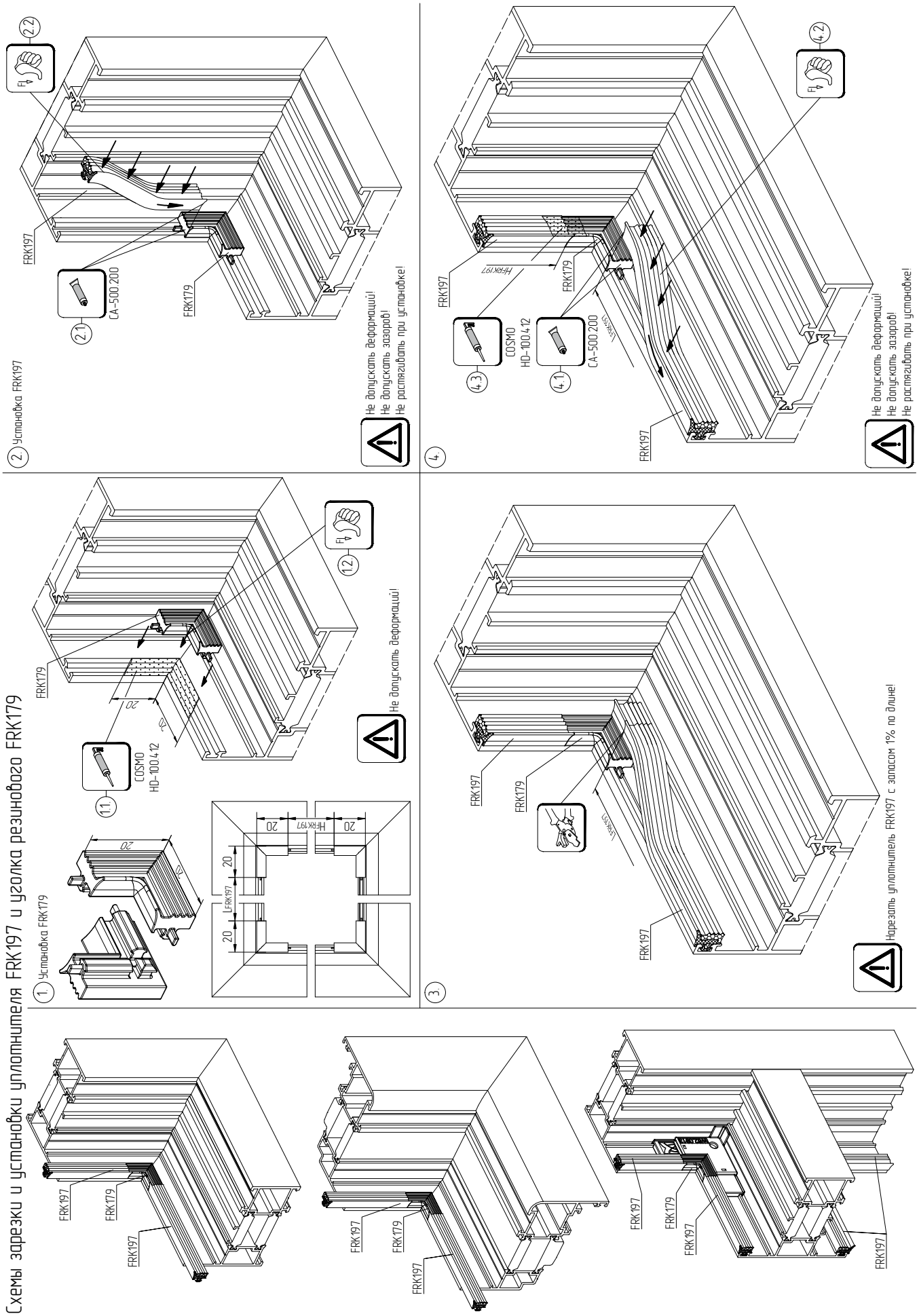

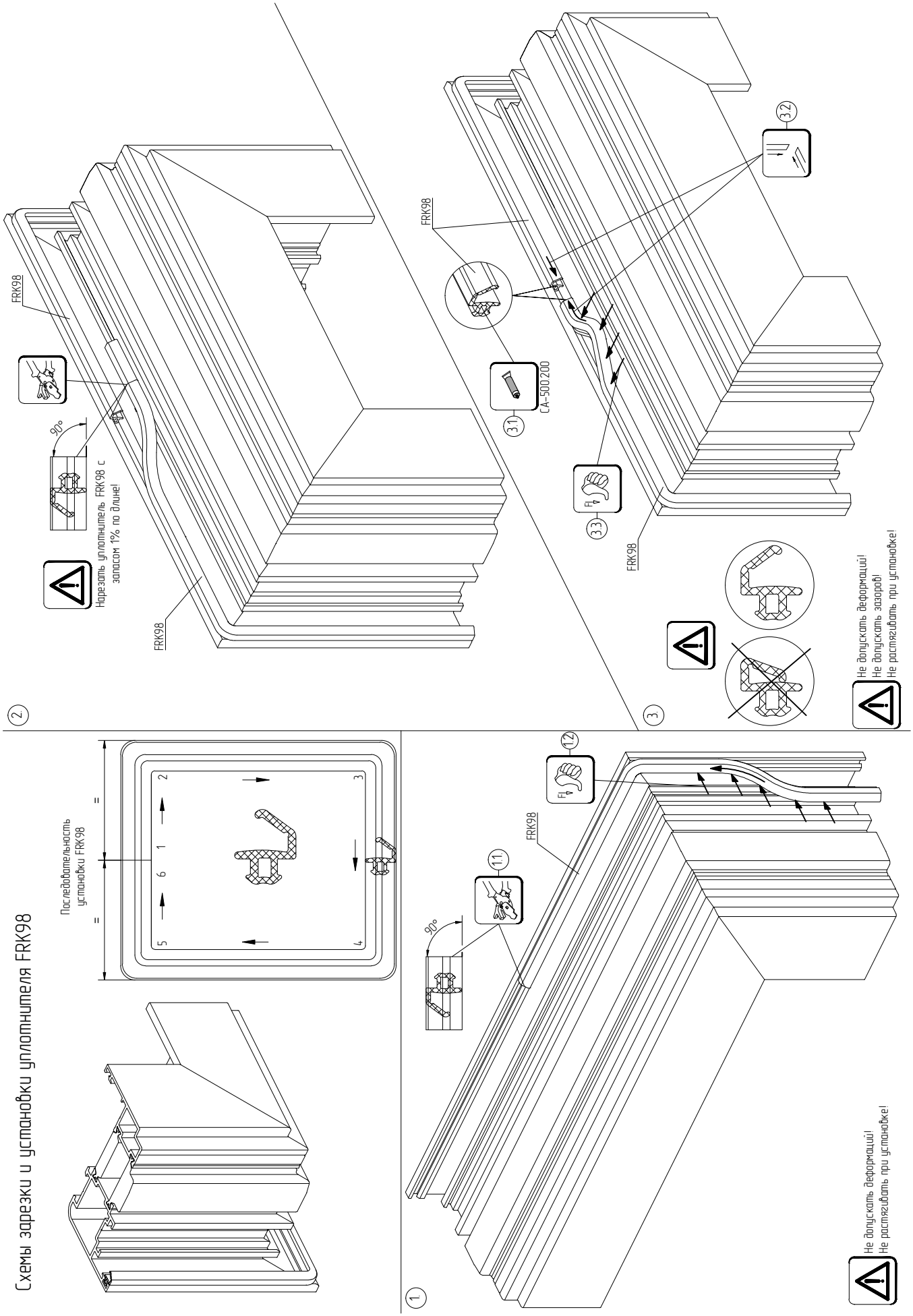
Схемы зарезки и установки уплотнителя FRK98
Последовательность установки FRK98
=
=
1
2
3
4
5
6
FRK98
90°
Нарезать уплотнитель FRK98 с запасом 1% по длине!
31
CA-500:200
32
33
12
11
Не допускать деформаций!
Не допускать зазоров!
Не растягивать при установке!
Не допускать деформаций!
Не растягивать при установке!

# Установка уплотнителей FRK234/FRK235

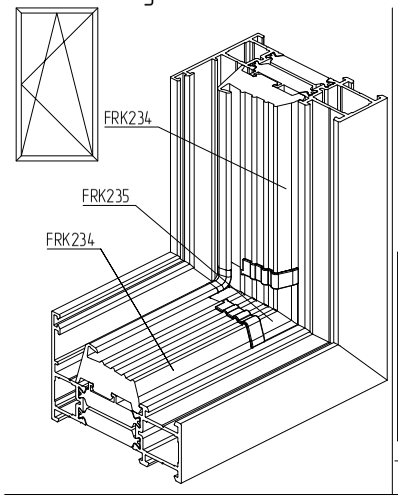


## 1. Герметизация рамы и установка FRK235

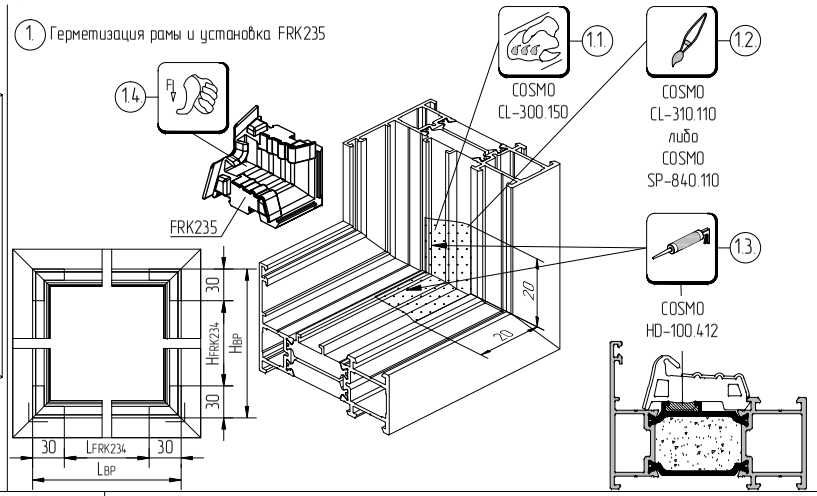


## 2. Проверка правильности установки FRK235

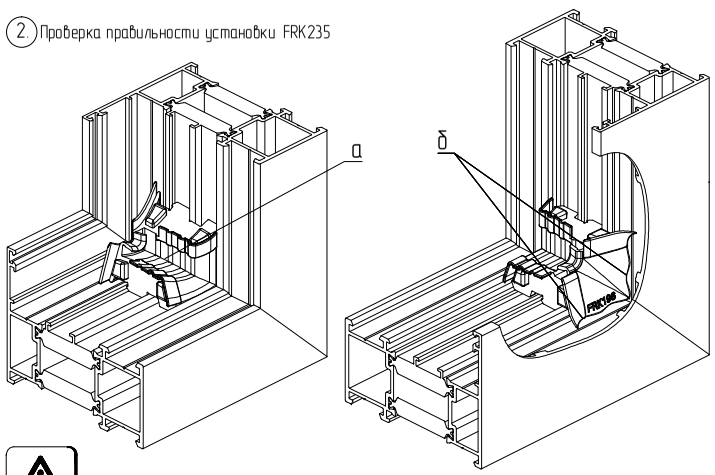


При установке FRK235 не допускается продавливание (а) и деформация (б)

## 3. Установка FRK234

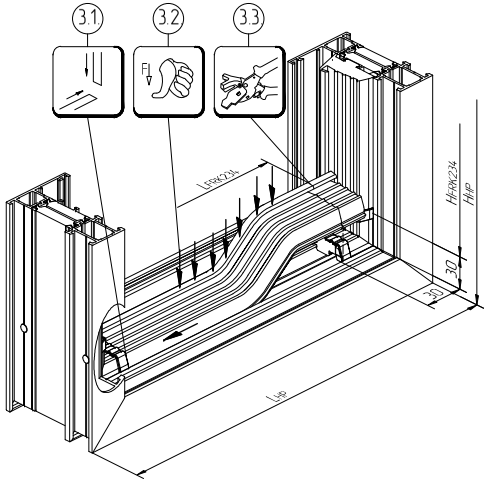


| Расчет длины уплотнителя | |
|---|---|
| LBP, HBP | LFRK234, HFRK234 |
| ≤1000 мм | (LBP, HBP-60)+1% |
| >1000 мм | (LBP, HBP-60)+0.5% |

Не допускать деформаций!
Не допускать зазоров!
Не растягивать при установке!

## 4. Герметизация и склейка стыков FRK234 и FRK235

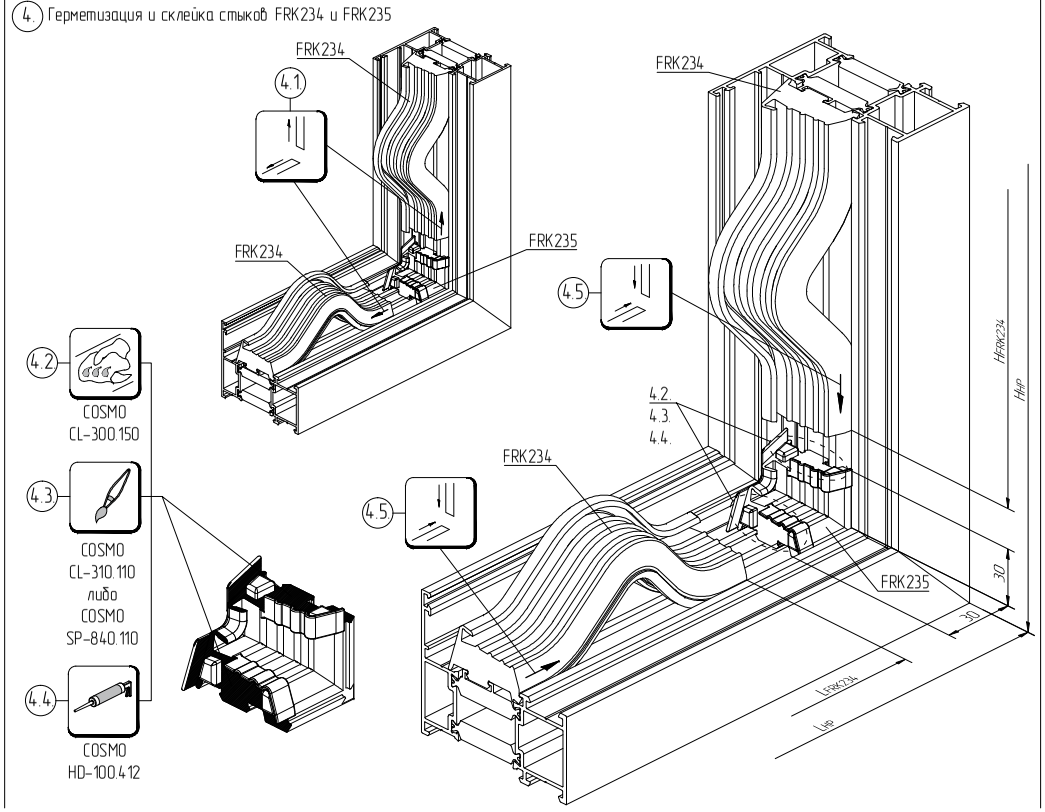


## 5. Проверка правильности соединения уплотнителя FRK234 и уголка FRK235

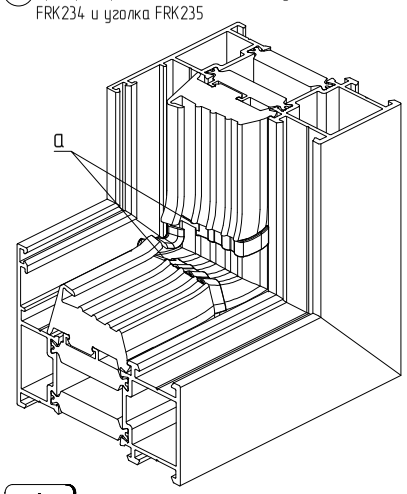


Не допускаются образование зазоров и выпуклости (а) по стыку FRK235 с FRK234

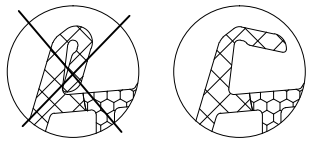

# Схемы зарезки и установки уплотнителя FRK101

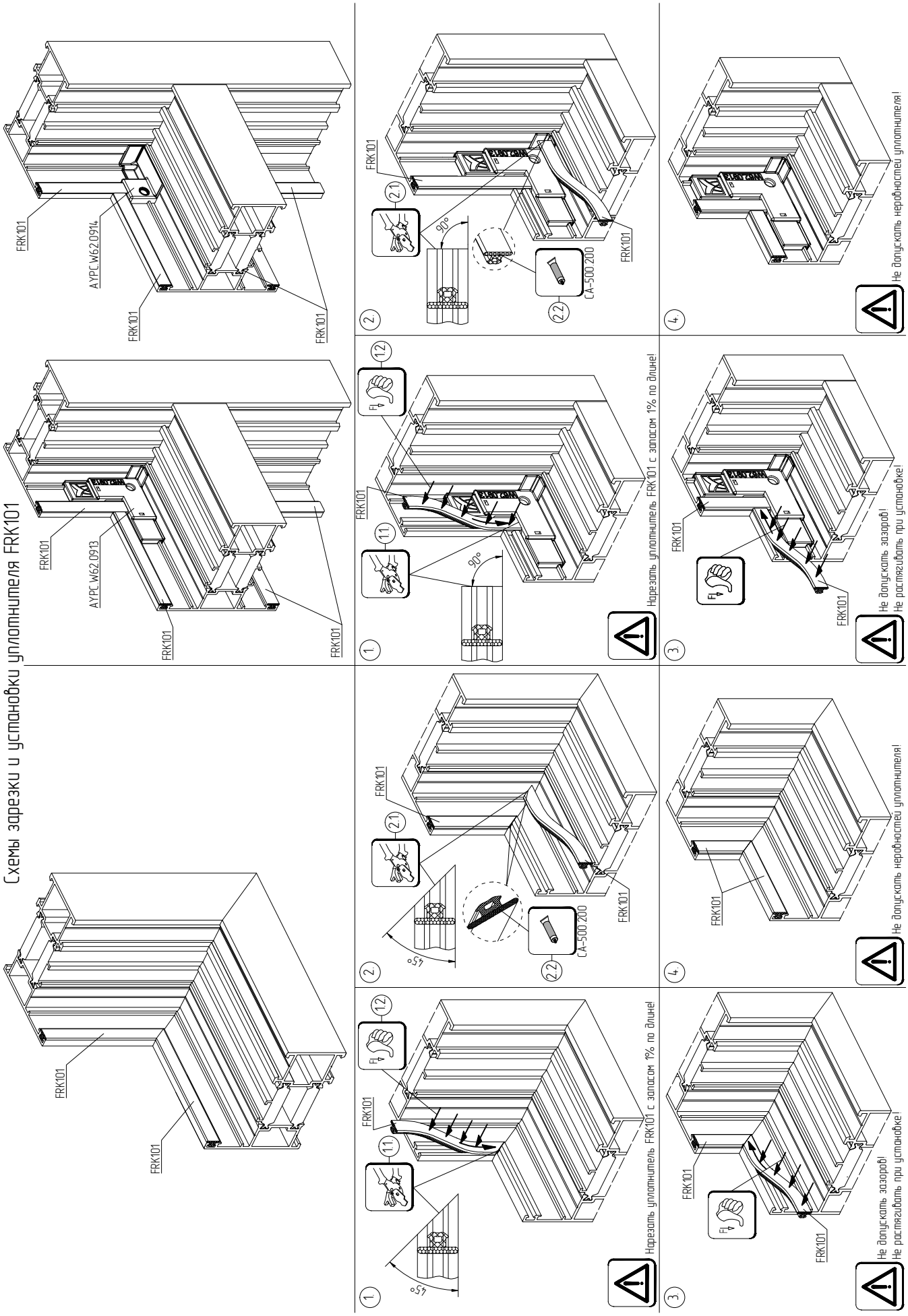

АЛЮТЕХ
ПРОФИЛЬНЫЕ СИСТЕМЫ

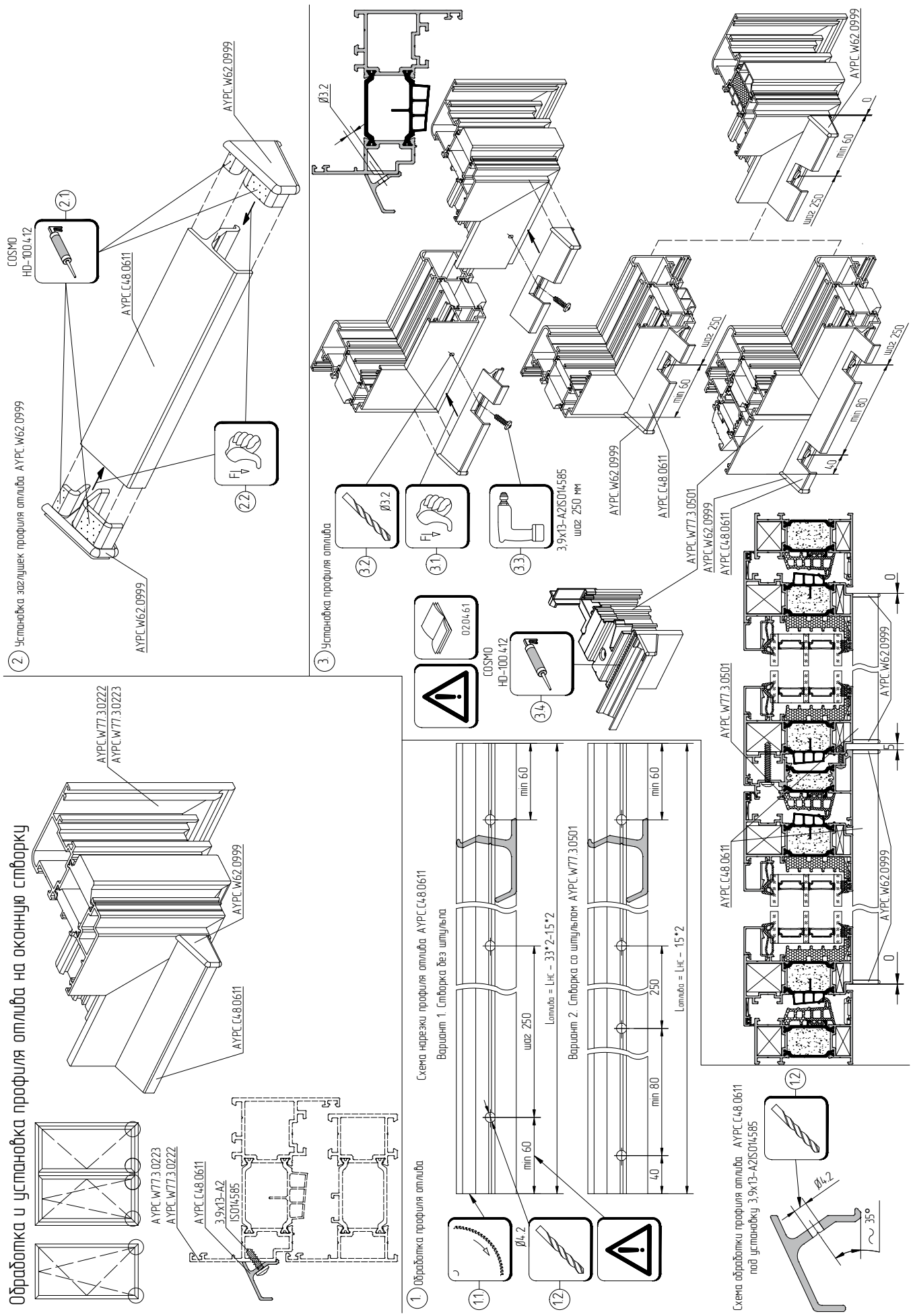

# ОБРАБОТКА И СБОРКА

## Обработка и сборка эркерных конструкций

### 1. Эркерный оконный блок с углом 90° наружу

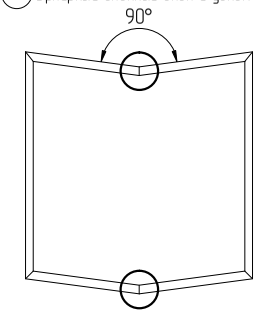


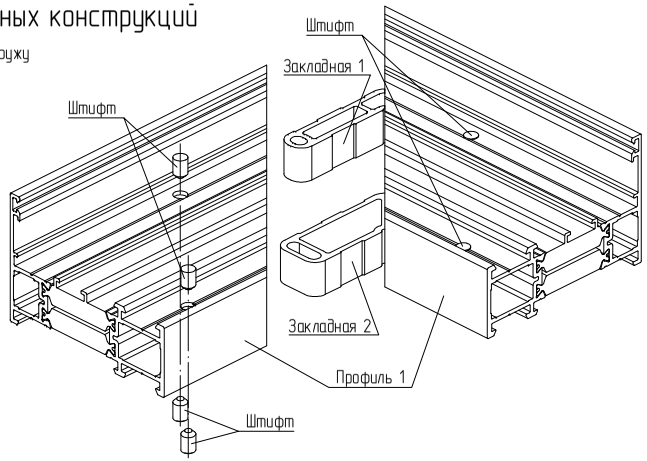


| Профиль 1 | Закладная 1 | | Закладная 2 | | Штифт | |
|---|---|---|---|---|---|---|
| | Артикул | Кол-во, шт | Артикул | Кол-во, шт | Артикул | Кол-во, шт |
| AYPC.W77.3.0102 | AYPC.W62.0978-01 | 1 | AYPC.W62.0979-01 | 1 | 5x10 DIN6325D | 8 |
| AYPC.W77.3.0103, AYPC.W77.3.0123 | AYPC.W62.0978-02 | 1 | AYPC.W62.0979-02 | 1 | | |

### 2. Эркерный оконный блок с углом 90° внутрь

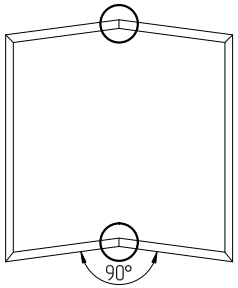


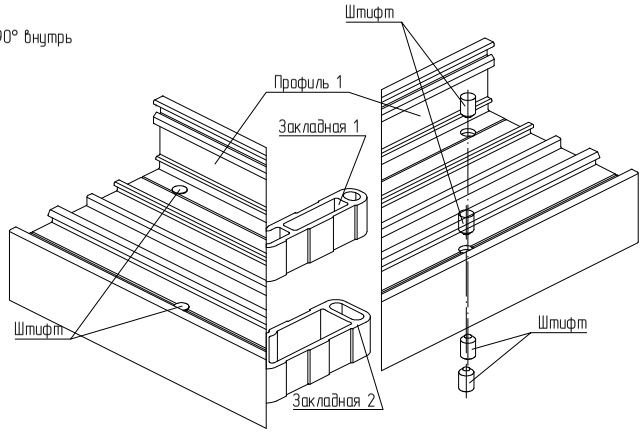


| Профиль 1 | Закладная 1 | | Закладная 2 | | Штифт | |
|---|---|---|---|---|---|---|
| | Артикул | Кол-во, шт | Артикул | Кол-во, шт | Артикул | Кол-во, шт |
| AYPC.W77.3.0102 | AYPC.W62.0978-01 | 1 | AYPC.W62.0979-01 | 1 | 5x10 DIN6325D | 8 |
| AYPC.W77.3.0103, AYPC.W77.3.0123 | AYPC.W62.0978-02 | 1 | AYPC.W62.0979-02 | 1 | | |

### 3. Эркерный оконный блок с углом 90°-180° наружу

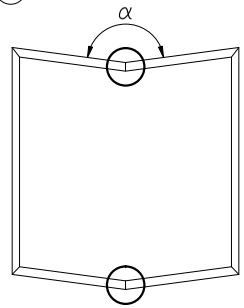


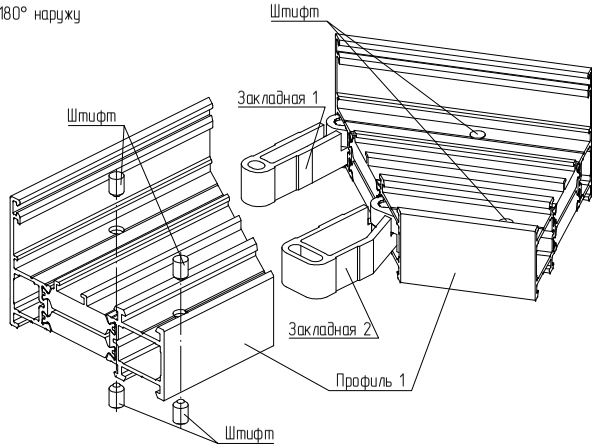


| Профиль 1 | Закладная 1 | | Закладная 2 | | Штифт | |
|---|---|---|---|---|---|---|
| | Артикул | Кол-во, шт | Артикул | Кол-во, шт | Артикул | Кол-во, шт |
| AYPC.W77.3.0102 | AYPC.W62.0982-01 | 1 | AYPC.W62.0984-01 | 1 | 5x10 DIN6325D | 8 |
| AYPC.W77.3.0103, AYPC.W77.3.0123 | AYPC.W62.0982-02 | 1 | AYPC.W62.0984-02 | 1 | | |

### 4. Эркерный оконный блок с углом 90°-180° внутрь

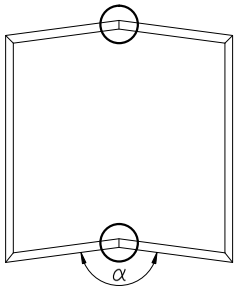


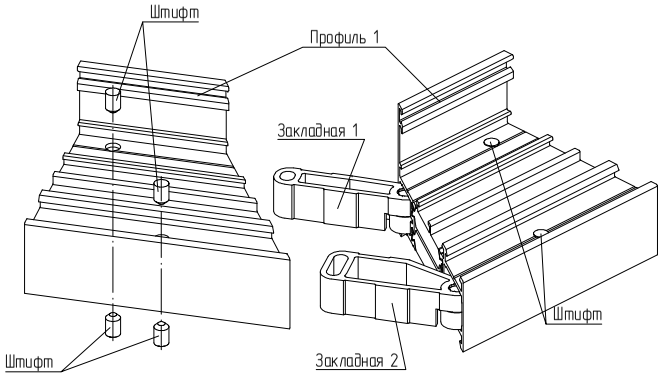


| Профиль 1 | Закладная 1 | | Закладная 2 | | Штифт | |
|---|---|---|---|---|---|---|
| | Артикул | Кол-во, шт | Артикул | Кол-во, шт | Артикул | Кол-во, шт |
| AYPC.W77.3.0102 | AYPC.W62.0982-01 | 1 | AYPC.W62.0984-01 | 1 | 5x10 DIN6325D | 8 |
| AYPC.W77.3.0103, AYPC.W77.3.0123 | AYPC.W62.0982-02 | 1 | AYPC.W62.0984-02 | 1 | | |

АЛЮТЕХ
ПРОФИЛЬНЫЕ СИСТЕМЫ

## Последовательность сборки углового соединения рамы/импоста эркерного оконного блока

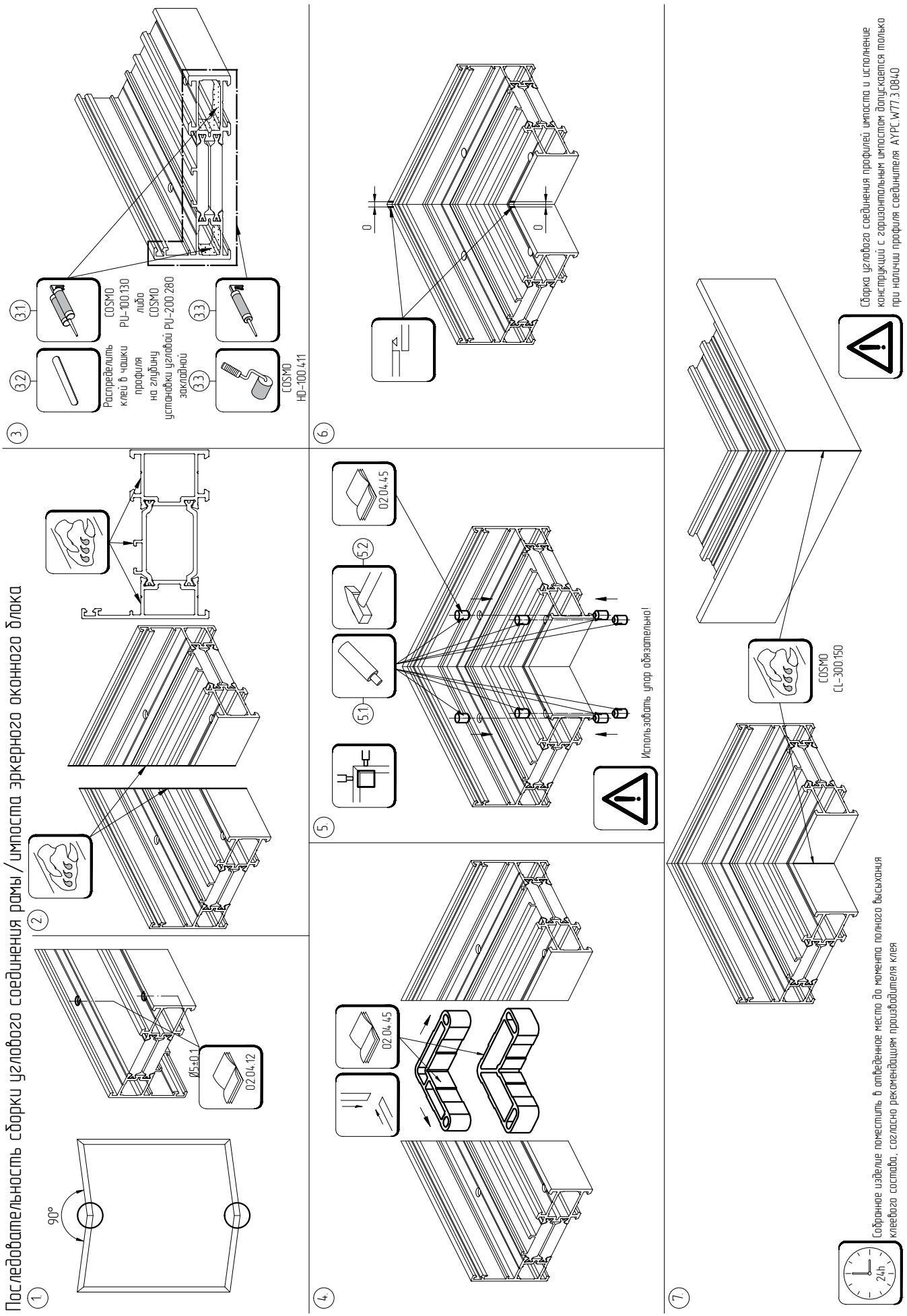

# Последовательность сборки углового соединения рамы/импоста эркерного оконного блока

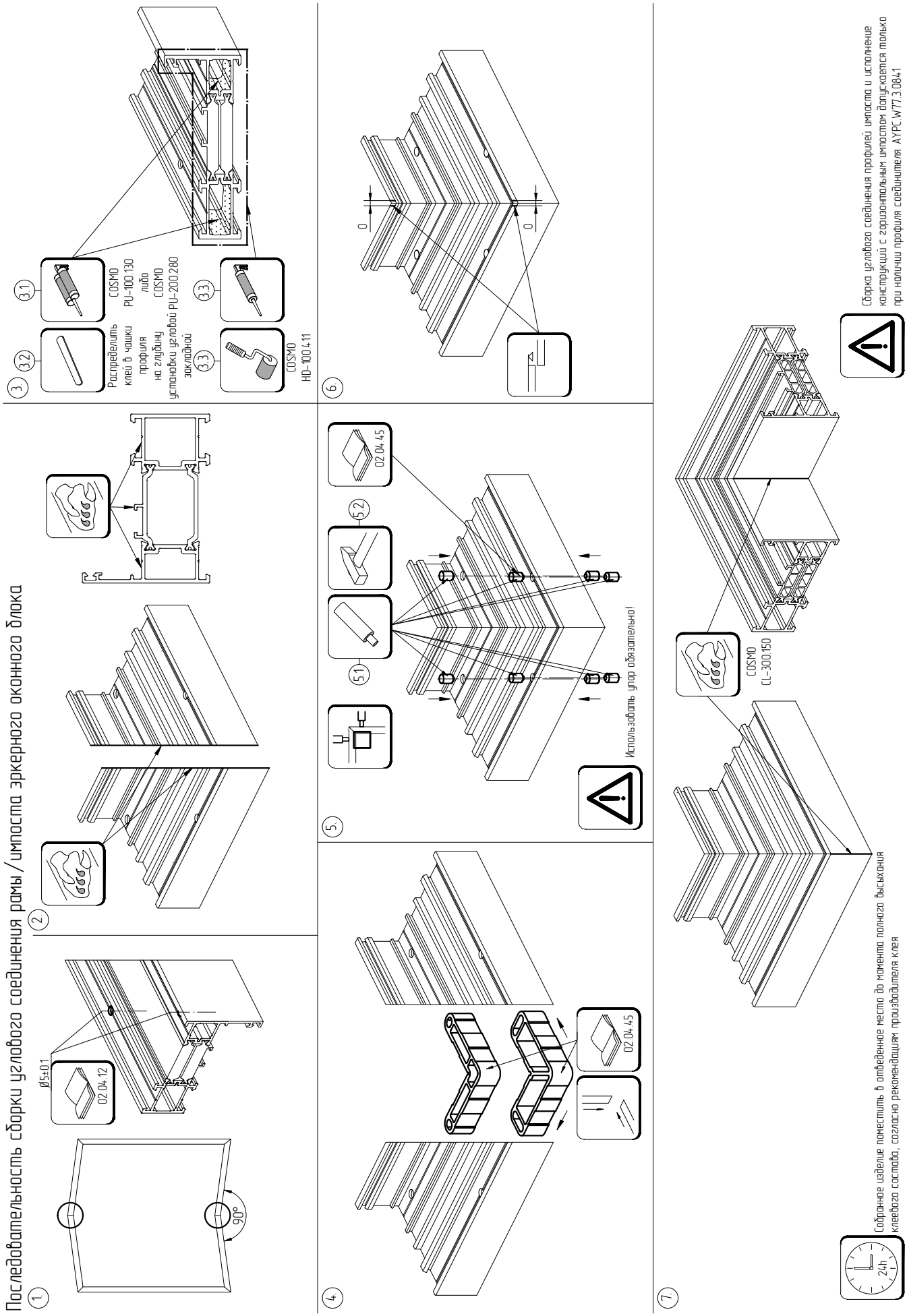

АЛЮТЕХ
ПРОФИЛЬНЫЕ СИСТЕМЫ

# Последовательность сборки углового соединения рамы эркерного оконного блока

Порядок установки угловых закладных AYPC W62.0982 (-01, -02, -03) и AYPC W62.0984 (-01, -02, -03)

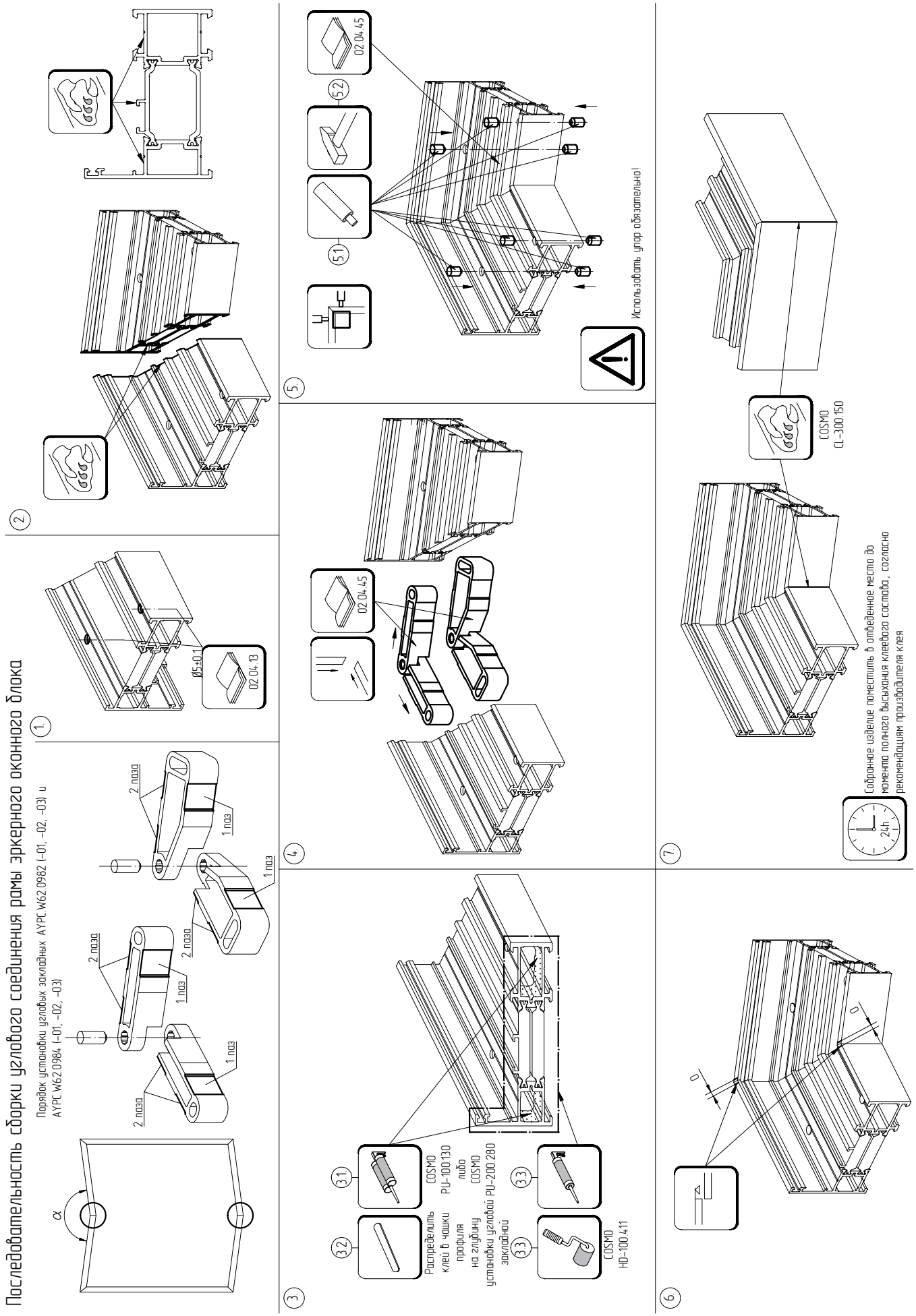

# Последовательность сборки углового соединения рамы эркерного оконного блока

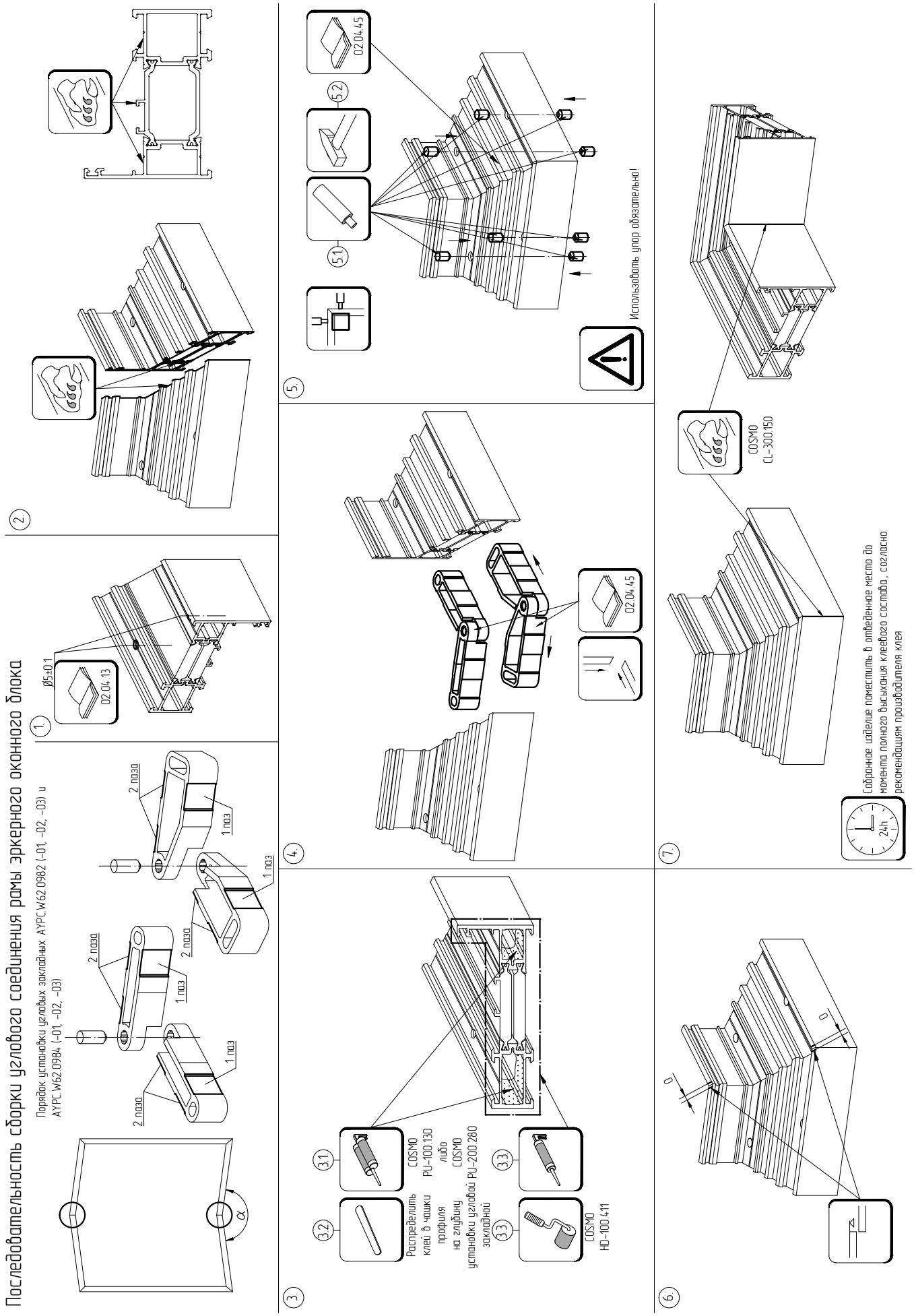

АЛЮТЕХ
ПРОФИЛЬНЫЕ СИСТЕМЫ

## Последовательность сборки углового соединения уширителей эркерного оконного блока

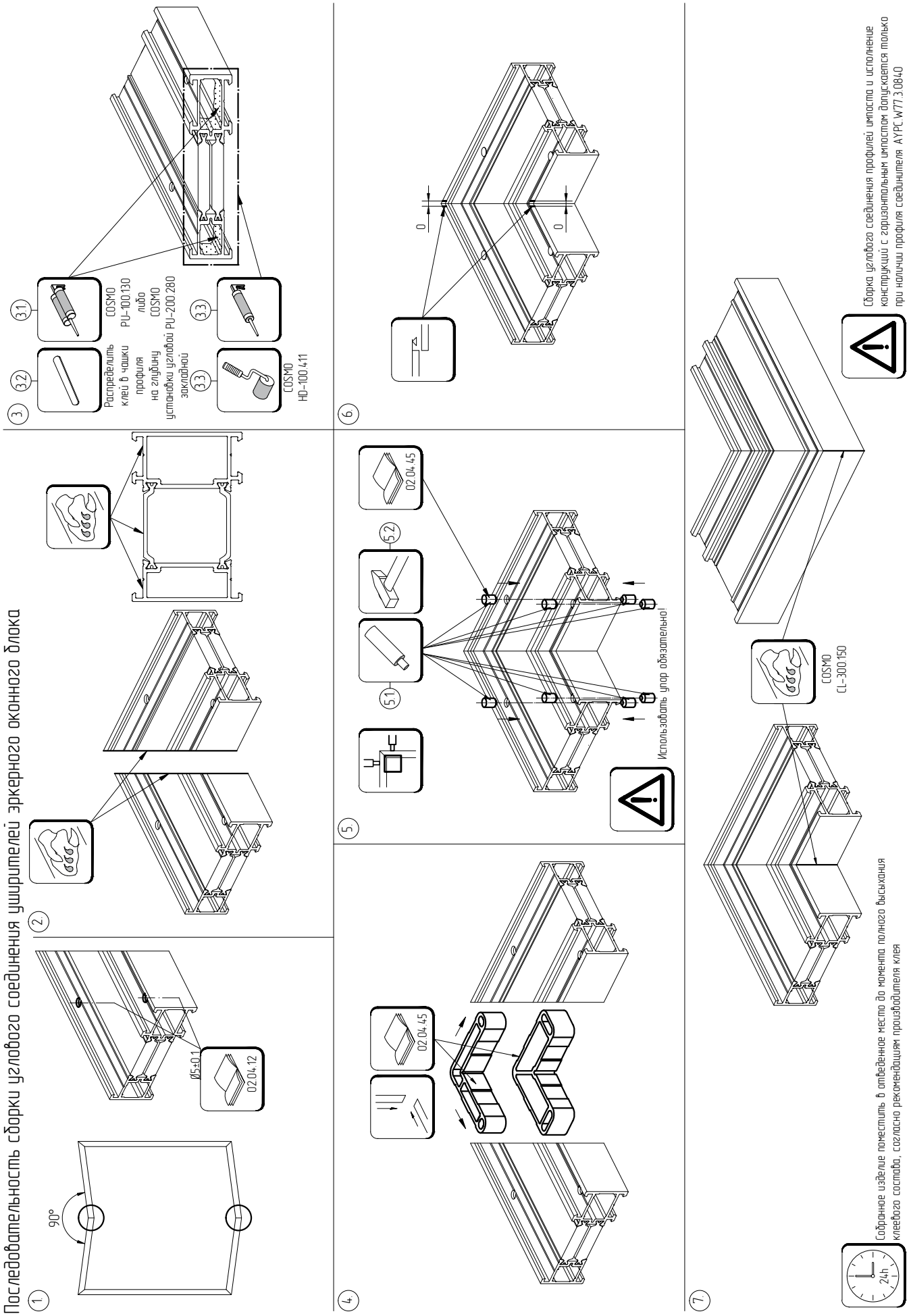

## Последовательность сборки углового соединения уширителей эркерного оконного блока

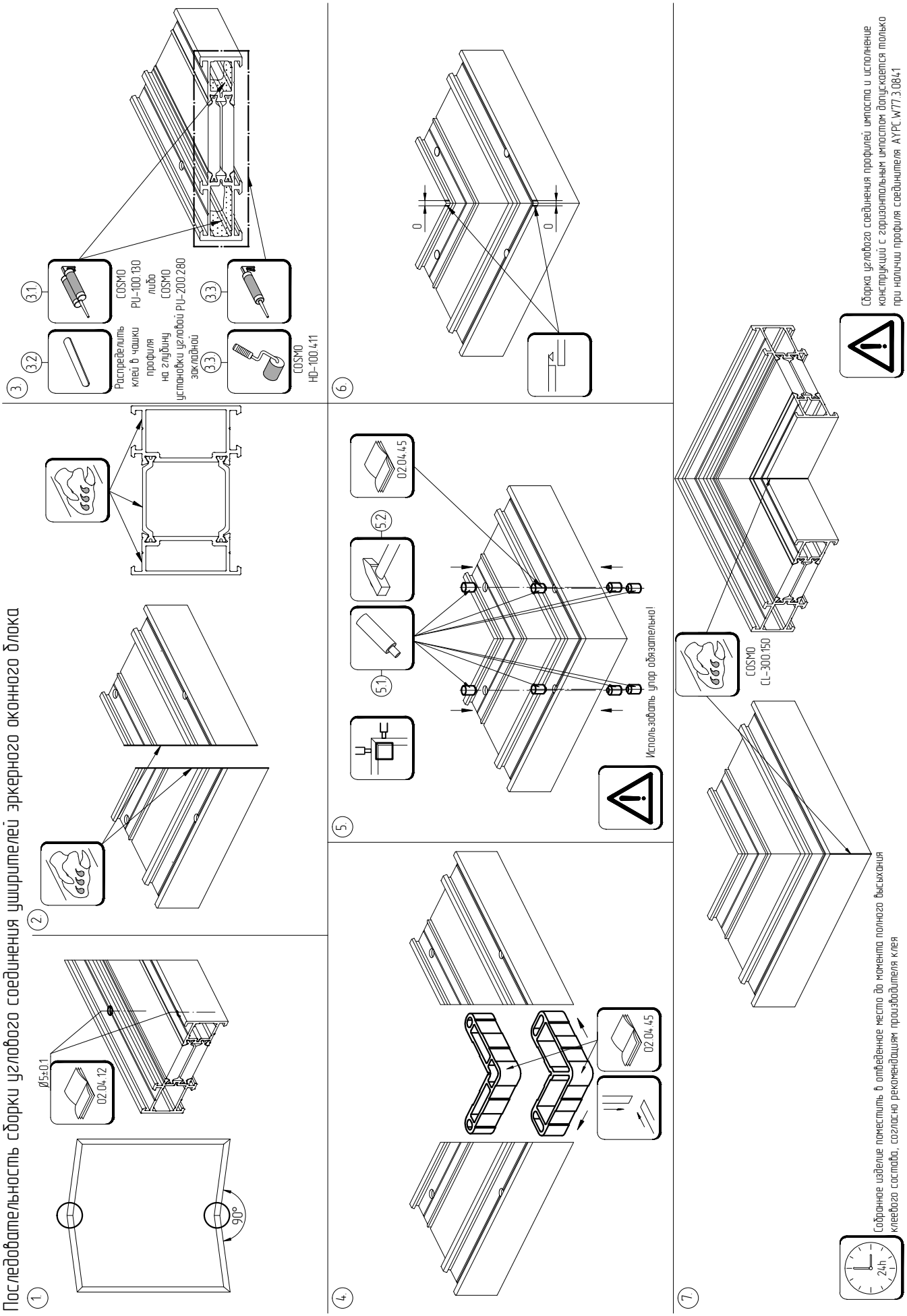

АЛЮТЕХ
ПРОФИЛЬНЫЕ СИСТЕМЫ

# Последовательность сборки углового соединения уширителей эркерного оконного блока

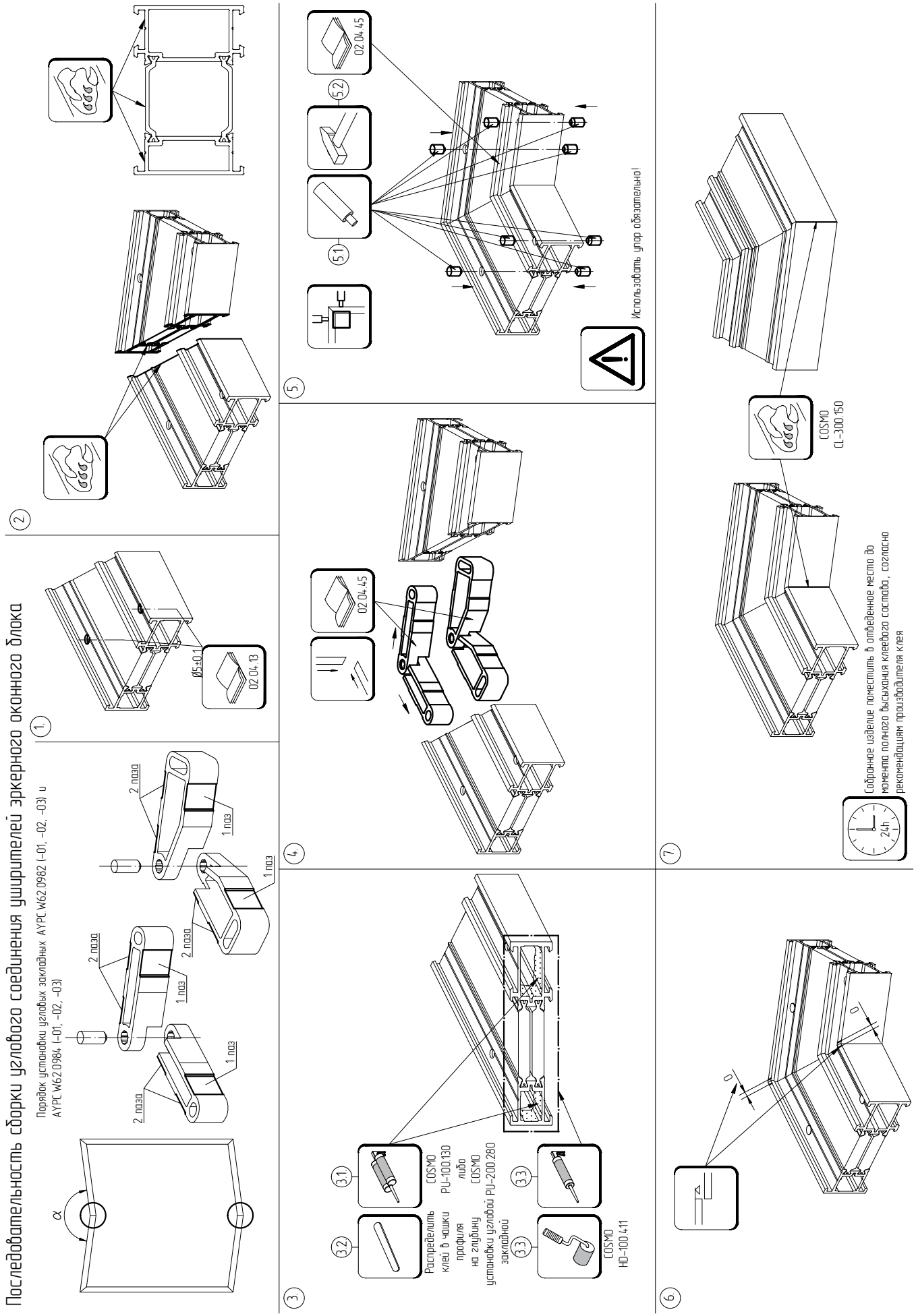

# Последовательность сборки углового соединения уширителей эркерного оконного блока

Порядок установки угловых закладных AYPC.W62.0982 (-01, -02, -03) и AYPC.W62.0984 (-01, -02, -03)

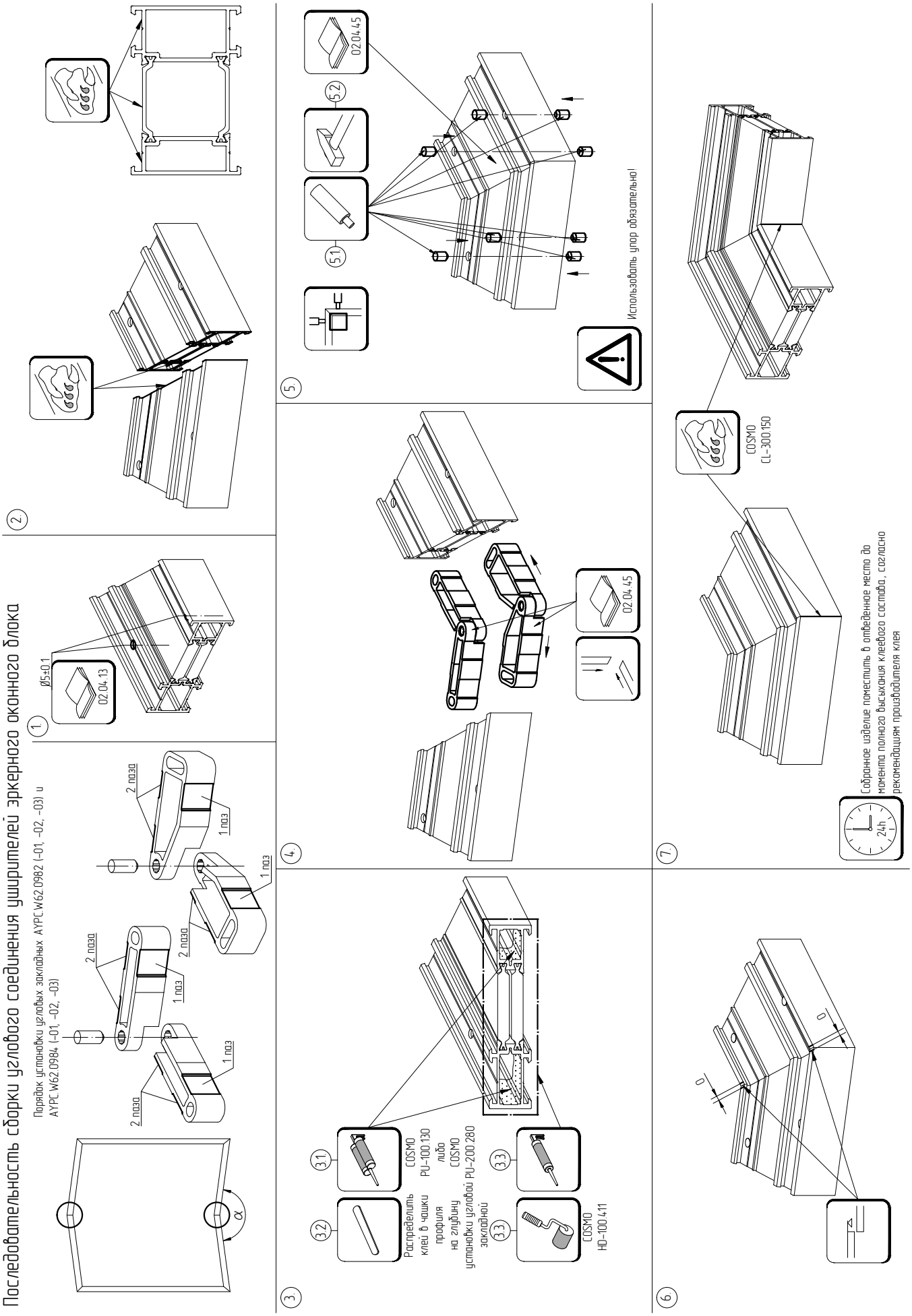

# Подбор комплектующих и обработка профилей для соединения их под углом α=90°

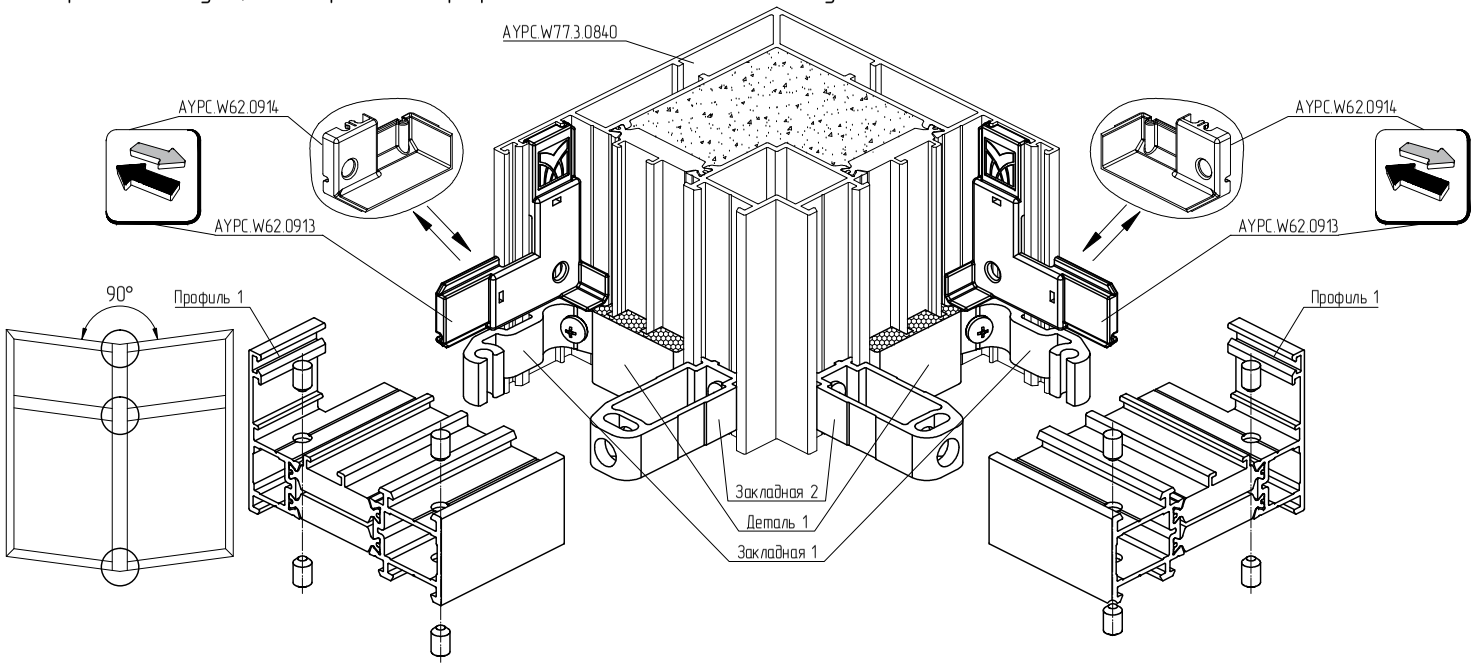


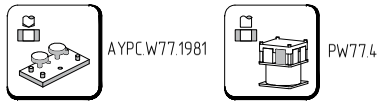


Схема обработки профиля 1

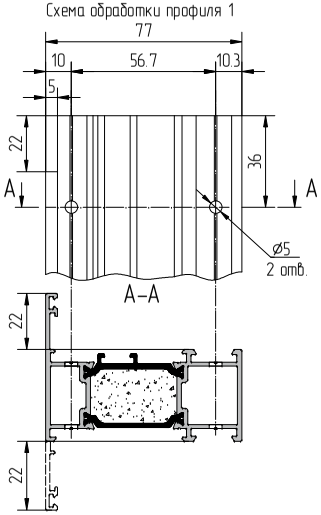


02.04.26

AYPC.W62.0913 устанавливается до сборки конструкции.
AYPC.W62.0914 устанавливается после сборки конструкции.

| Профиль 1 | Закладная крепления импоста | | | | Деталь 1 | | |
|---|---|---|---|---|---|---|---|
| | Закладная 1 | | Закладная 2 | | | | |
| | Артикул | Кол-во, шт | Артикул | Кол-во, шт | Артикул | Кол-во, шт | Эскиз |
| AYPC.W77.3.0102<br>AYPC.W77.3.0302 | AYPC.W62.0951-01 | 1 | AYPC.W62.0973-01 | 1 | AYPC.W77.0909-01 | 1 | 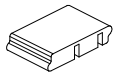 |
| AYPC.W77.3.0103<br>AYPC.W77.3.0303 | AYPC.W62.0951-02 | 1 | AYPC.W62.0973-02 | 1 | AYPC.W77.0909-02 | 1 | |

Закладные крепления импоста

AYPC.W62.0951
5x8DIN6325D

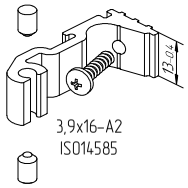


3,9x16-A2
ISO14585

Исходный профиль – AYPC.W62.0701

AYPC.W62.0951-01
5x10DIN6325D

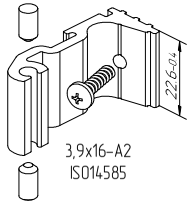


3,9x16-A2
ISO14585

AYPC.W62.0951-02
5x10DIN6325D

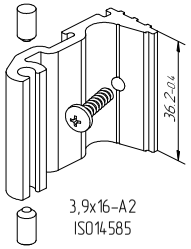


3,9x16-A2
ISO14585

Исходный профиль – AYPC.W62.0705

AYPC.W62.0973
5x8DIN6325D

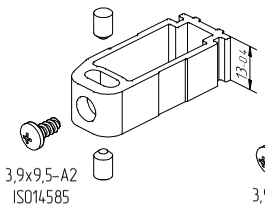


3,9x9,5-A2
ISO14585

AYPC.W62.0973-01
5x10DIN6325D

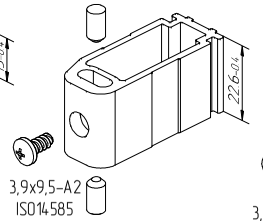


3,9x9,5-A2
ISO14585

AYPC.W62.0973-02
5x10DIN6325D

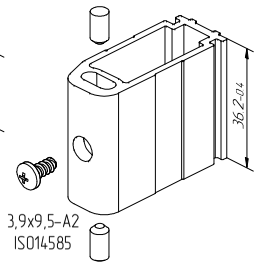


3,9x9,5-A2
ISO14585

Соблюдать соответствие количества отверстий и устанавливаемых штифтов указанному в инструкции !
Уменьшение количества штифтов и отверстий приведет к потере прочностных характеристик конструкции .
Не допускать замены штифтов на винты самонарезающие!



АЛЮТЕХ ПРОФИЛЬНЫЕ СИСТЕМЫ

## Последовательность сборки углового (эркерного) соединения профилей под углом α = 90°. Угол наружу

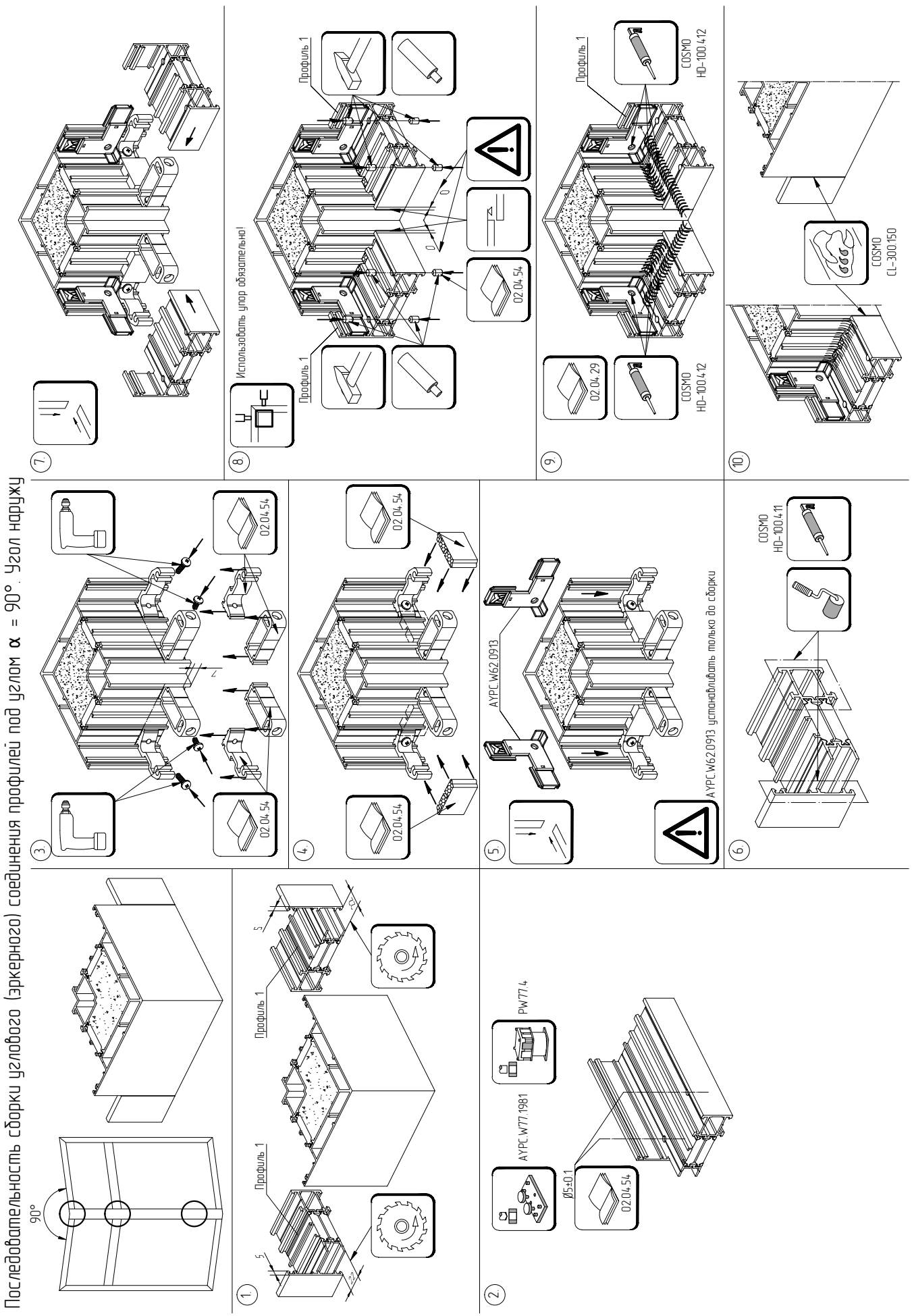

# Подбор комплектующих и обработка профилей для соединения их под углом α=90°

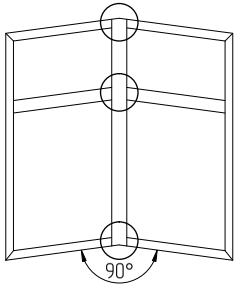


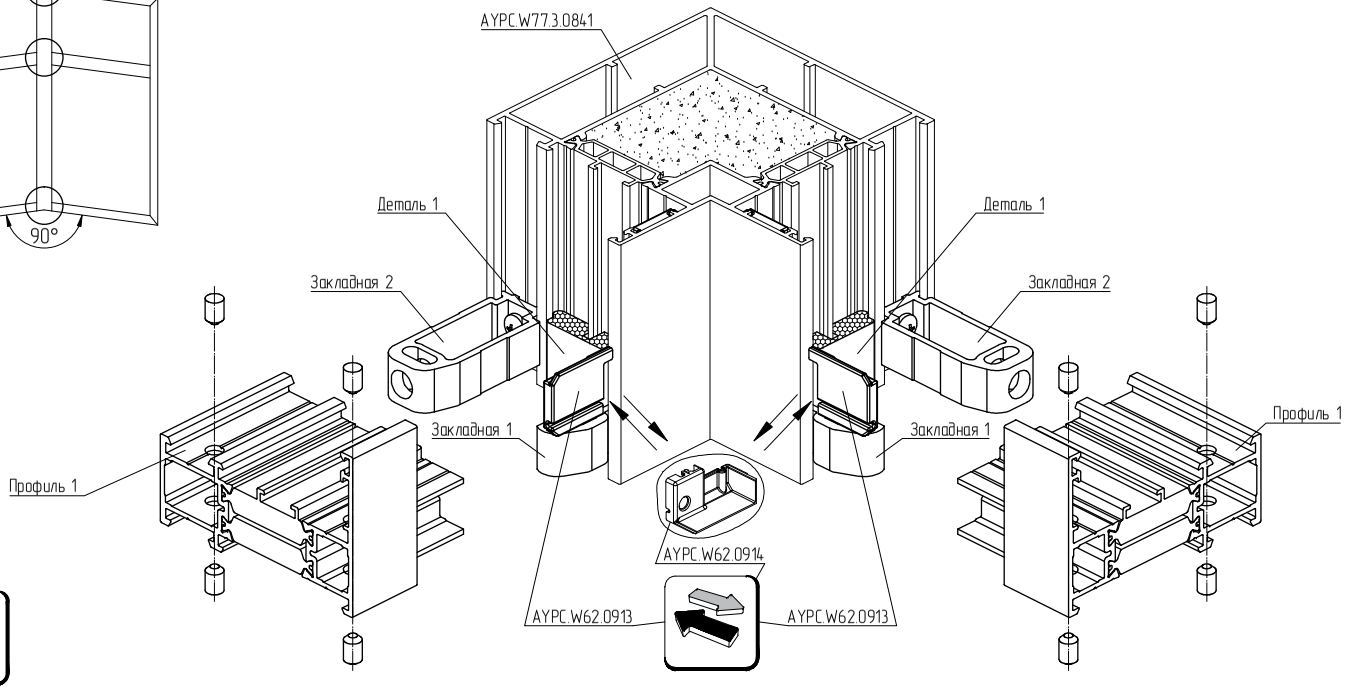


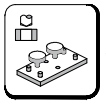
AYPC.W77.1981

Схема обработки профиля 1

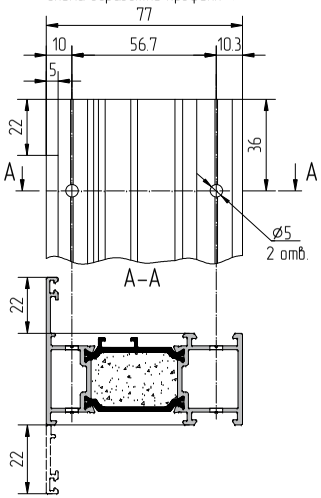

02.04.26

AYPC.W62.0913 устанавливается до сборки конструкции.
AYPC.W62.0914 устанавливается после сборки конструкции.

02.04.54 Таблица применимости профилей и комплектации

Закладные крепления импоста

Исходный профиль – AYPC.W62.0701

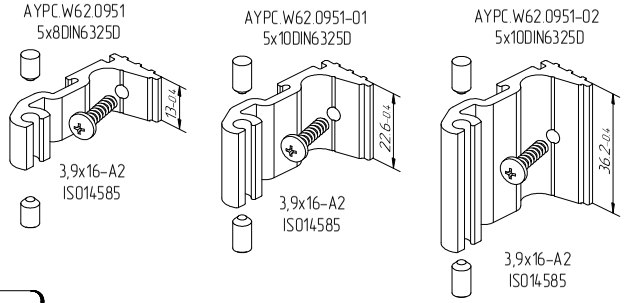


Исходный профиль – AYPC.W62.0705

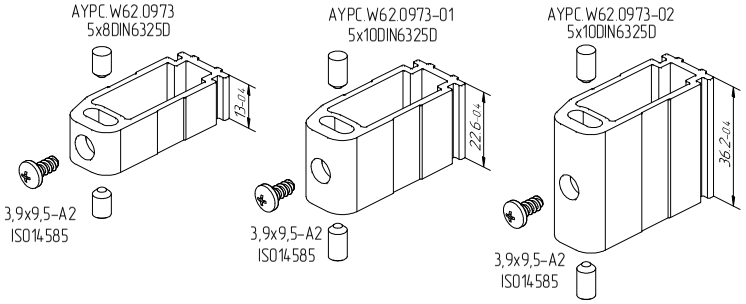

Соблюдать соответствие количества отверстий и устанавливаемых штифтов указанному в инструкции !
Уменьшение количества штифтов и отверстий приведет к потере прочностных характеристик конструкции .
Не допускать замены штифтов на винты самонарезающие !

## Последовательность сборки углового (эркерного) соединения профилей под углом α = 90°. Угол внутрь

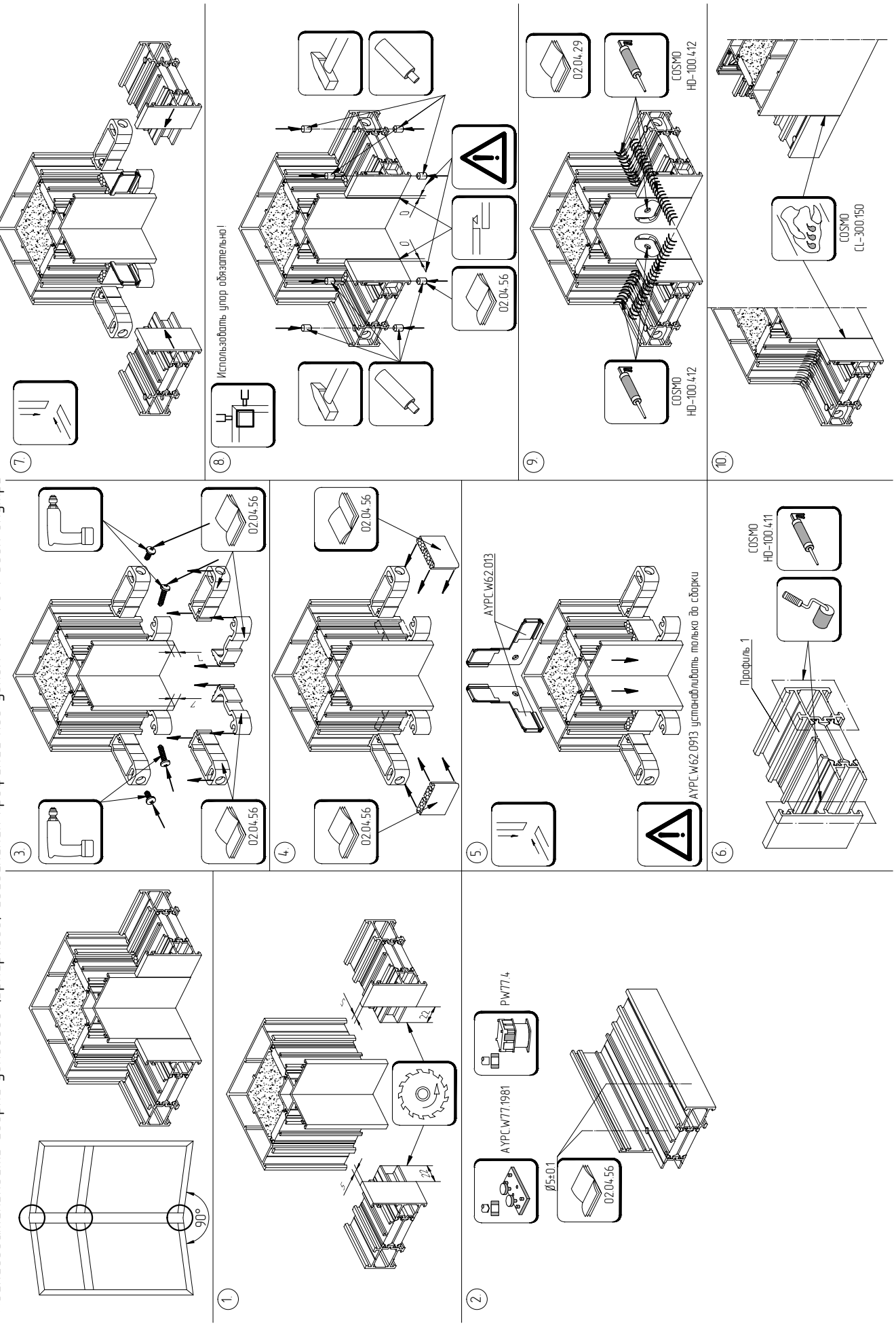

АЛЮТЕХ
ПРОФИЛЬНЫЕ СИСТЕМЫ

## Термокомпенсационное соединение конструкций

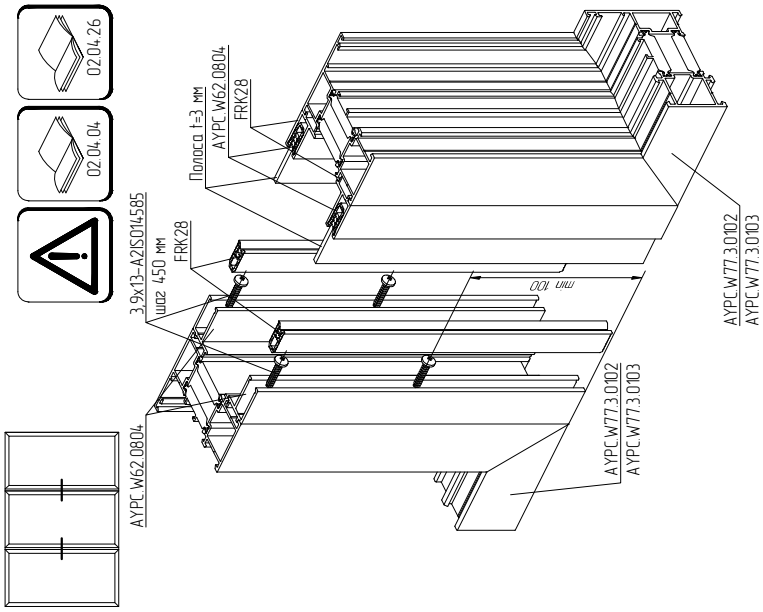


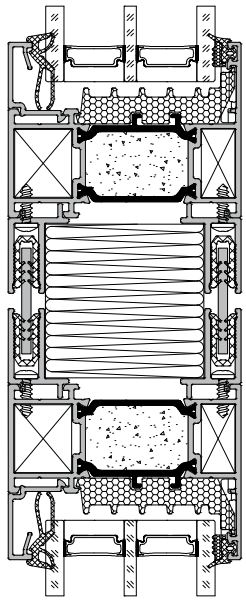

## Сборка углового соединения 120° – 175° и 185° – 240°

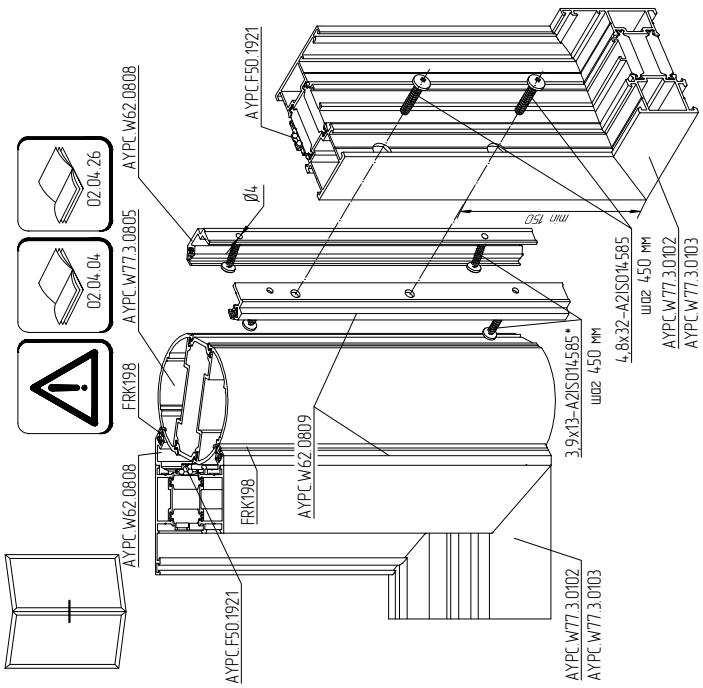


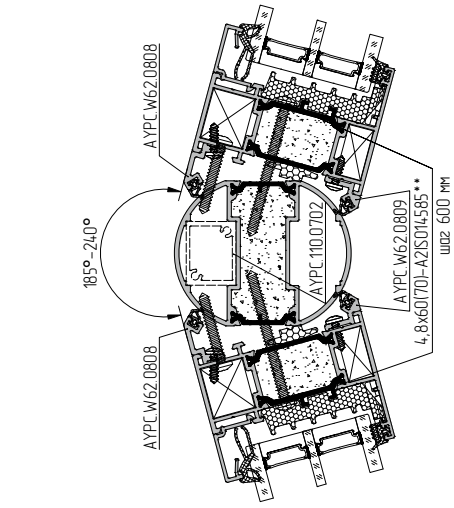


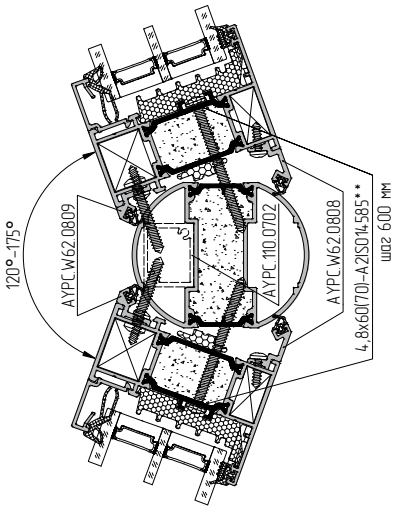


*При установке 3,9x13-A2ISO14585 отступить 110 мм от края профилей AYPC.W62.0808 и AYPC.W62.0809

**Рекомендуется предварительная фиксация с креплением в зону полимида с использованием винтов 4,8x60(70)-ISO14585 (шаг 600 мм). Выбор длины винтов зависит от типа применяемого профиля рамы, винты допускается не извлекать после монтажа (необходимо произвести локальную вырезку центрального уплотнителя FRK234

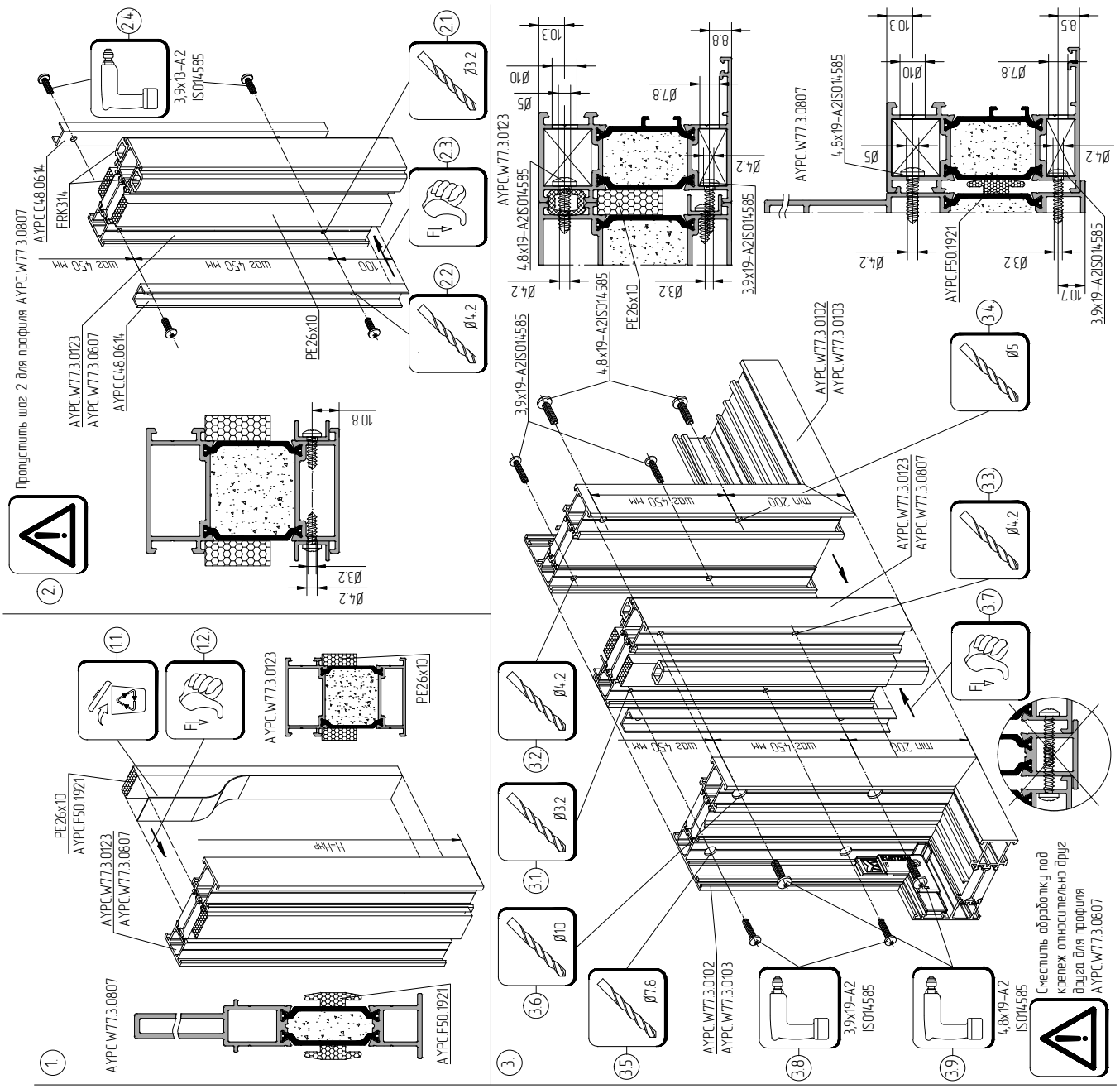


## Схемы сборки соединения конструкций с уширителем

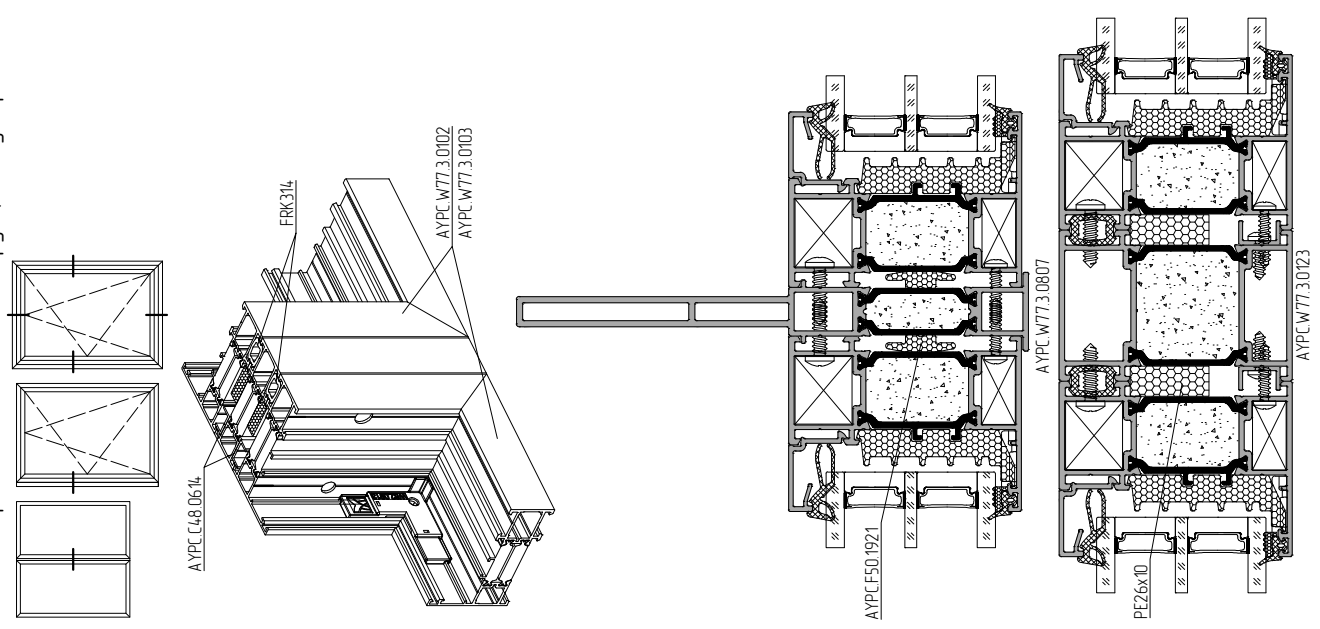

АЛЮТЕХ
ПРОФИЛЬНЫЕ СИСТЕМЫ

## Схемы сборки соединения конструкций с импостом

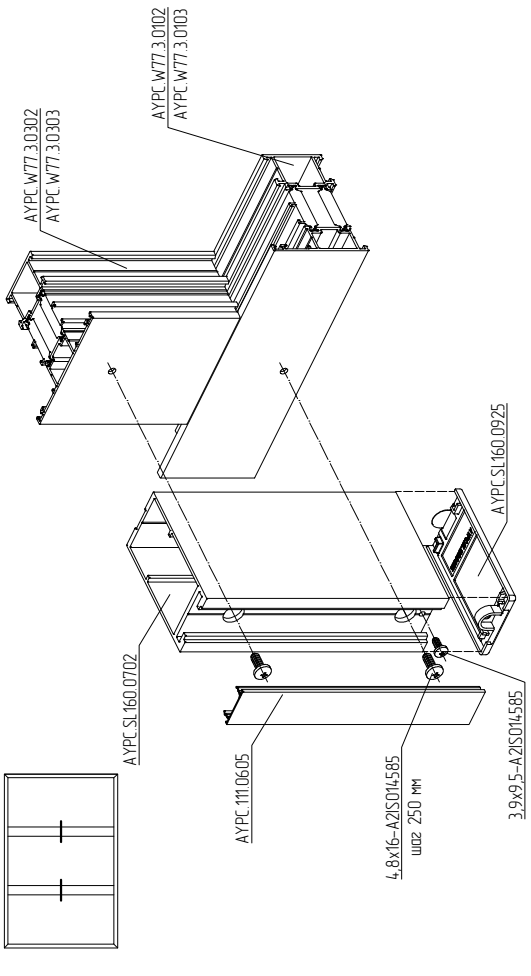


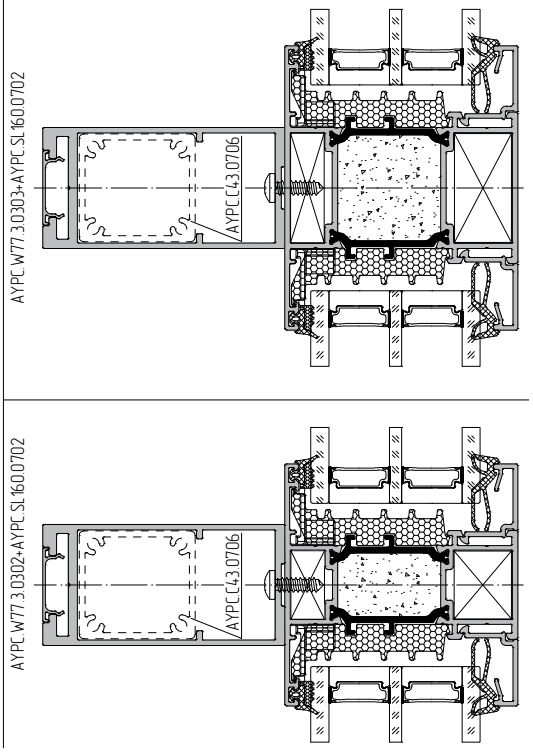


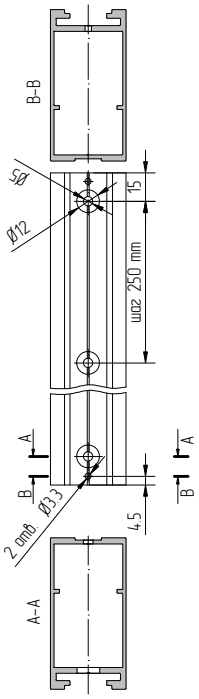

# Обработка и установка профиля штульпа AYPC.W77.3.0501

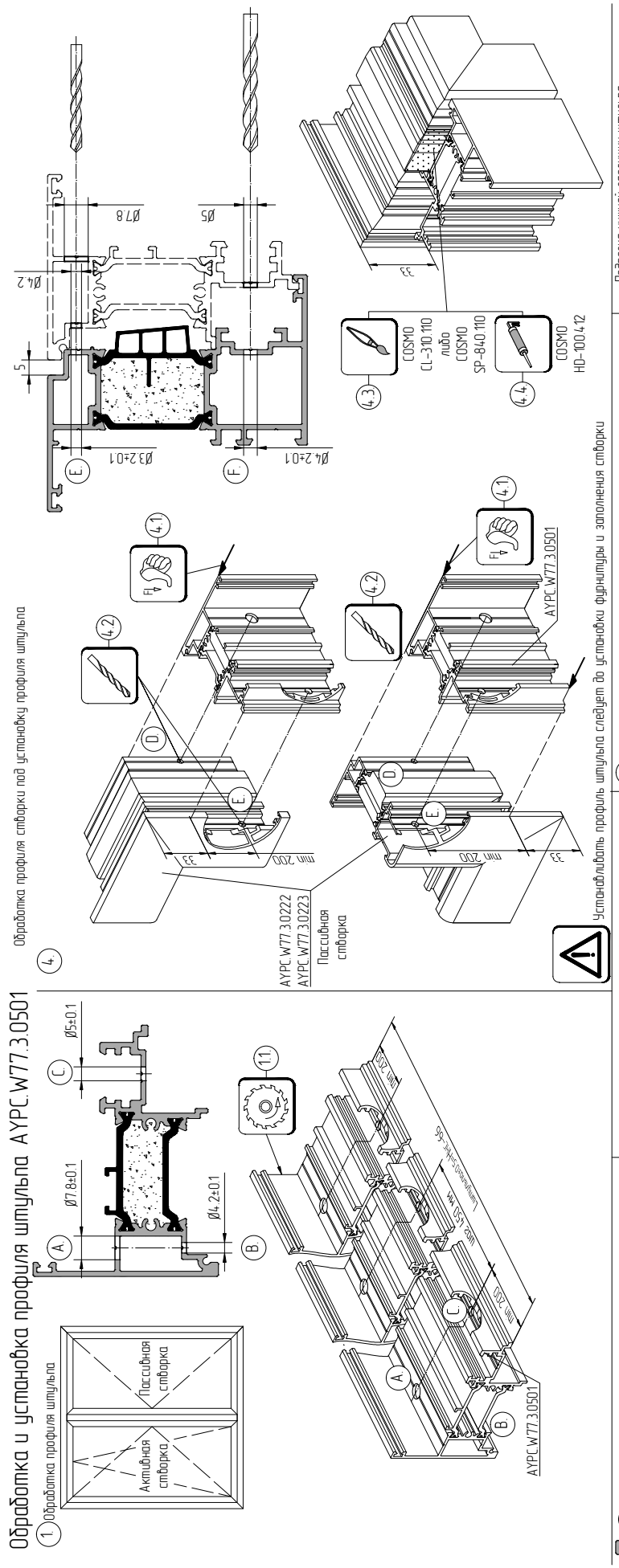

АЛЮТЕХ
ПРОФИЛЬНЫЕ СИСТЕМЫ

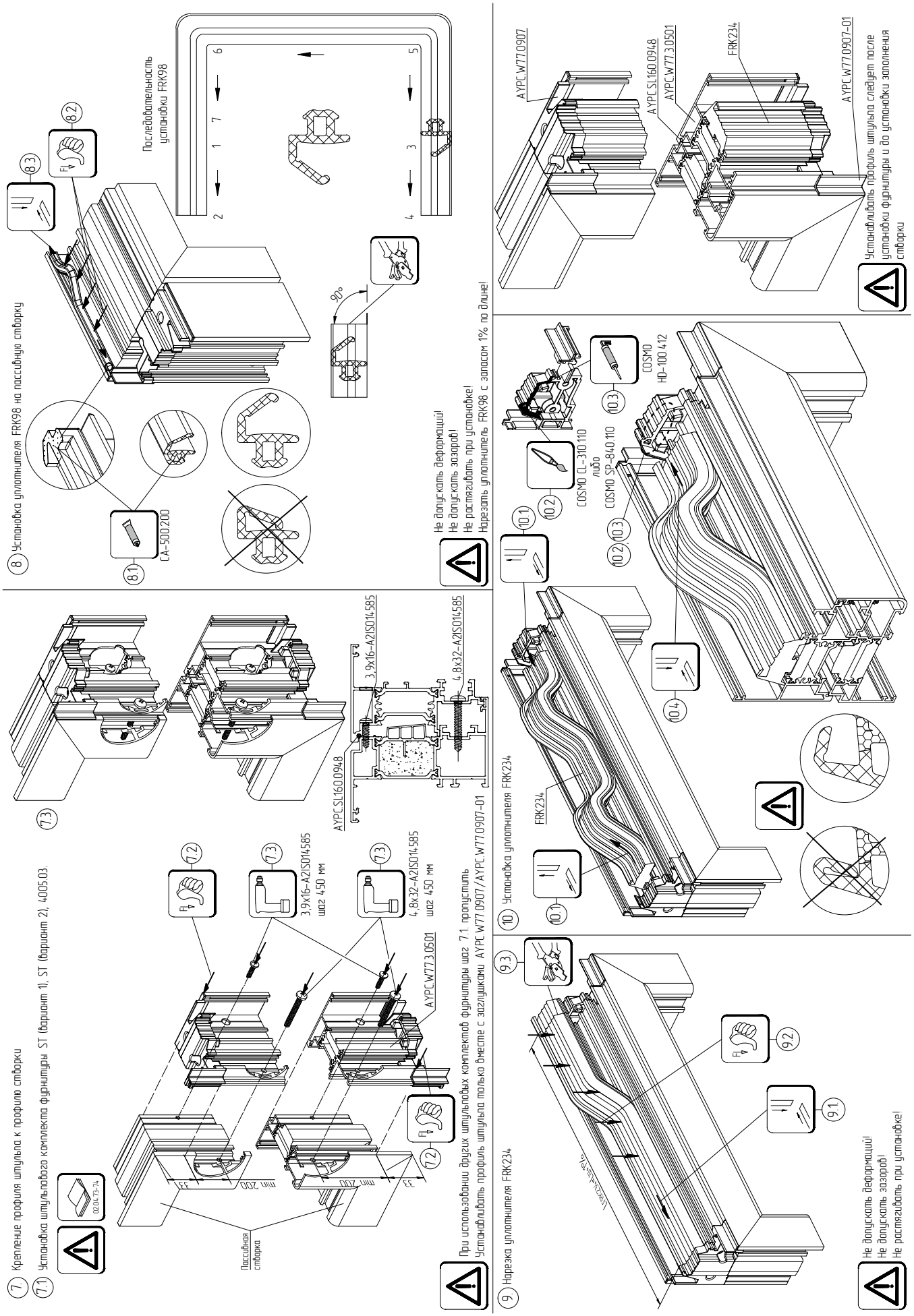

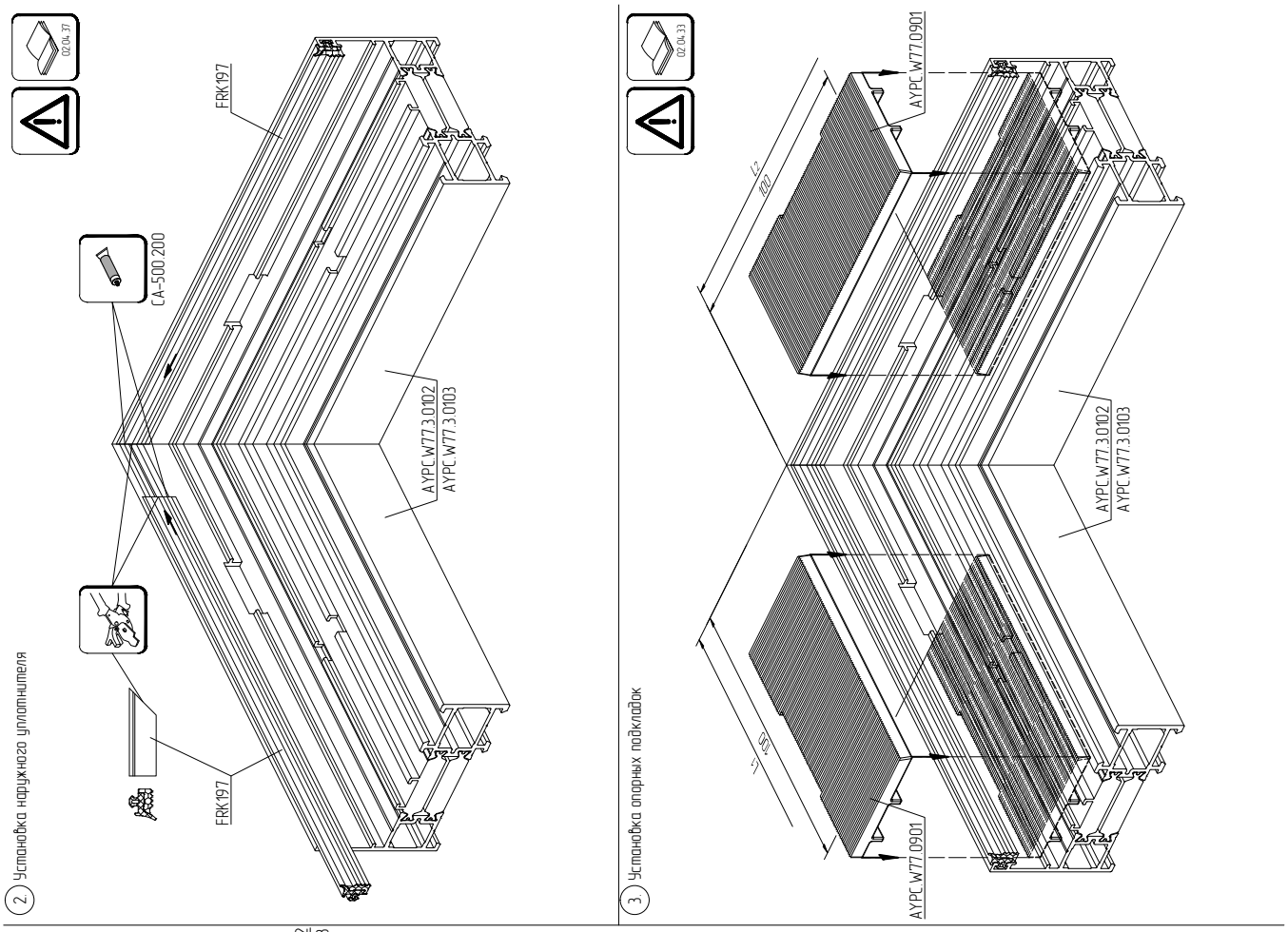
2. Установка наружного уплотнителя
FRK197
CA-500.200
FRK197
AYPC.W77.3.0102
AYPC.W77.3.0103
3. Установка опорных подкладок
AYPC.W77.0901
AYPC.W77.0901
AYPC.W77.3.0102
AYPC.W77.3.0103

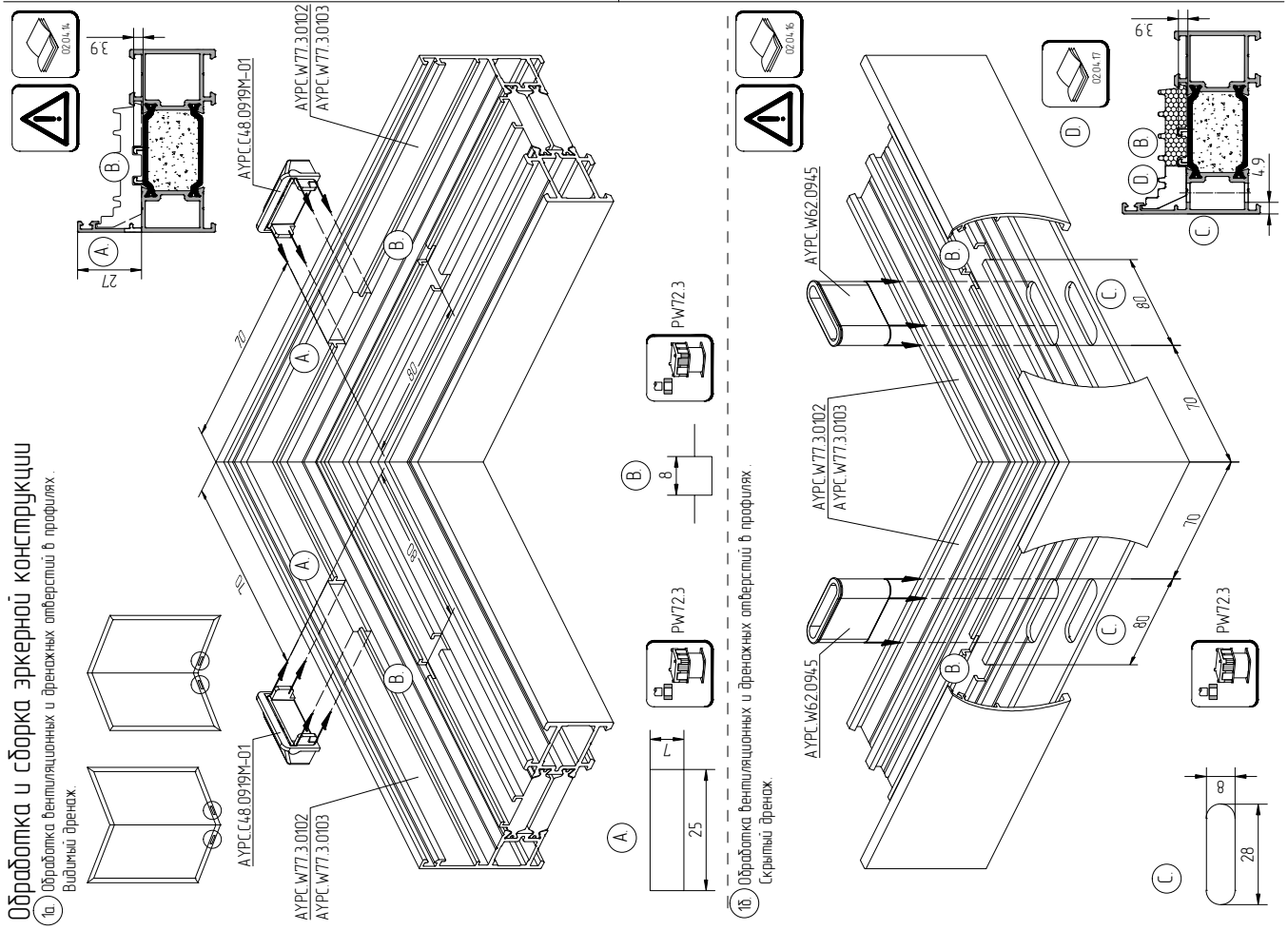
Обработка и сборка эркерной конструкции
1а. Обработка вентиляционных и дренажных отверстий в профилях.
Видимый дренаж.
39
27
AYPC.C48.0919M-01
AYPC.W77.3.0102
AYPC.W77.3.0103
AYPC.C48.0919M-01
AYPC.W77.3.0102
AYPC.W77.3.0103
PW72.3
PW72.3
1б. Обработка вентиляционных и дренажных отверстий в профилях.
Скрытый дренаж.
AYPC.W62.0945
AYPC.W77.3.0102
AYPC.W77.3.0103
AYPC.W62.0945
PW72.3
39
49
28

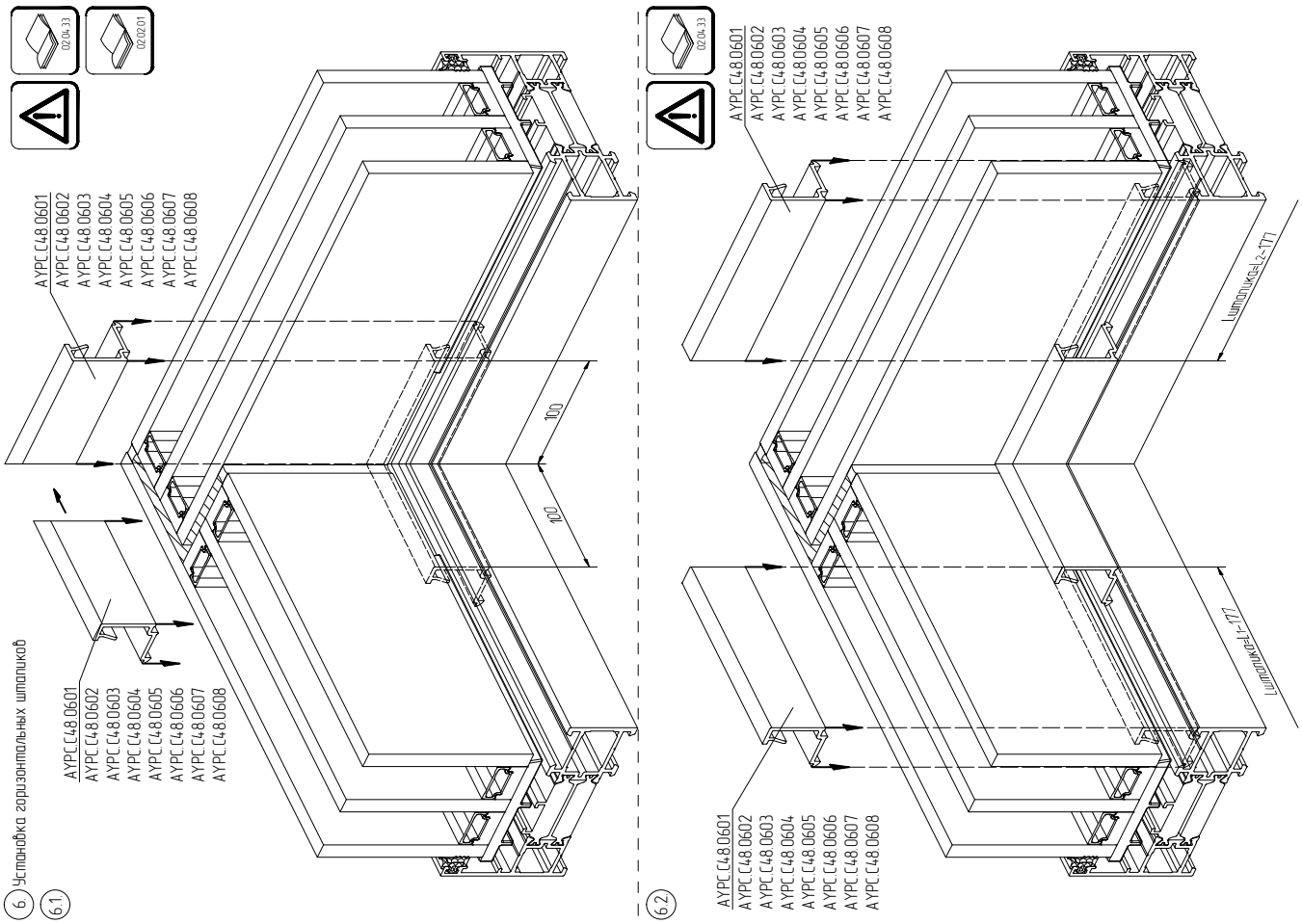


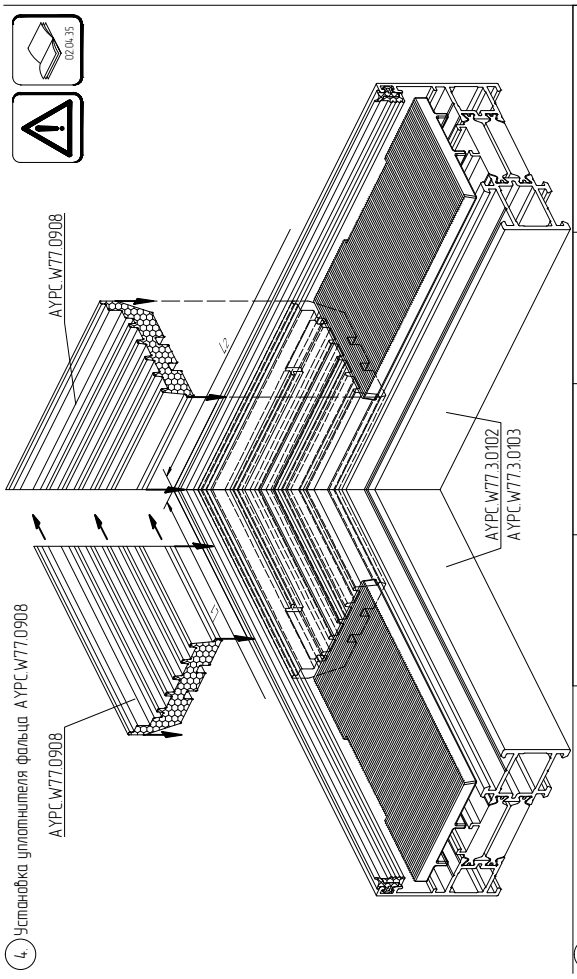


5 Установка заполнения и герметизация стыка

| Производитель | Первичный герметик | Вторичный герметик | Атмосферостойкий герметик |
|---|---|---|---|
| Dow Corning | Полиизобутилен | DC 3362<br>DC 3362 HD | DC 791 |
| Sika | Полиизобутилен | Sicasil IG-25<br>Sicasil IG-25HM | Sicasil WS-305<br>Sicasil WS-605 S |
| General Electric | Полиизобутилен | IGS3763<br>IGS3703E | SCS2000E Silpruf<br>SCS9100 Silpruf F |
| Kömmerling | Полиизобутилен | GD 920 | GD 826 N |

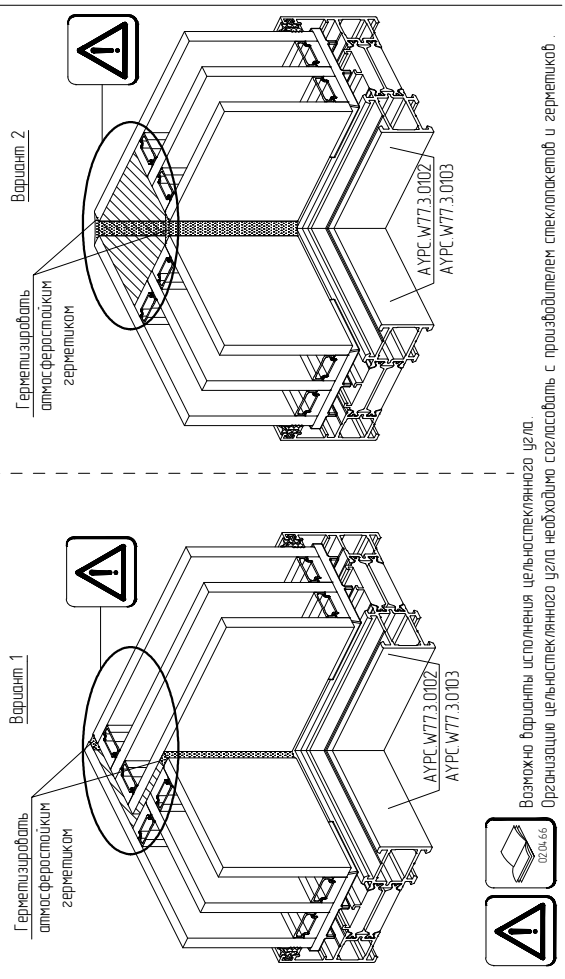


Возможны варианты исполнения цельностеклянного угла.
Организацию цельностеклянного угла необходимо согласовать с производителем стеклопакетов и герметиков.

Варианты исполнения

Вариант 1

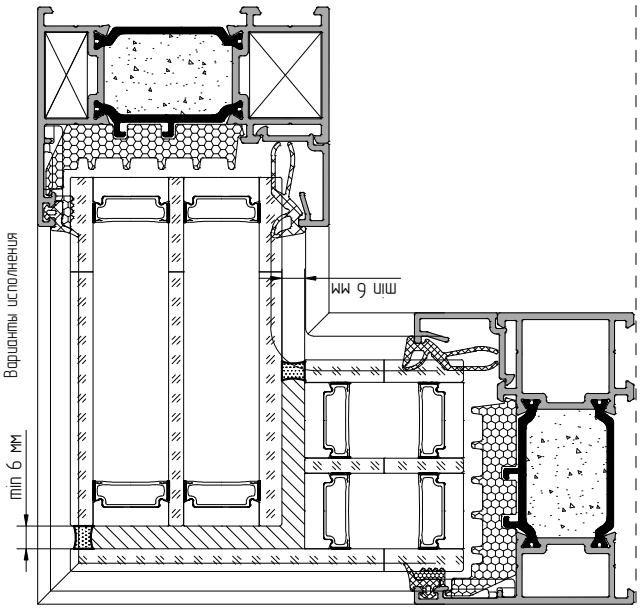


Вариант 2

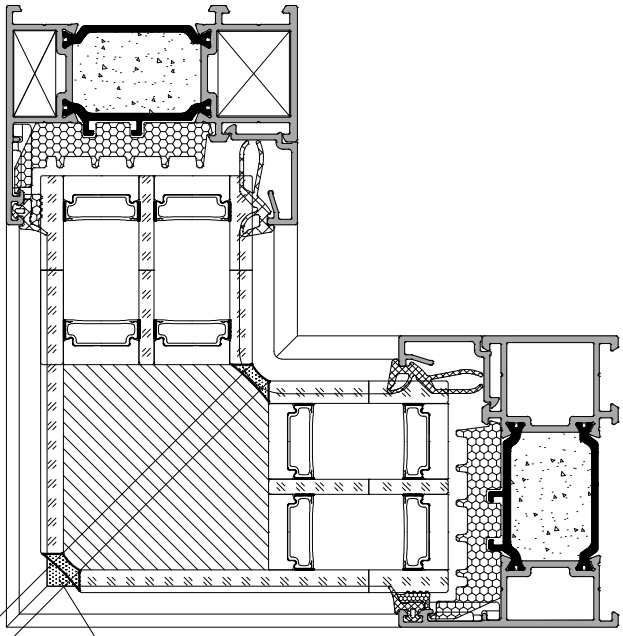


Организацию цельностеклянного узла необходимо согласовать с производителем стеклопакетов и герметиков

7 Установка штапикового уплотнителя

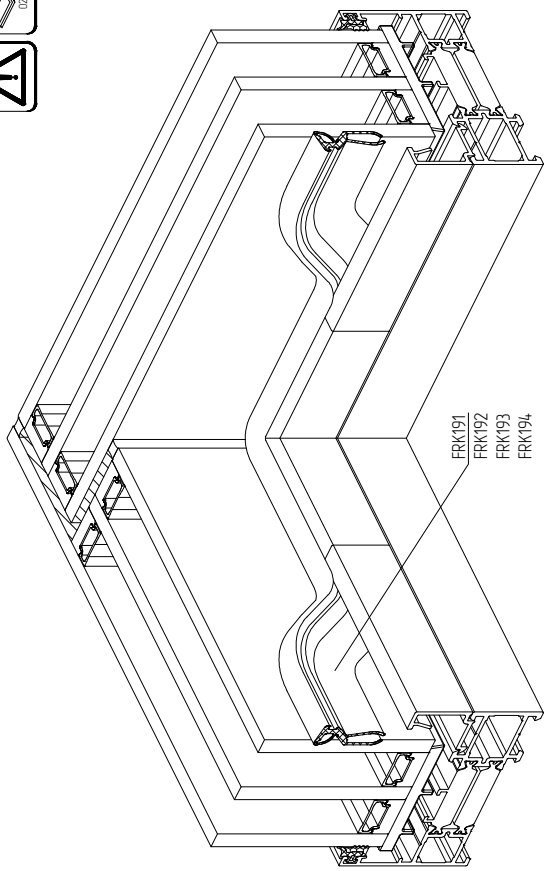


8 Герметизация
Для варианта исполнения 1 шаг 8 пропустить

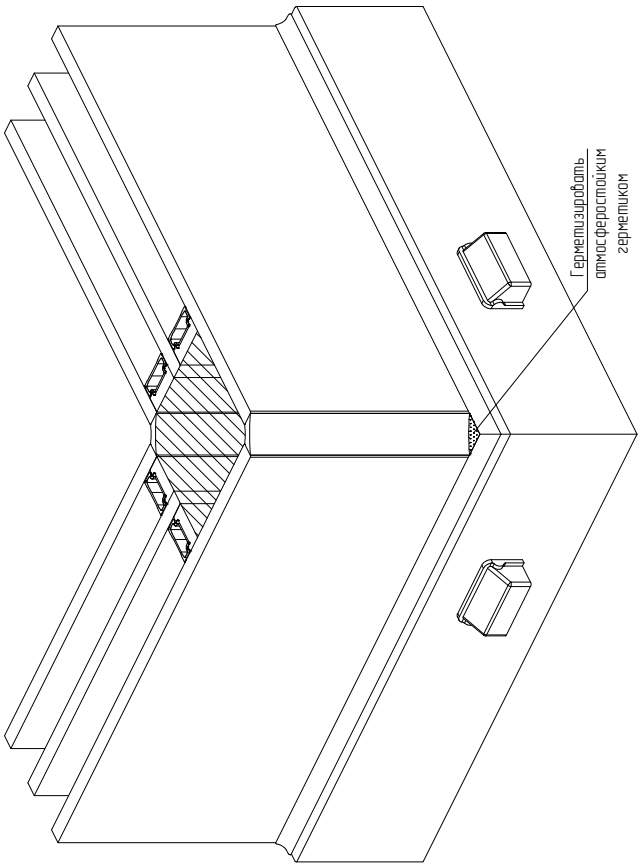

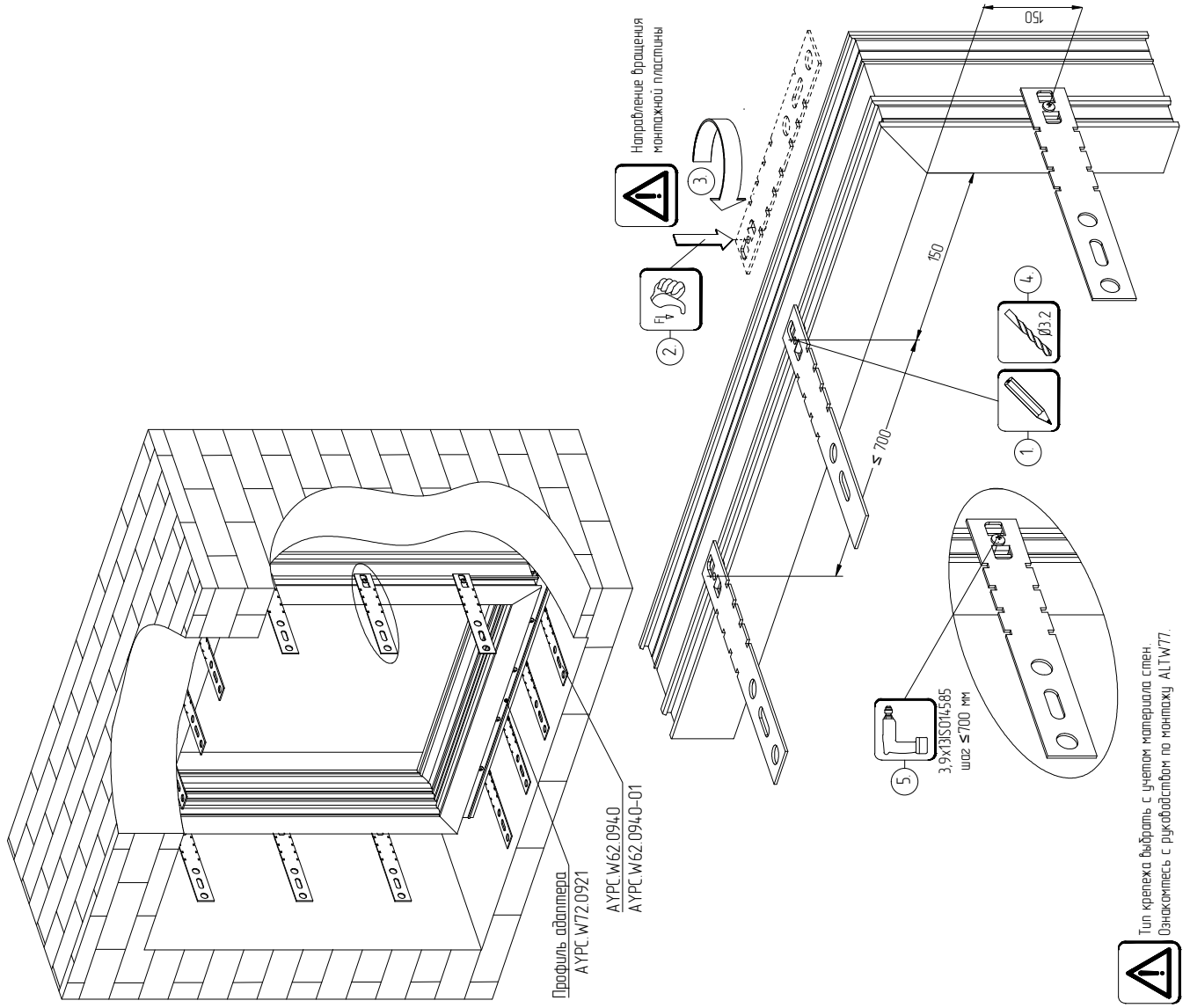


## Установка монтажных пластин

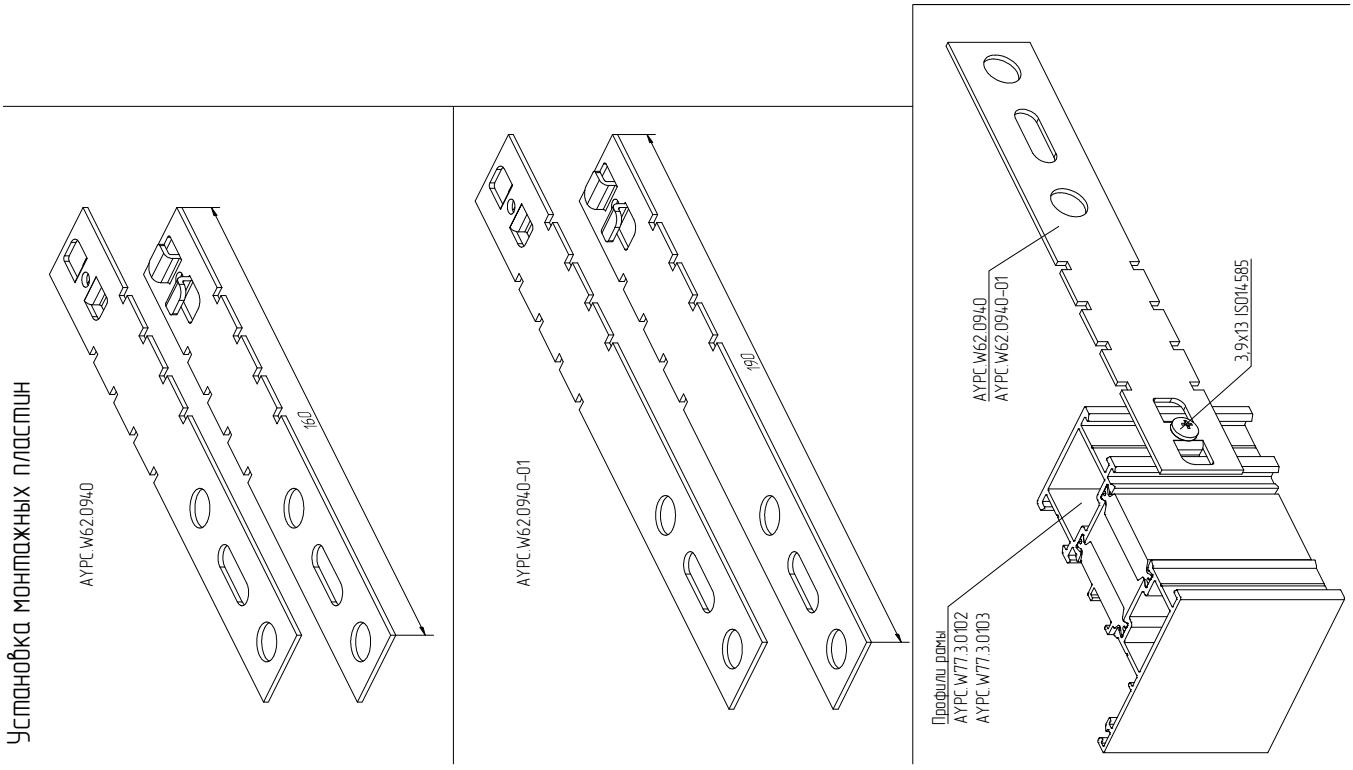

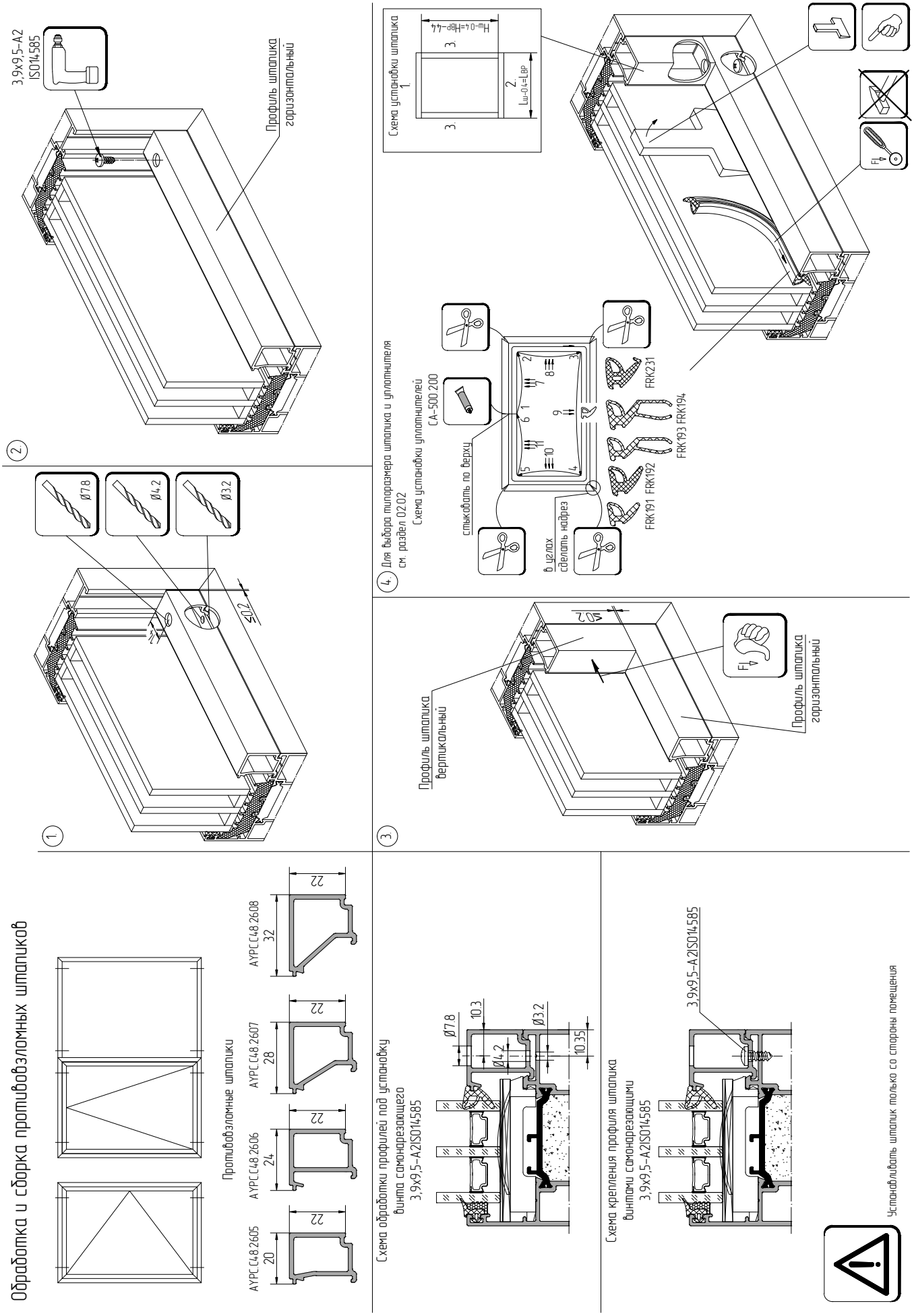
Обработка и сборка противовзломных штапиков
Противовзломные штапики
AYPC C48 2605
20
22
AYPC C48 2606
24
22
AYPC C48 2607
28
22
AYPC C48 2608
32
22
Схема обработки профилей под установку винта самонарезающего 3,9x9,5-A2ISO14585
Ø7.8
10.3
Ø4.2
Ø3.2
10.35
Схема крепления профиля штапика винтами самонарезающими 3,9x9,5-A2ISO14585
3,9x9,5-A2ISO14585
Устанавливать штапик только со стороны помещения
1
Ø7.8
Ø4.2
Ø3.2
≤1.2
2
3,9x9,5-A2
ISO14585
Профиль штапика горизонтальный
3
Профиль штапика вертикальный
≤0.2
Профиль штапика горизонтальный
4
Для выбора типоразмера штапика и уплотнителя см. раздел 02.02
Схема установки уплотнителей CA-500 200
стыковать по верху
в углах сделать надрез
FRK191 FRK192
FRK193 FRK194
FRK231
Схема установки штапика
Hш-0.4=Hвр-4.4
Lш-0.4=Lвр

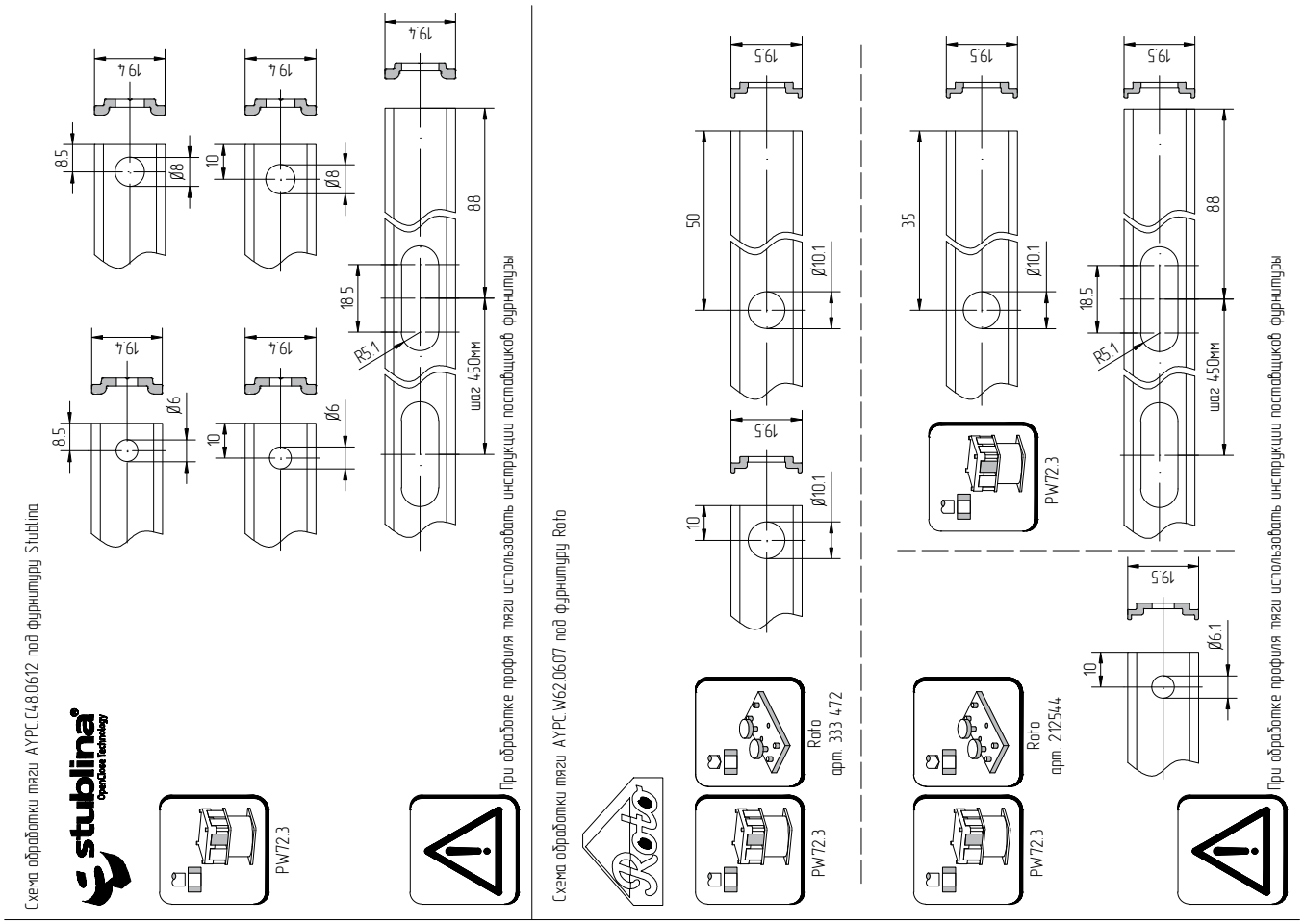


## Вырубка кромок паза створки под установку оконной фурнитуры

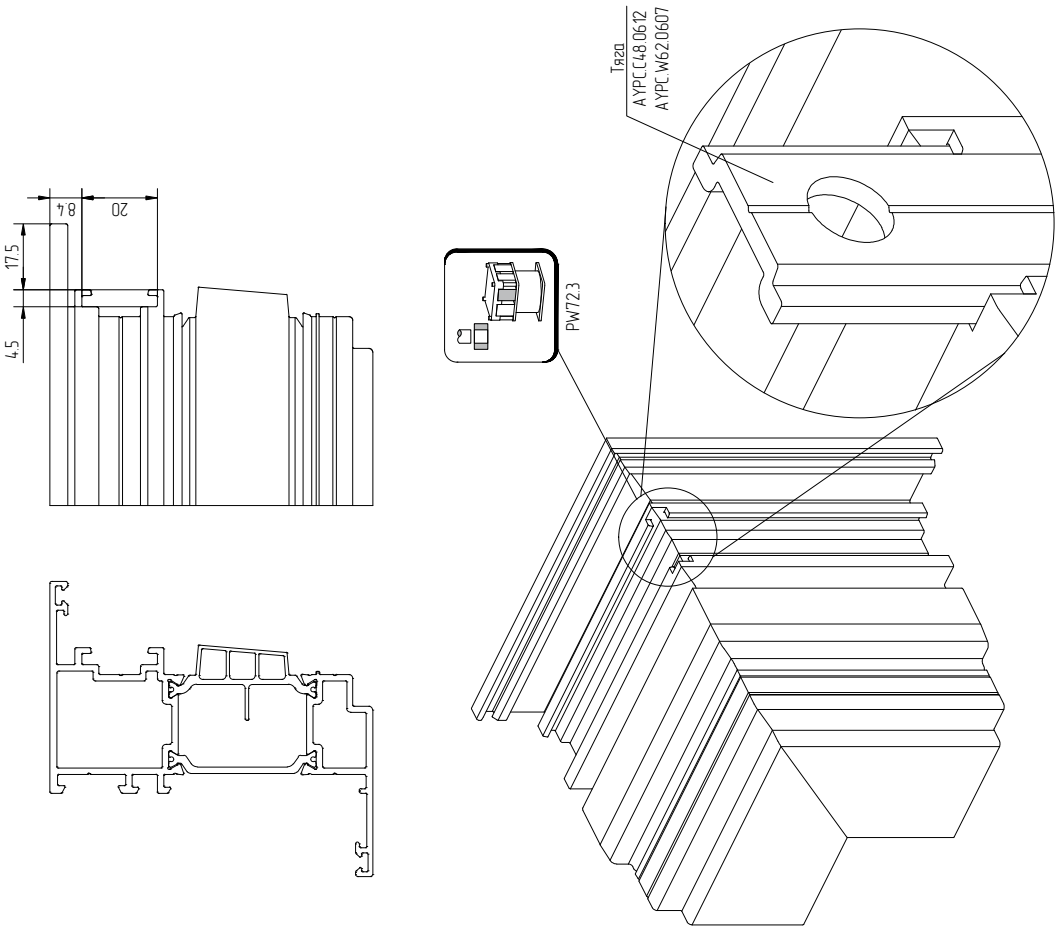

## Обработка профиля под установку ручки Roto Line без розетки арт. 377900 и ручки Roto Line без розетки с цилиндром арт. 377915

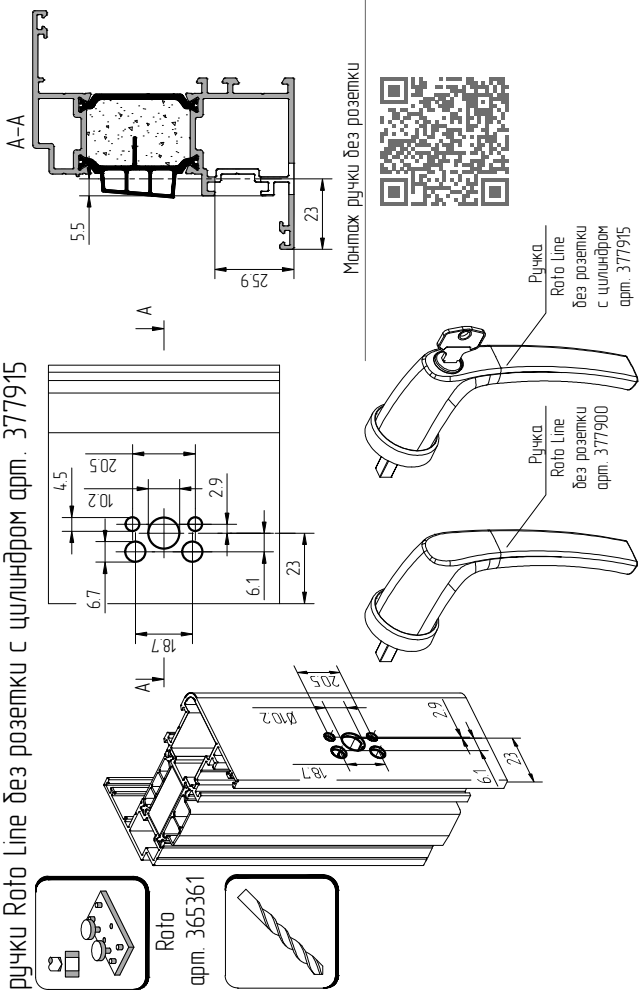


## Обработка профиля под установку оконной ручки штифт 24 мм

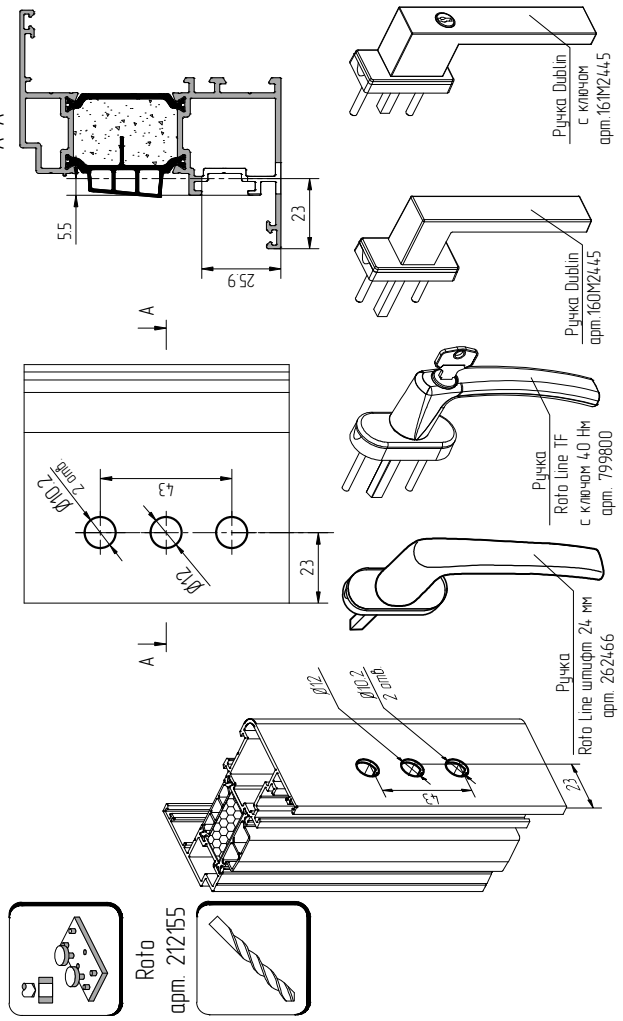


## Обработка профиля под установку поводковых ручек

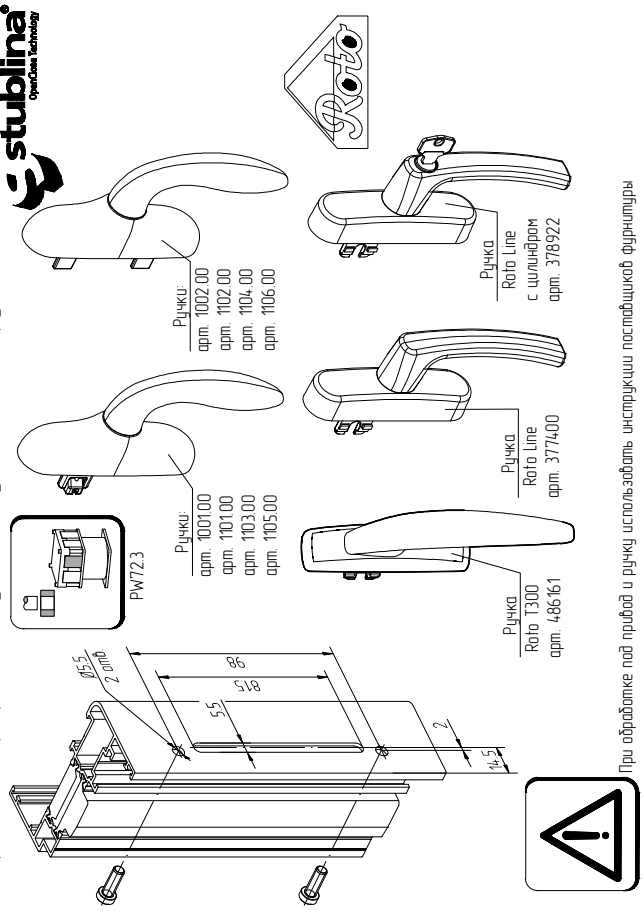


## Обработка профиля под установку врезного редуктора Roto арт. 378338

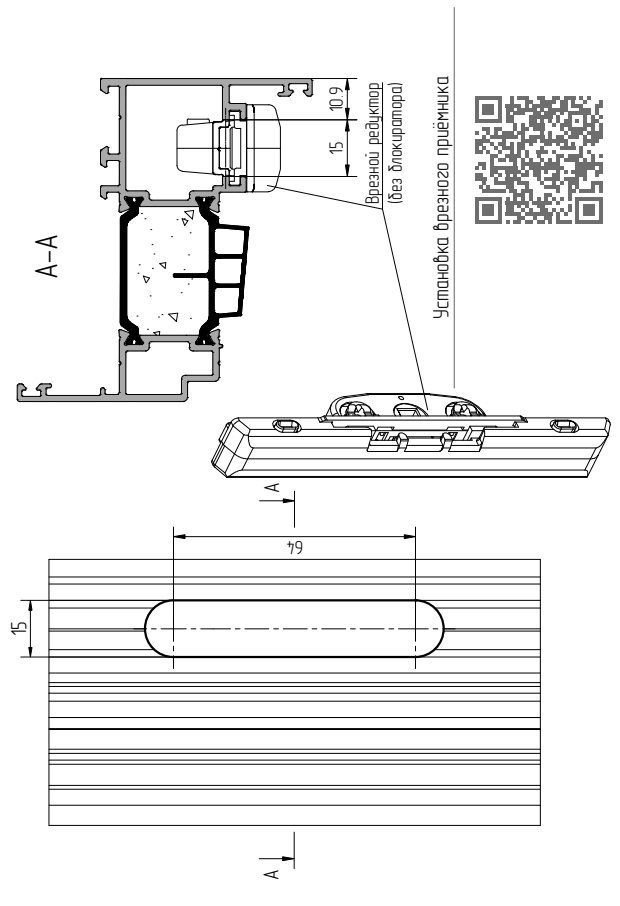

АЛЮТЕХ
ПРОФИЛЬНЫЕ СИСТЕМЫ

## Обработка профиля под установку ручки без розетки Stublina арт. 1112.00

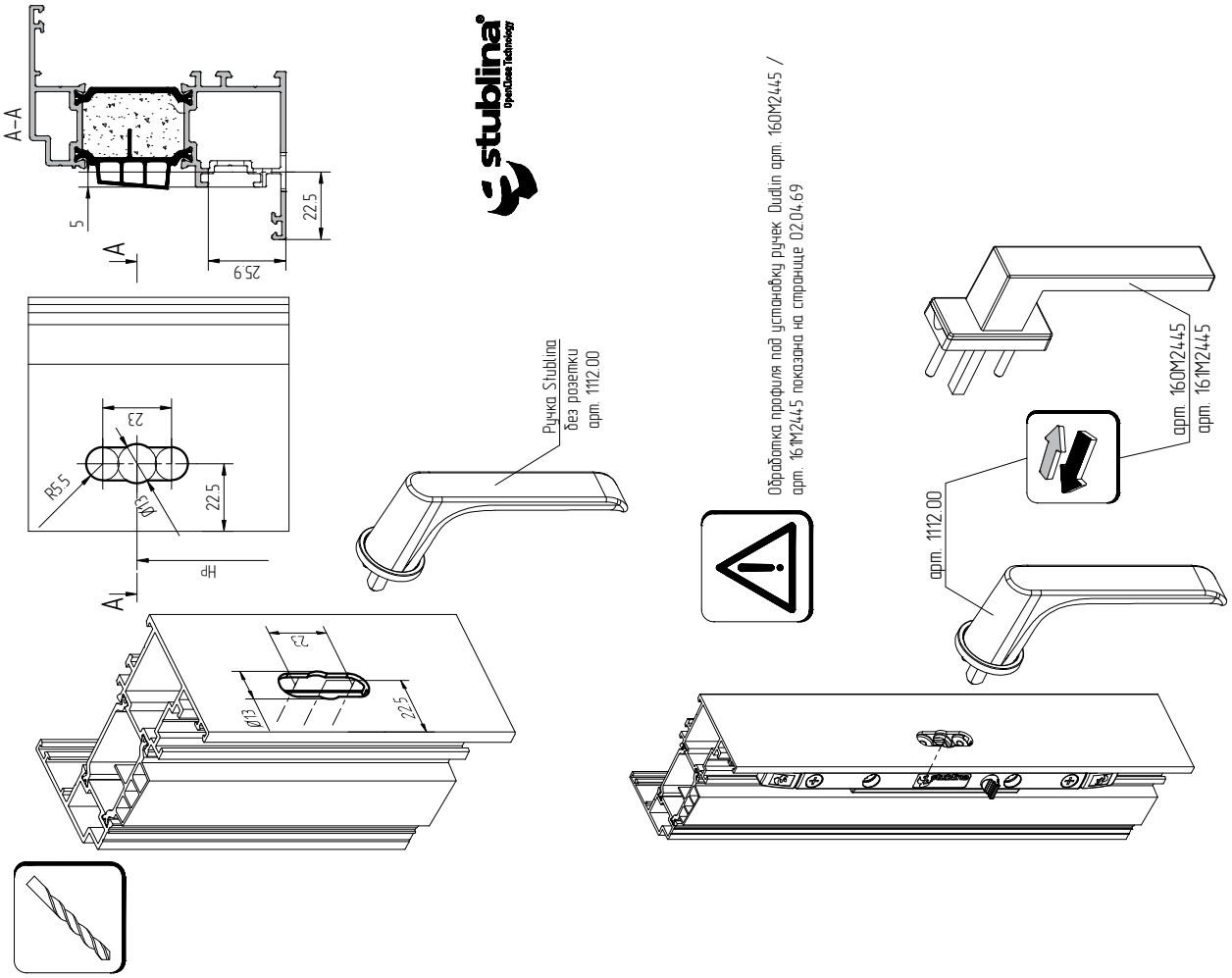


## Обработка профиля под установку редуктора Stublina арт. 3113.50

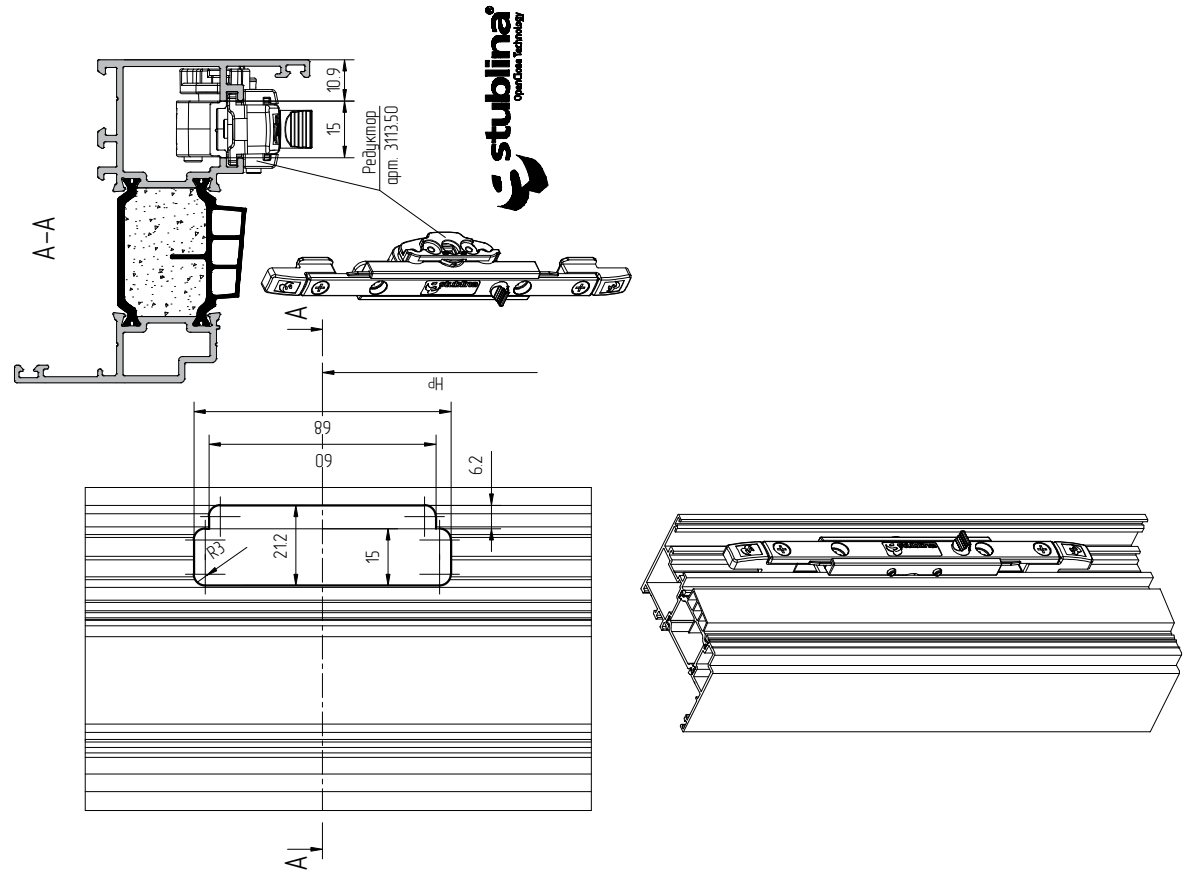

## Зарезка уплотнителя FRK98 под установку петель

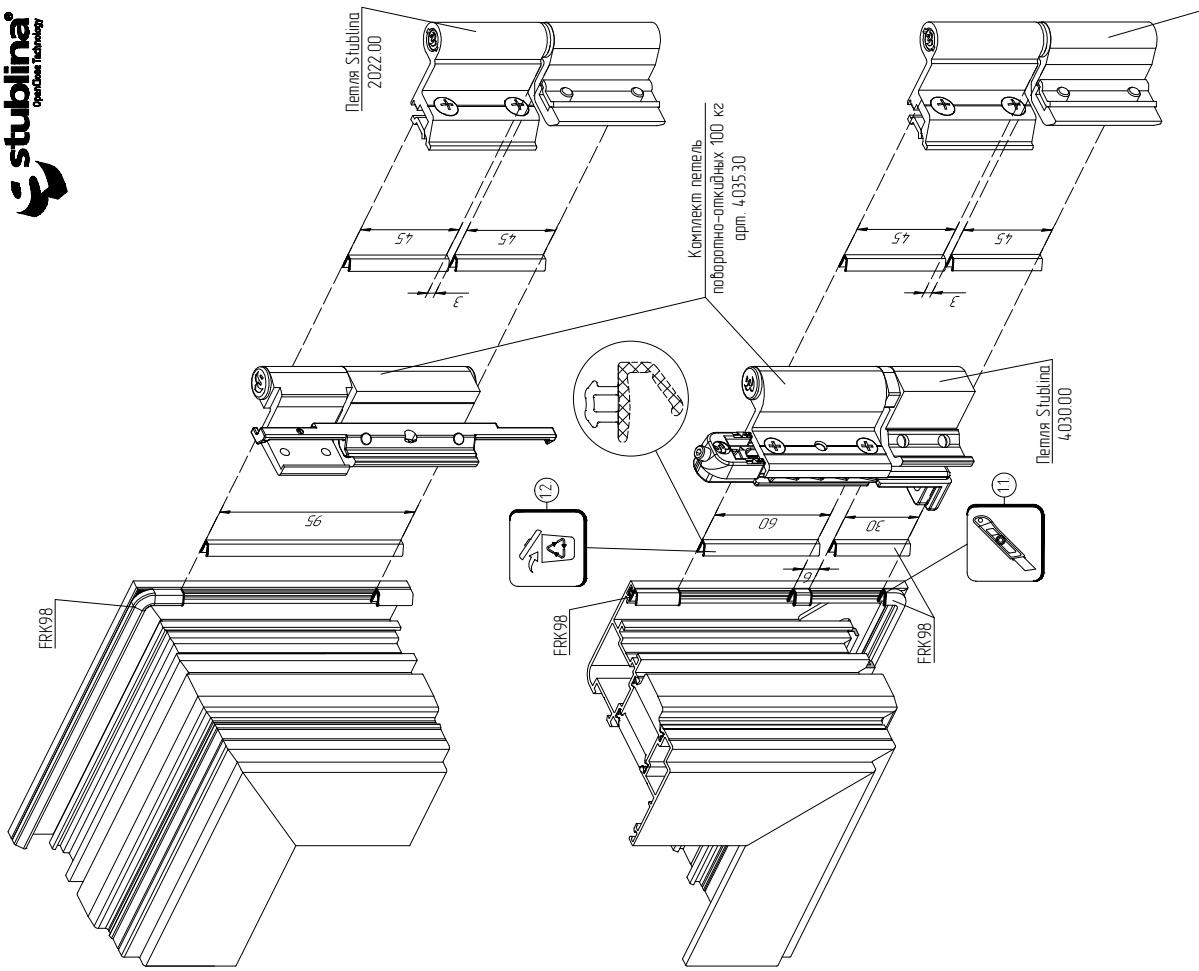


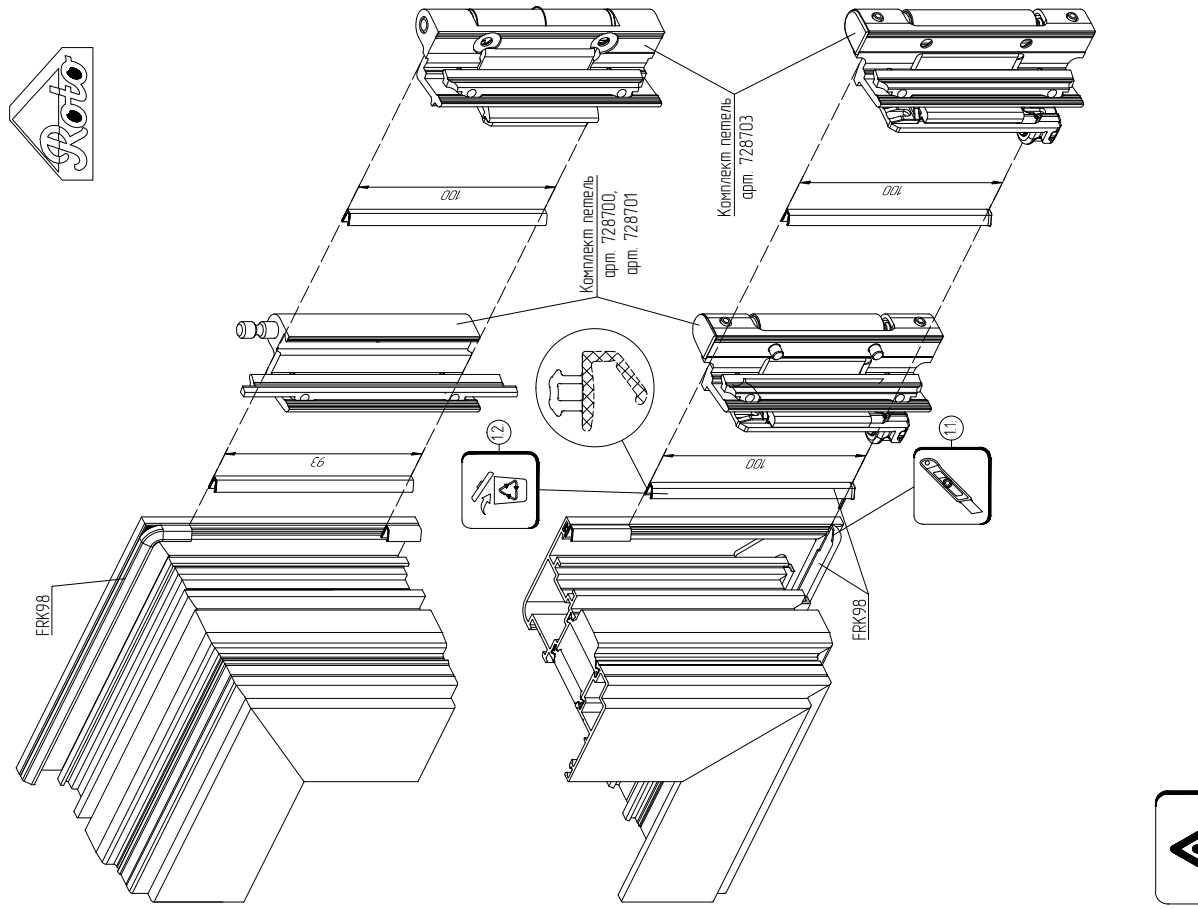


Перед установкой оконных петель необходимо локально удалить сегмент уплотнителя FRK98. Размер удаляемой части уплотнителя FRK98 зависит от типа открывания и применяемых петель.

Обработка профилей створки под установку замка-блокиратора Siegenia арт. SLS

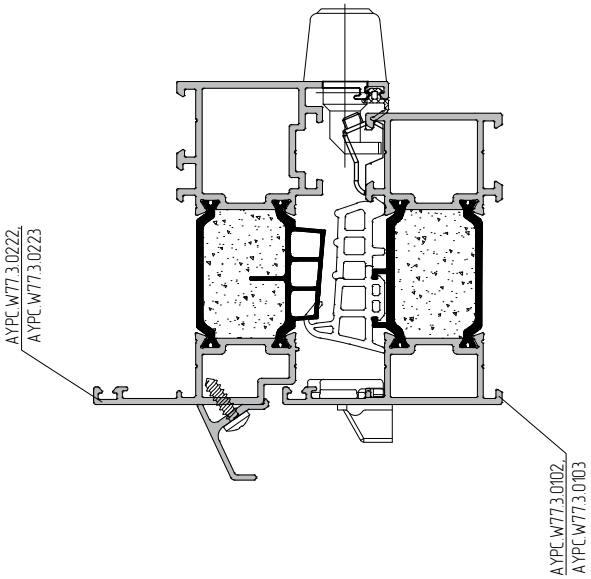


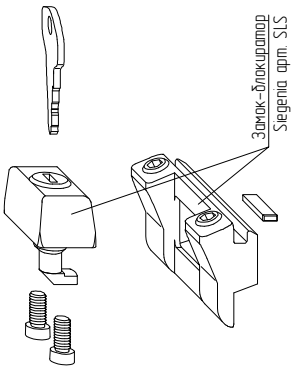


Обработка профиля створки под установку замка-блокиратора Siegenia арт. SLS

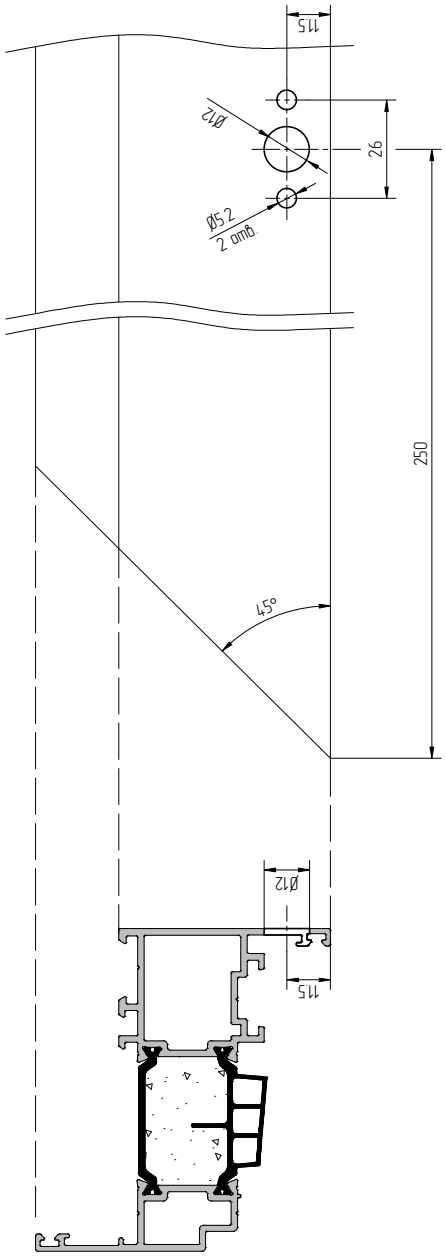

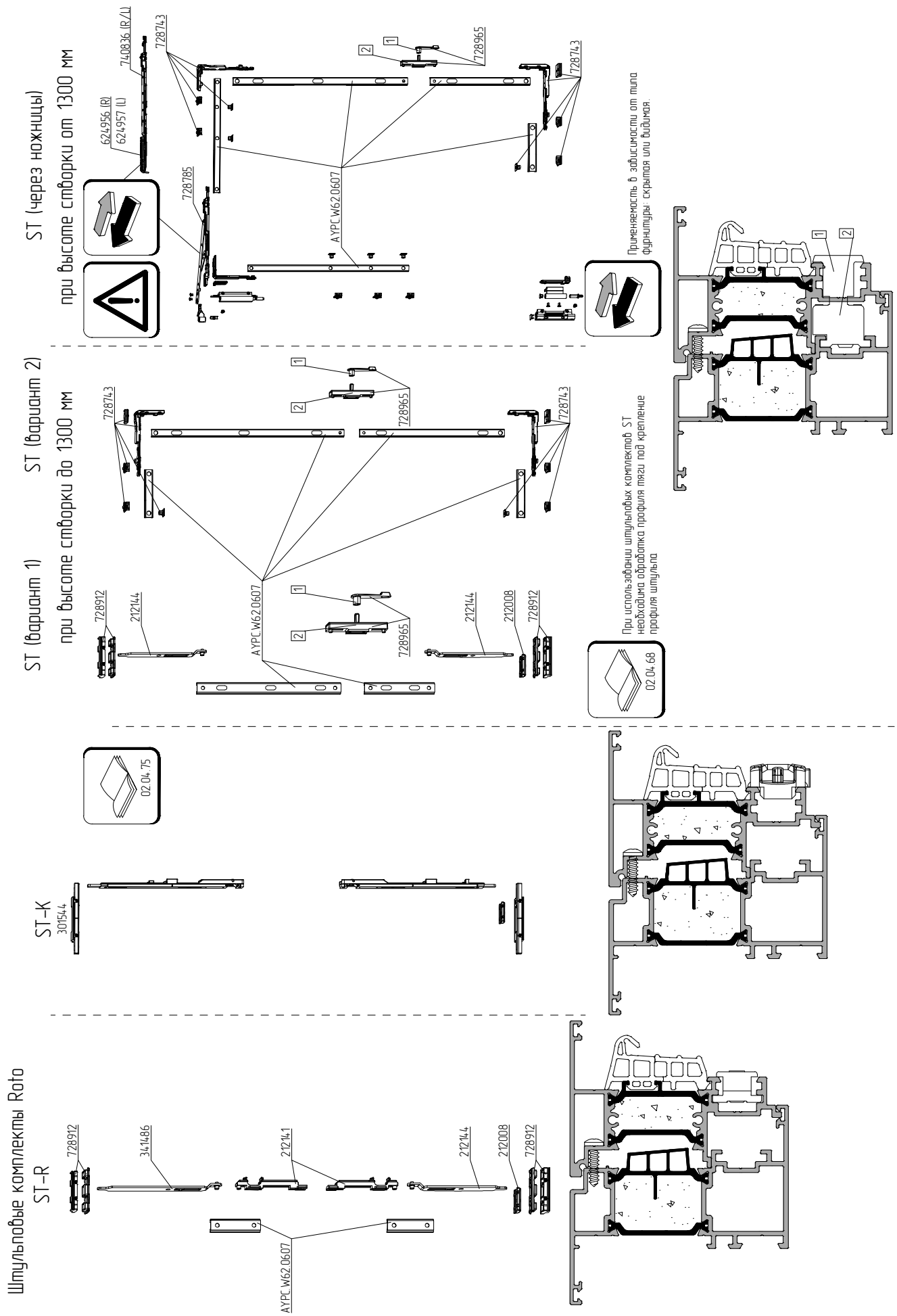
ST (через ножницы)
при высоте створки от 1300 мм
624956 (R)
624957 (L)
740836 (R/L)
728743
728785
AYPC.W62.0607
728965
1
2
Применяемость в зависимости от типа фурнитуры: скрытая или видимая.
ST (вариант 1)
ST (вариант 2)
при высоте створки до 1300 мм
728912
212144
212008
При использовании штульповых комплектов ST необходима обработка профиля тяги под крепление профиля штульпа
02.04.68
02.04.75
ST-K
301544
Штульповые комплекты Roto
ST-R
341486
212141

АЛЮТЕХ
ПРОФИЛЬНЫЕ СИСТЕМЫ

# Шпульповые комплекты Stublina

4001.00

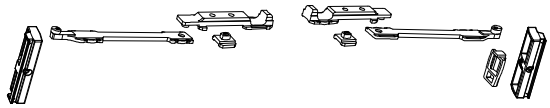

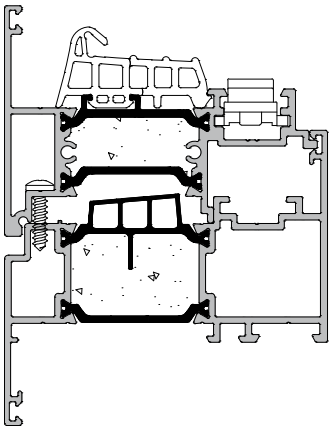

4005.00

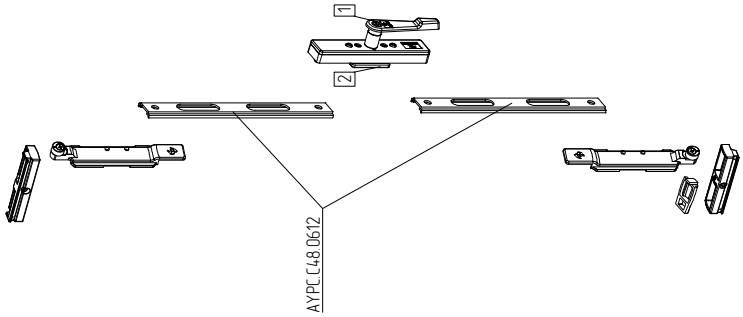


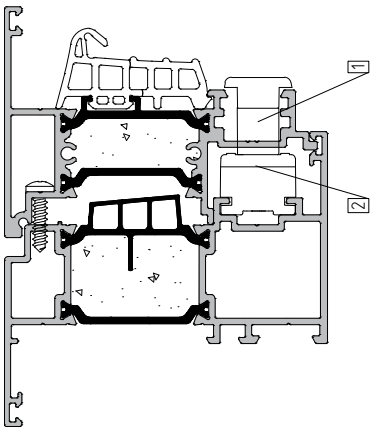


4005.03

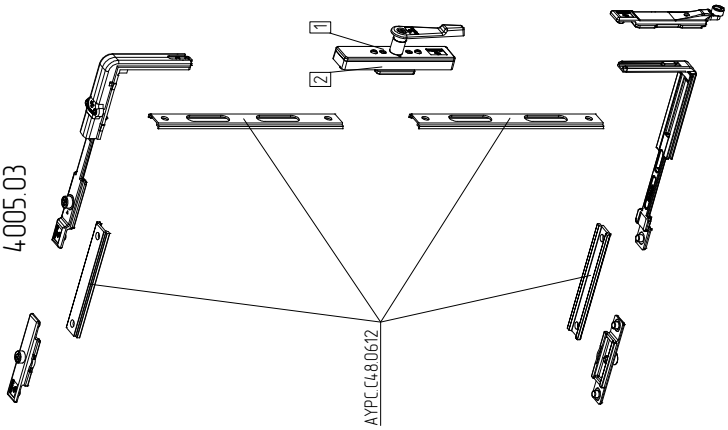


При использовании шпульповых комплектов ST 4005.00/4005.03 необходима обработка профиля тяги под крепление профиля шпульпа

02.04.68

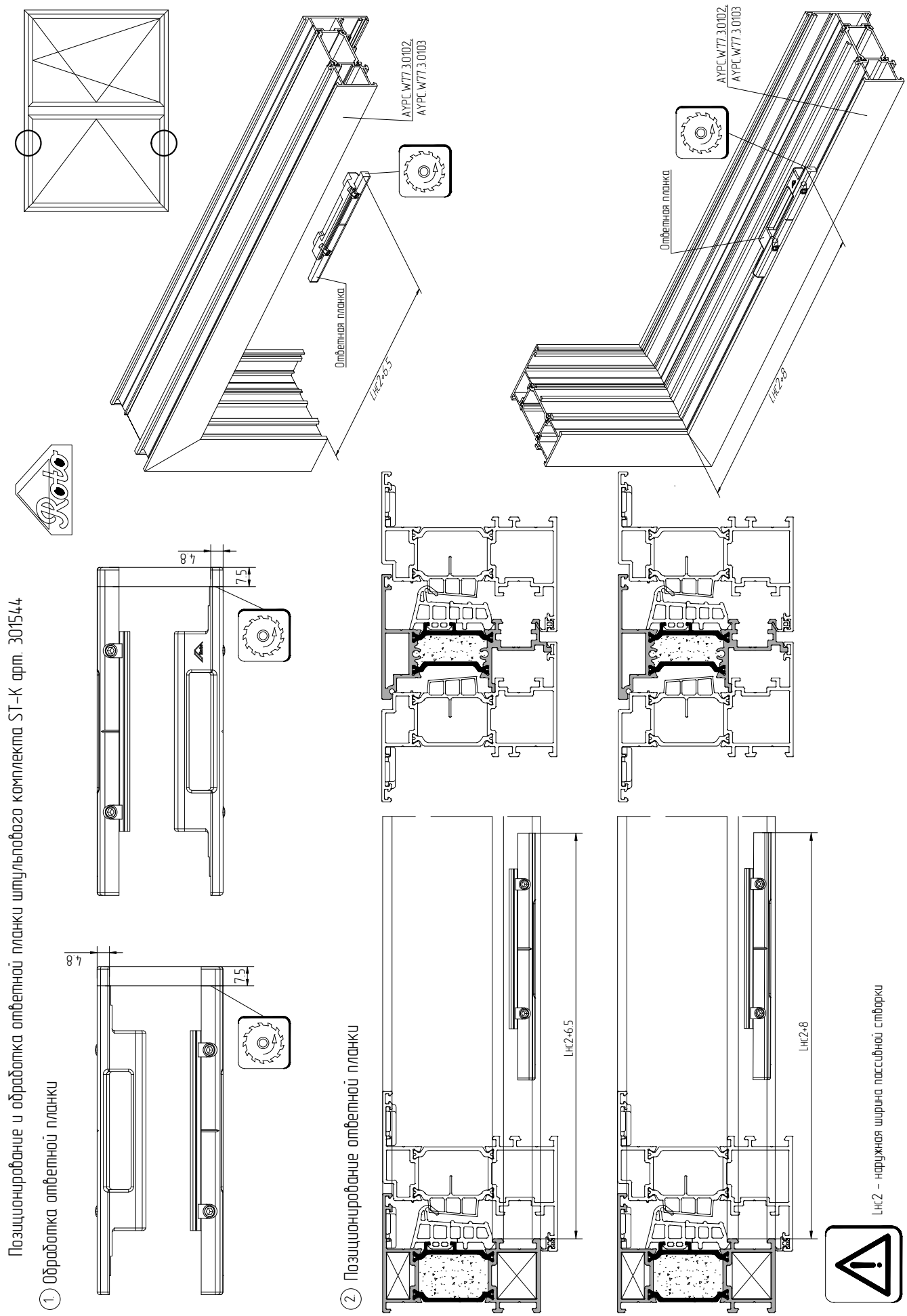
Позиционирование и обработка ответной планки штульпового комплекта ST-K арт. 301544
① Обработка ответной планки
4.8
7.5
4.8
7.5
② Позиционирование ответной планки
AYPC.W77.3.0102,
AYPC.W77.3.0103
Ответная планка
LHC2+6.5
AYPC.W77.3.0102,
AYPC.W77.3.0103
Ответная планка
LHC2+8
LHC2+6.5
LHC2+8
LHC2 – наружная ширина пассивной створки

АЛЮТЕХ ПРОФИЛЬНЫЕ СИСТЕМЫ

## Возможные размеры оконных створок
## (минимальная и максимальная ширина / минимальная и максимальная высота)

| Тип исполнения | ROTO AL (видимая) | | | ROTO DESIGNO (скрытая) | | | STUBLINA (видимая) | | | STUBLINA (скрытая) | | |
|---|---|---|---|---|---|---|---|---|---|---|---|---|
| | Вес, кг | Lнс, мм min/max | Hнс, мм min/max | Вес, кг | Lнс, мм min/max | Hнс, мм min/max | Вес, кг | Lнс, мм min/max | Hнс, мм min/max | Вес, кг | Lнс, мм min/max | Hнс, мм min/max |
| 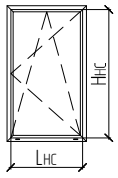 Поворотно-откидное | 90<br>130 | 650...1600 | 520...2500 | 100<br>150 | 650...1600<br>735...1600 | 555...2500<br>1000...2500 | 100<br>130 | 650...1600 | 500...2400 | 130 | 650...1600 | 500...2400 |
| 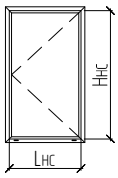 Поворотное | 70<br>90<br>130 | 650...1400<br>650...1600<br>650...1600 | 520...2250<br>520...2500<br>520...2500 | 80<br>150 | 650...1600 | 520...2500<br>1000...2500 | 80 | 650...1200 | 500...2400 | 80 | 650...1200<br>(1000*) | 500...2400 |
| 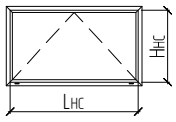 Откидное | 130 | 650...1600 | 500...1300 | 100 | 650...1600 | 500...1300 | 70 | 650...2000 | 500...1000 | ✘ | ✘ | ✘ |
| 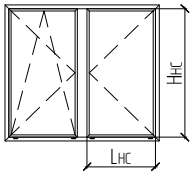 Штульповое | 70<br>90<br>130 | 500...700 (1400*)<br>500...700 (1600*)<br>500...700 (1600*) | 590/620*/680*...2250 (2500*) | 80<br>150 | 500...700 (1600*) | 590/620*/680*...2500 | 80 | 500...700<br>(1200*) | 500...2400 | 80 | 500...700<br>(1200*) | 500...2400 |

Подбор профиля створки определяется графиком.
Профили тяги AYPC.C48.0612 (AYPC.W62.0607) определяются типом применяемой фурнитуры и габаритами створки (Lнс и Hнс).
* Применение данного диапазона возможно при использование определенного комплекта фурнитуры. Подбор комплекта определяется графиком.

Пример расчета поворотно-откидного окна

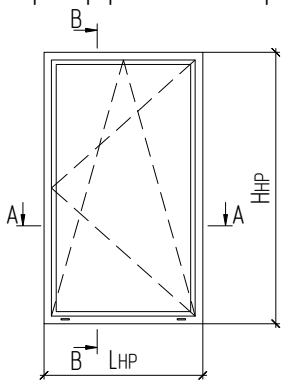


B–B

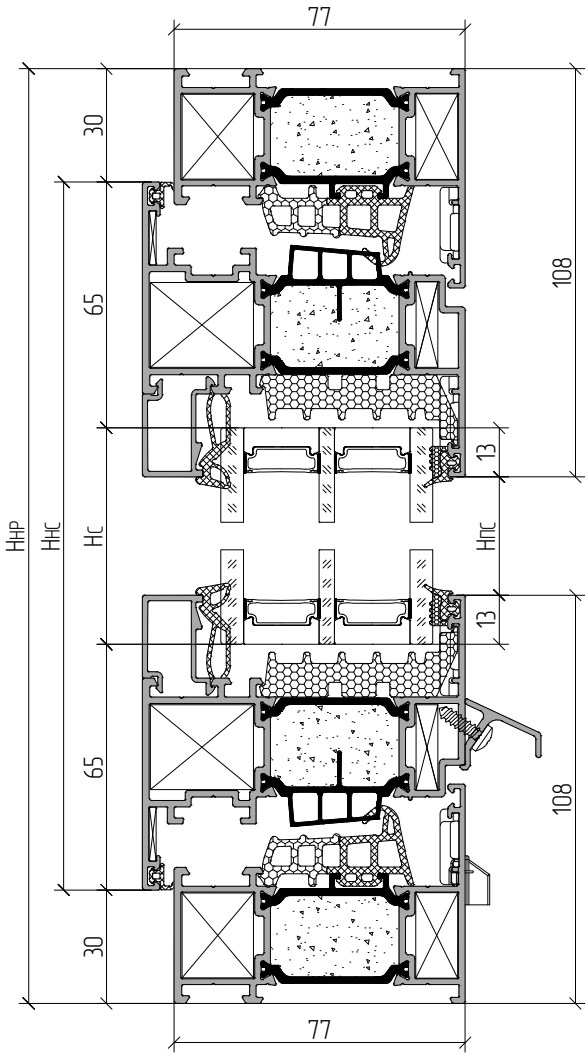


A–A

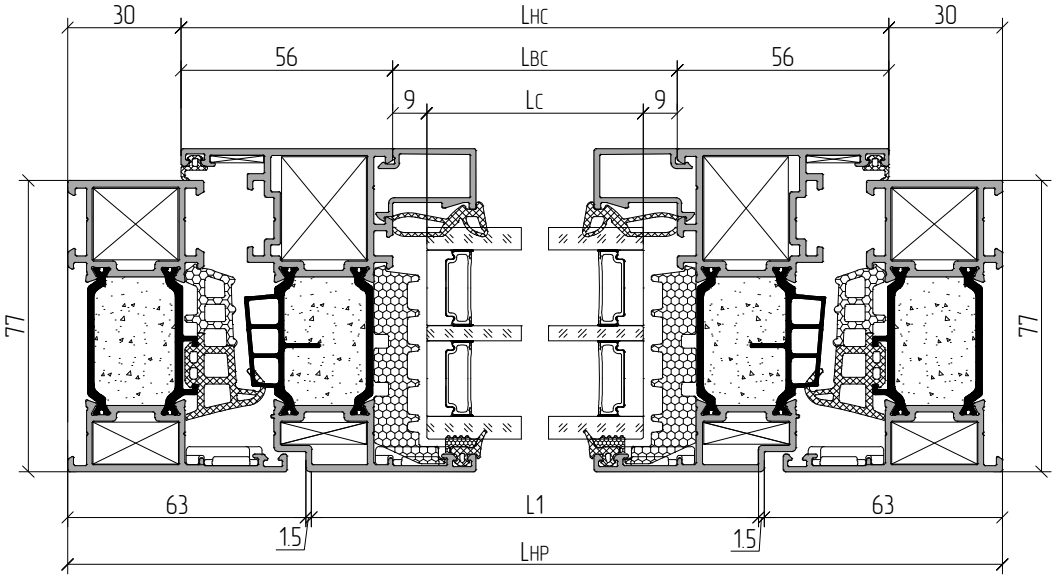

АЛЮТЕХ ПРОФИЛЬНЫЕ СИСТЕМЫ

## Пример расчета поворотно-откидного окна

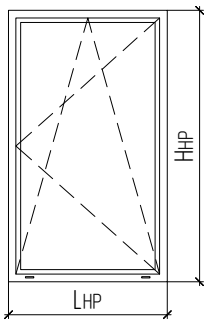


| Артикул | Наименование / Эскиз | 45° | L | 1... |
|---|---|---|---|---|
| Профиль | | | | |
| AYPC.W77.3.0102 | Профиль рамы | 45-45 | Lнр | 2 |
| | | 45-45 | Ннр | 2 |
| AYPC.W77.3.0222 | Профиль створки | 45-45 | Lнс=Lнр-60 | 2 |
| | | 45-45 | Ннс=Ннр-60 | 2 |
| AYPC.C48.0611 | Профиль отлива | 90-90 | L1=Lнр-129 | 1 |
| AYPC.C48.0612 (AYPC.W62.0607) | Профиль тяги | 90-90 | - | |
| AYPC.C48.0604 | Профиль штапика | 90-90 | Lвс=Lнс-112 | 2 |
| | | 90-90 | Нпс=Ннс-156 | 2 |

| Артикул | Наименование / Эскиз | 1... |
|---|---|---|
| Комплектующие изделия | | |
| AYPC.W77.0902 | Подкладка опорная | 6 |
| 100x68x1(3) | Подкладка рихтовочная | 6 (6) |
| AYPC.C48.0919M-01 | Комплект заглушки водоотвода с клапаном | 2 |
| AYPC.W62.0999 | Комплект заглушек профиля отлива | 1 |
| AYPC.W62.0953-01 | Закладная угловая | 4 |
| AYPC.W62.0953-02 | Закладная угловая | 4 |
| AYPC.W62.0912 | Уголок | 8 |
| AYPC.W62.0957 | Закладная угловая | 4 |
| AYPC.W62.0953 | Закладная угловая | 4 |
| AYPC.W62.0953-03 | Закладная угловая | 4 |

| Артикул | Наименование / Эскиз | L | 1... |
|---|---|---|---|
| Уплотнители | | | |
| FRK98 | Уплотнитель резиновый | Lнсx2+Ннсx2 | 1 |
| FRK234 | Уплотнитель резиновый | Lнсx2+Ннсx2 | 1 |
| FRK235 | Уголок резиновый | | 4 |
| * FRK193 | Уплотнитель резиновый | Lсx2+Нсx2 | 1 |
| * AYPC.W77.0908 | Уплотнитель фальца | Lсx2+Нсx2-6x100** | 1 |
| * FRK197 | Уплотнитель резиновый | Lсx2+Нсx2 | 1 |
| * FRK179 | Уголок резиновый | | 4 |
| *** FRK101 | Уплотнитель резиновый | Lнсx2+Ннсx2 | 1 |

| Артикул | Наименование / Эскиз | 1... |
|---|---|---|
| Метизы | | |
| 5x10DIN6325D | Штифт | 32 |
| 3,9x13-A2ISO14585 | Винт самонарезающий | L1/250 |

| Заполнение 56 мм | |
|---|---|
| Lс=Lнс-130; Нс=Ннс-130 | 1 |

1. Артикулы профилей штапиков, резиновых уплотнителей и подкладок опорных выбирать в зависимости от толщины заполнения (см. раздел 02.02 – Таблица остекления).
2. Размеры и количество профиля тяги AYPC.C48.0612 (AYPC.W62.0607) определяется типом применяемой фурнитуры и габаритами створки (Lнс и Ннс).

* Возможно использование других комплектующих (см. раздел 02.03 – Узловые решения).
** Количество удаляемого уплотнителя фальца AYPC.W77.0908 зависит от типа открывания и количества устанавливаемых опорных подкладок.
*** См. раздел 02.04 – Обработка и сборка (стр. 02.04.15 и стр. 02.04.41).

Пример расчета комбинированного окна

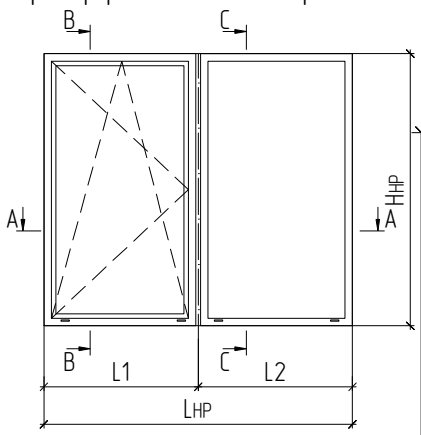


B–B

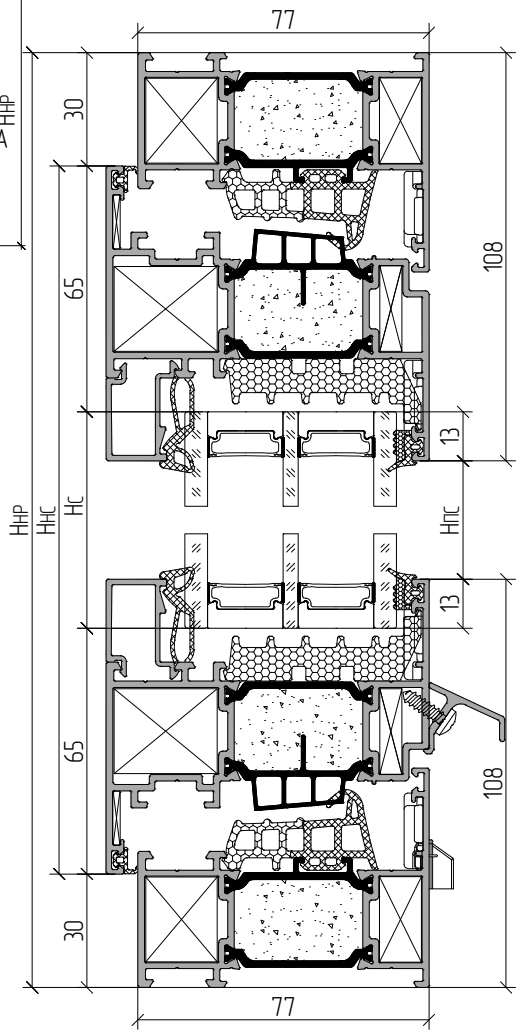


C–C

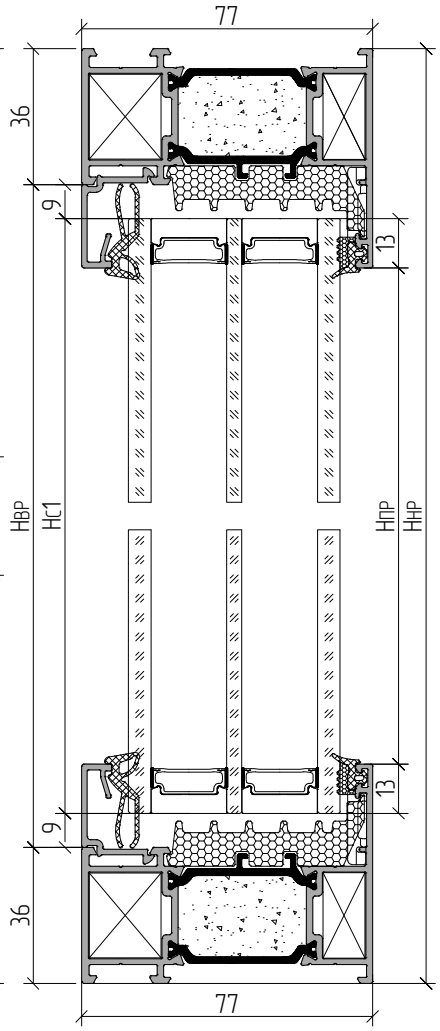


A–A

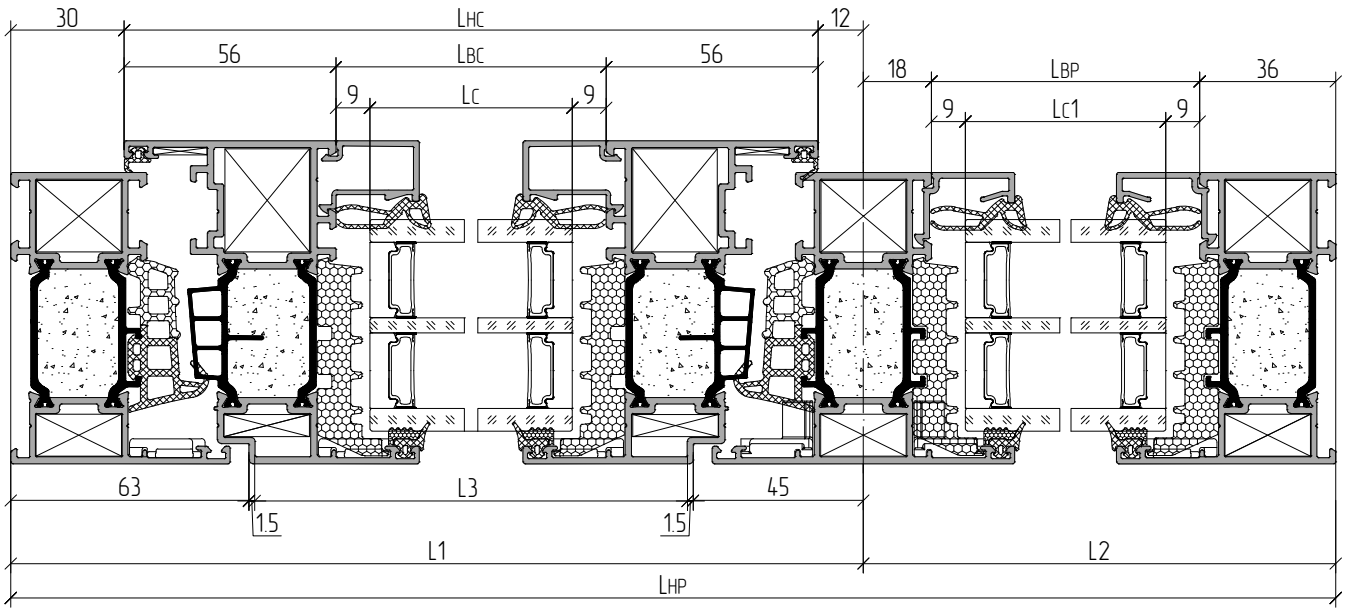

АЛЮТЕХ ПРОФИЛЬНЫЕ СИСТЕМЫ

## Пример расчета комбинированного окна

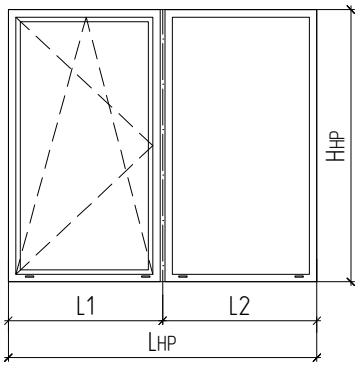


| Артикул | Наименование / Эскиз | 45° | L | 1.... |
|---|---|---|---|---|
| Профиль | | | | |
| AYPC.W77.3.0102 | Профиль рамы | 45-45 | LHP | 2 |
| | | 45-45 | HHP | 2 |
| AYPC.W77.3.0222 | Профиль створки | 45-45 | LHC=L1-42 | 2 |
| | | 45-45 | HHC=HHP-60 | 2 |
| AYPC.W77.3.0302 | Профиль импоста | 90-90 | HBP=HHP-72 | 1 |
| AYPC.C48.0611 | Профиль отлива | 90-90 | L3=L1-111 | 1 |
| AYPC.C48.0612 (AYPC.W62.0607) | Профиль тяги | 90-90 | - | 1 |
| AYPC.C48.0602 | Профиль штапика | 90-90 | LBP=L2-54 | 2 |
| | | 90-90 | HПР=HHP-116 | 2 |
| AYPC.C48.0604 | Профиль штапика | 90-90 | LBC=LHC-112 | 2 |
| | | 90-90 | HПС=HHC-156 | 2 |

| Артикул | Наименование / Эскиз | 1.... |
|---|---|---|
| Комплектующие изделия | | |
| AYPC.W77.0902 | Подкладка опорная | 10 |
| 100x68x1(3) | Подкладка рихтовочная | 10 (10) |
| AYPC.C48.0919M-01 | Комплект заглушки водоотвода с клапаном | 4 |
| AYPC.W62.0999 | Комплект заглушек профиля отлива | 1 |
| AYPC.W62.0953-01 | Закладная угловая | 4 |
| AYPC.W62.0953-02 | Закладная угловая | 4 |
| AYPC.W62.0912 | Уголок | 8 |
| AYPC.W62.0957 | Закладная угловая | 4 |
| AYPC.W62.0953 | Закладная угловая | 4 |
| AYPC.W62.0953-03 | Закладная угловая | 4 |
| AYPC.W62.0973-01 | Закладная крепления импоста | 2 |
| AYPC.W62.0951-01 | Закладная крепления импоста | 2 |
| AYPC.W77.0909-01 | Подкладка | 2 |
| AYPC.W62.0913 (AYPC.W62.0914) | Уголок | 4 |
| | Комплект заглушек | 2 |

| Артикул | Наименование / Эскиз | L | 1.... |
|---|---|---|---|
| Уплотнители | | | |
| FRK98 | Уплотнитель резиновый | LHCx2+HHCx2 | 1 |
| FRK234 | Уплотнитель резиновый | LHCx2+HHCx2 | 1 |
| FRK235 | Уголок резиновый | | 4 |
| * FRK193 | Уплотнитель резиновый | (LC+HC)x2+(LC1+HC1)x2 | 1 |
| * AYPC.W77.0908 | Уплотнитель фальца | (LC+HC)x2+(LC1+HC1)x2-10x100** | 1 |
| * FRK197 | Уплотнитель резиновый | (LC+HC)x2+(LC1+HC1)x2 | 1 |
| * FRK179 | Уголок резиновый | | 8 |
| *** FRK101 | Уплотнитель резиновый | LHCx2+HHCx2 | 1 |

| Артикул | Наименование / Эскиз | 1.... |
|---|---|---|
| Метизы | | |
| 5x10DIN6325D | Штифт | 32 |
| 3,9x13-A2ISO14585 | Винт самонарезающий | L3/250 |

| Заполнение 56 мм | |
|---|---|
| LC=LHC-130; HC=HHC-130 | 1 |
| LC1=L2-72; HC1=HHP-90 | 1 |

1. Артикулы профилей штапиков, резиновых уплотнителей и подкладок опорных выбирать в зависимости от толщины заполнения (см. раздел 02.02 – Таблица остекления).
2. Размеры и количество профиля тяги AYPC.C48.0612 (AYPC.W62.0607) определяется типом применяемой фурнитуры и габаритами створки (LHC и HHC).
* Возможно использование других комплектующих (см. раздел 02.03 – Узловые решения).
** Количество удаляемого уплотнителя фальца AYPC.W77.0908 зависит от типа открывания и количества устанавливаемых опорных подкладок.
*** (см. раздел 02.04 – Обработка и сборка (стр. 02.04.15 и стр. 02.04.41).

Пример расчета комбинированного окна со штульпом

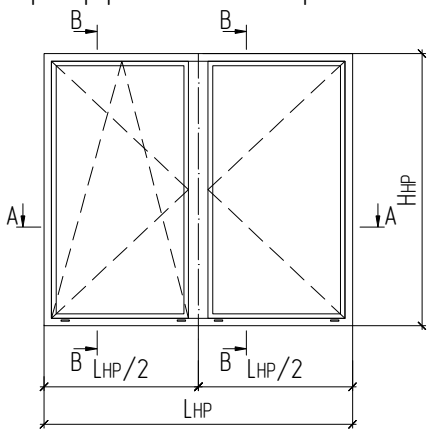


B–B

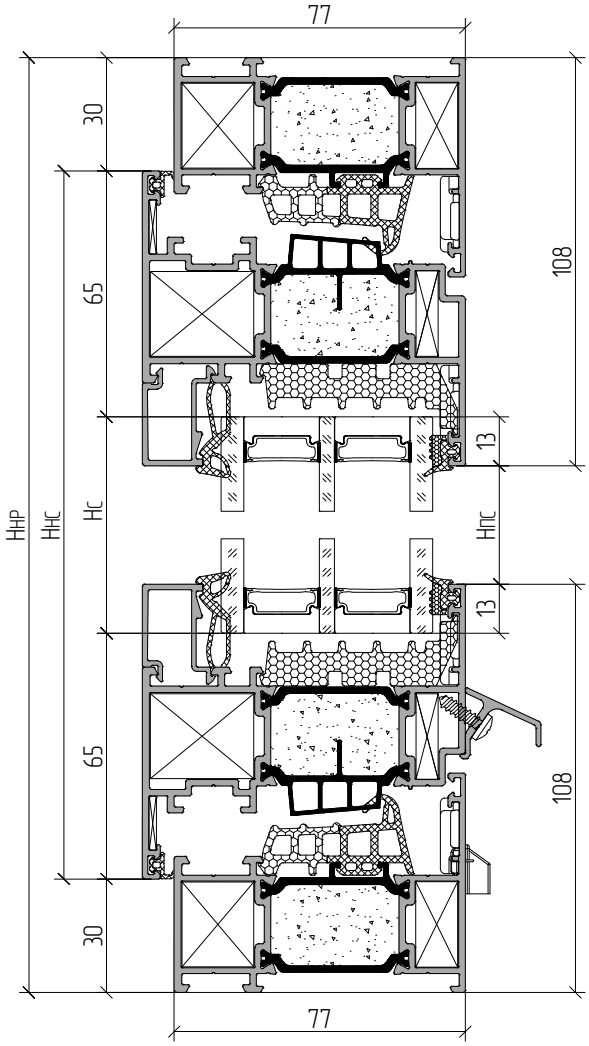


A–A

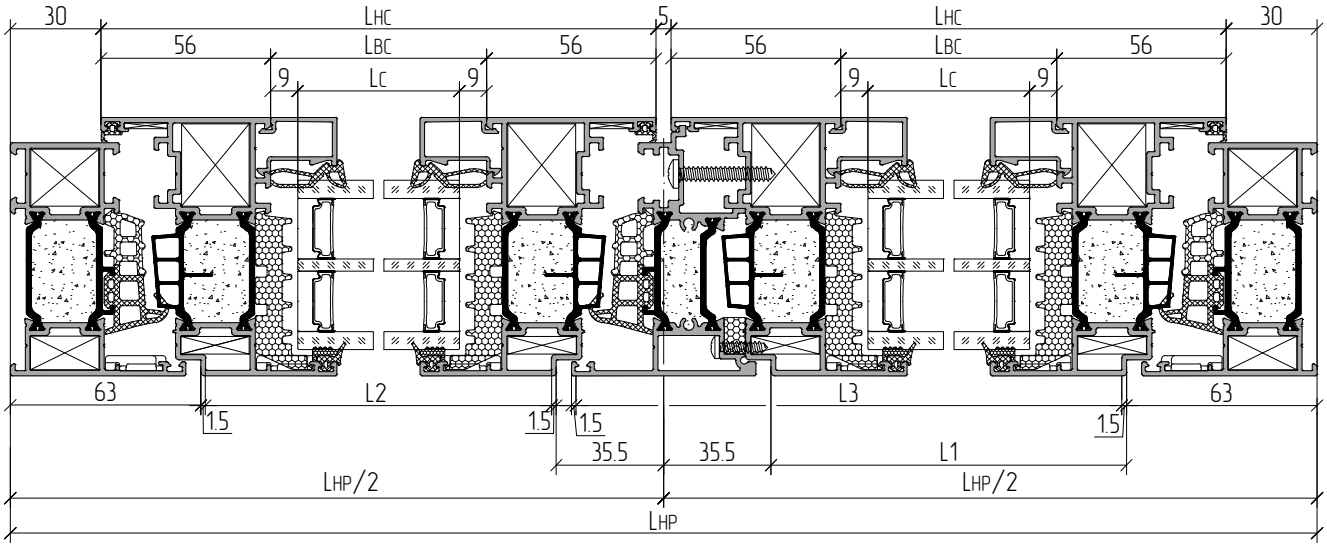

АЛЮТЕХ ПРОФИЛЬНЫЕ СИСТЕМЫ

## Пример расчета комбинированного окна со штульпом

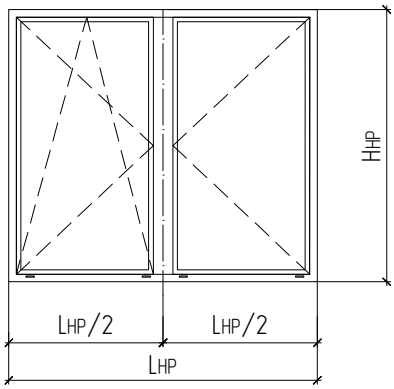


| Артикул | Наименование / Эскиз | 45° | L | 1.... |
|---|---|---|---|---|
| | Профиль | | | |
| AYPC.W77.3.0102 | Профиль рамы | 45-45 | Lнр | 2 |
| | | 45-45 | Hнр | 2 |
| AYPC.W77.3.0222 | Профиль створки | 45-45 | Lнс=Lнр/2-32.5 | 4 |
| | | 45-45 | Hнс=Hнр-60 | 4 |
| AYPC.W77.3.0501 | Профиль штульпа | 90-90 | H1=Hнс-66 | 1 |
| AYPC.C48.0611 | Профиль отлива | 90-90 | L2=Lнр/2-101.5 | 1 |
| | | 90-90 | L3=Lнр/2-35.5 | 1 |
| AYPC.C48.0612 (AYPC.W62.0607) | Профиль тяги | 90-90 | - | 1 |
| AYPC.C48.0604 | Профиль штапика | 90-90 | Lвс=Lнс-112 | 4 |
| | | 90-90 | Hпс=Hнс-156 | 4 |

| Артикул | Наименование / Эскиз | 1.... |
|---|---|---|
| | Комплектующие изделия | |
| AYPC.W77.0902 | Подкладка опорная | 10 |
| 100x68x1(3) | Подкладка рихтовочная | 10 (10) |
| AYPC.C48.0919M-01 | Комплект заглушки водоотвода с клапаном | 4 |
| AYPC.W62.0999 | Комплект заглушек профиля отлива | 2 |
| AYPC.W62.0953-01 | Закладная угловая | 4 |
| AYPC.W62.0953-02 | Закладная угловая | 4 |
| AYPC.W62.0912 | Уголок | 12 |
| AYPC.W62.0957 | Закладная угловая | 8 |
| AYPC.W62.0953 | Закладная угловая | 8 |
| AYPC.W62.0953-03 | Закладная угловая | 8 |
| AYPC.W77.0907 | Заглушка штульпа | 1 |
| AYPC.W77.0907-01 | | 1 |

| Артикул | Наименование / Эскиз | L | 1.... |
|---|---|---|---|
| | Уплотнители | | |
| FRK98 | Уплотнитель резиновый | Lнсx4+Hнсx3 | 1 |
| FRK234 | Уплотнитель резиновый | Lнрx2+Hнсx2+H1 | 1 |
| FRK235 | Уголок резиновый | | 4 |
| * FRK193 | Уплотнитель резиновый | (Lсx2+Hсx2)x2 | 1 |
| * AYPC.W77.0908 | Уплотнитель фальца | (Lсx2+Hсx2)x2-10x100** | 1 |
| * FRK197 | Уплотнитель резиновый | (Lсx2+Hсx2)x2 | 1 |
| * FRK179 | Уголок резиновый | | 8 |
| *** FRK101 | Уплотнитель резиновый | Lнрx2+Hнсx2+H1 | 1 |

| Артикул | Наименование / Эскиз | 1.... |
|---|---|---|
| | Метизы | |
| 5x10DIN6325D | Штифт | 48 |
| 3,9x13-A2ISO14585 | Винт самонарезающий | (L2+L3)/250+4 |
| 3,9x16-A2ISO14585 | Винт самонарезающий | H1/450 |
| 4,8x32-A2ISO14585 | Винт самонарезающий | H1/450 |

| Заполнение 56 мм | |
|---|---|
| Lс=Lнс-130; Hс=Hнс-130 | 2 |

1. Артикулы профилей штапиков, резиновых уплотнителей и подкладок опорных выбирать в зависимости от толщины заполнения (см. раздел 02.02 – Таблица остекления).
2. Размеры и количество профиля тяги AYPC.C48.0612 (AYPC.W62.0607) определяется типом применяемой фурнитуры и габаритами створки (Lнс и Hнс).

* Возможно использование других комплектующих (см. раздел 02.03 – Узловые решения).

** Количество удаляемого уплотнителя фальца AYPC.W77.0908 зависит от типа открывания и количества устанавливаемых опорных подкладок.

*** (см. раздел 02.04 – Обработка и сборка (стр. 02.04.15 и стр. 02.04.41).

## Пример расчета оконного блока с установкой в фасад

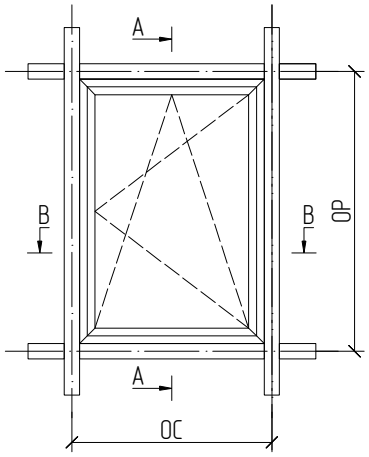


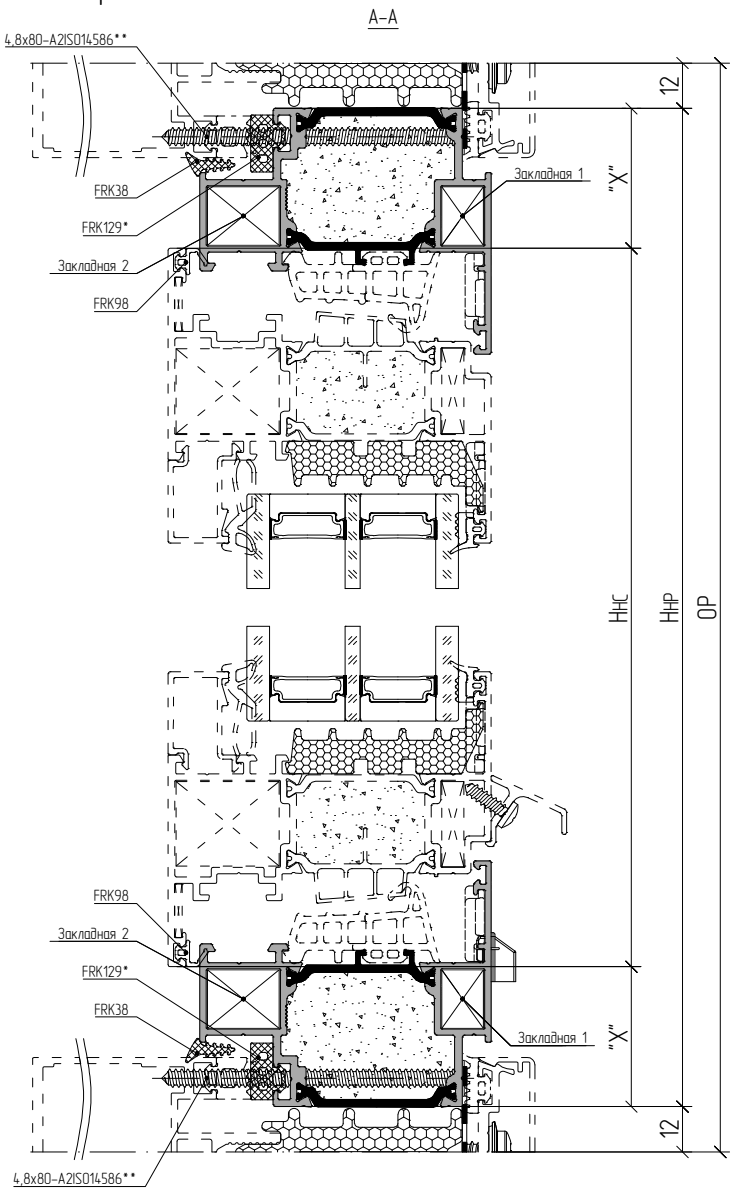


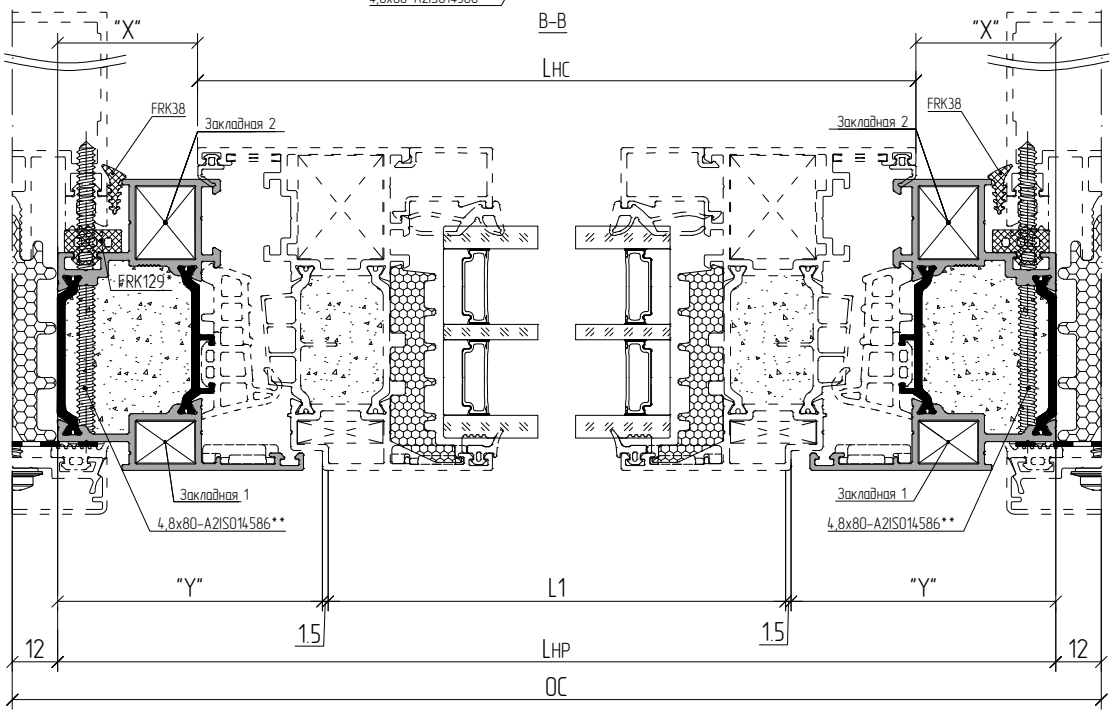

## Пример расчета оконного блока с установкой в фасад

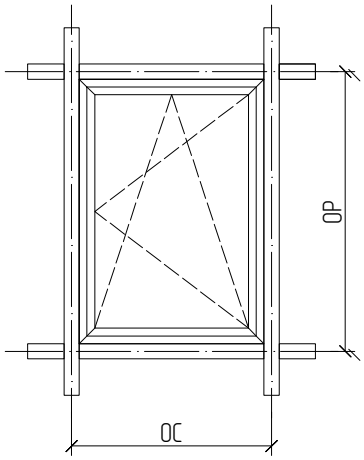


| Профиль рамы | Уплотнитель | | Винты самонарезающие | | Заглушка Ø10 мм |
|---|---|---|---|---|---|
| | FRK38 | FRK129 * | 4,8x80-A2 ISO14586 ** | 3,9x19-A2 ISO14585 | AYPC.SL160.0928 |
| AYPC.W77.3.0130, AYPC.W77.3.0131, AYPC.W77.3.0132, AYPC.W77.3.0133, | (LHP+HHP)x2 | LHPx2+HHPx2 | (LHP+HHP)x2/450 | - | - |

| Профиль рамы | | Профиль створки | Профиль отлива | Закладная угловая | |
|---|---|---|---|---|---|
| Артикул | Размер / Кол-во | Размер / Кол-во | Размер / Кол-во | Закладная 1 / Кол-во | Закладная 2 / Кол-во |
| AYPC.W77.3.0130 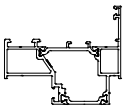 | LHP=OC-24 / 2 шт. | LHC=LHP-74 / 2 шт. | L1=LHP-143 / 1 шт. | AYPC.W62.0969-01 4 шт. | AYPC.W62.0969-02 4 шт. |
| | HHP=OP-24 / 2 шт. | HHC=HHP-74 / 2 шт. | | | |
| AYPC.W77.3.0131 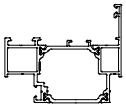 | LHP=OC-24 / 2 шт. | LHC=LHP-74 / 2 шт. | L1=LHP-143 / 1 шт. | AYPC.W62.0969-01 4 шт. | AYPC.W62.0969-02 4 шт. |
| | HHP=OP-24 / 2 шт. | HHC=HHP-74 / 2 шт. | | | |
| AYPC.W77.3.0132 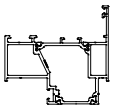 | LHP=OC-24 / 2 шт. | LHC=LHP-90 / 2 шт. | L1=LHP-159 / 1 шт. | AYPC.W62.0953-01 4 шт. | AYPC.W62.0953-02 4 шт. |
| | HHP=OP-24 / 2 шт. | HHC=HHP-90 / 2 шт. | | | |
| AYPC.W77.3.0133 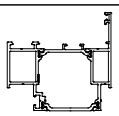 | LHP=OC-24 / 2 шт. | LHC=LHP-90 / 2 шт. | L1=LHP-159 / 1 шт. | AYPC.W62.0953-01 4 шт. | AYPC.W62.0953-02 4 шт. |
| | HHP=OP-24 / 2 шт. | HHC=HHP-90 / 2 шт. | | | |

Примечание:
* Выбор уплотнителя зависит от толщины заполнения (см. раздел 02.02 – Таблица остекления).
** Выбор винта самонарезающего зависит от толщины заполнения (см. раздел 02.02 – Таблица остекления).
Информация по подбору и расчету профилей и комплектующих для створки и примыкания оконного блока размещена ранее в разделе.

## Пример расчета оконного блока с установкой в фасад

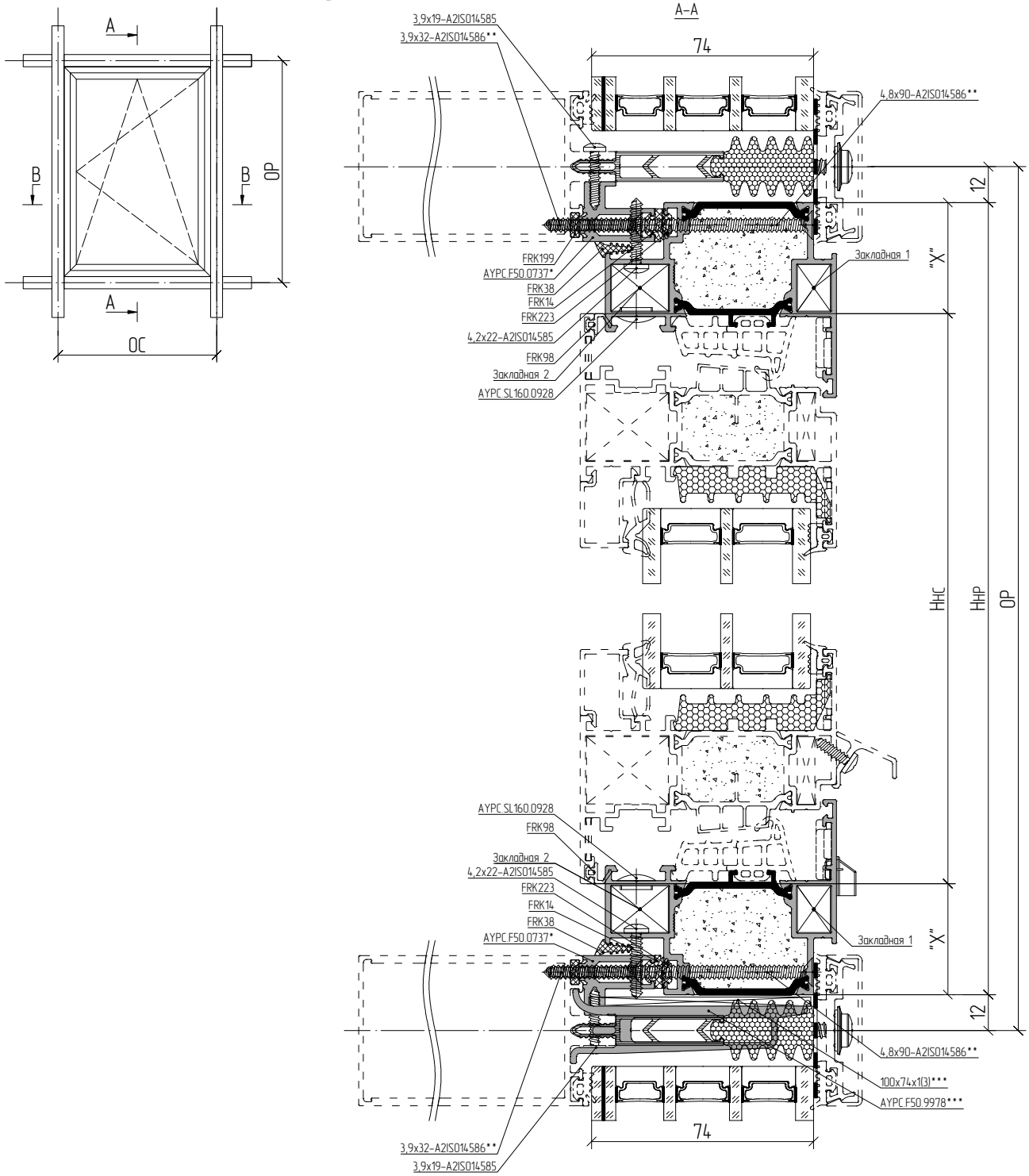


| Профиль рамы | Уплотнитель | | | Винты самонарезающие | | | | Заглушка Ø10 мм | Опорная подкладка, шт | Рихтовочная подкладка, шт |
|---|---|---|---|---|---|---|---|---|---|---|
| | FRK38 | FRK223 | FRK14 | 4,8x100–A2 ISO14586 ** | 3,9x19–A2 ISO14585 | 3,9x32–A2 ISO14586 | 3,9x38–A2 ISO14586 | AYPC.SL160.0928 | AYPC.F50.9978*** | 100x74x1(3)*** |
| AYPC.W77.3.0131, AYPC.W77.3.0133 | (Lнр+Hнр)x2 | (Lнр+Hнр)x2 | (Lнр+Hнр)x2 | (Lнр+Hнр)x2/450 | (Lнр+Hнр)x2/450 | (OC–10)x2/450 | (OP–50)x2/450 | (OC+OP–60)x2/450 | 2 | 2 |

Примечание:
* Выбор профиля адаптера зависит от толщины заполнения (см. раздел 02.02 – Таблица остекления).
** Выбор винта самонарезающего зависит от толщины заполнения (см. раздел 02.02 – Таблица остекления).
*** Выбор опорной и рихтовочной подкладки зависит от толщины заполнения (см. раздел 02.02 – Таблица остекления).
Информация по подбору и расчету профилей и комплектующих для створки и примыкания оконного блока размещена ранее в разделе.

## Пример расчета оконного блока с установкой в фасад

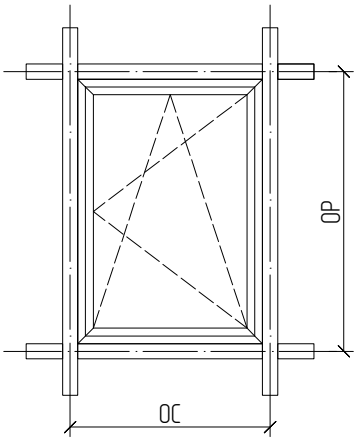


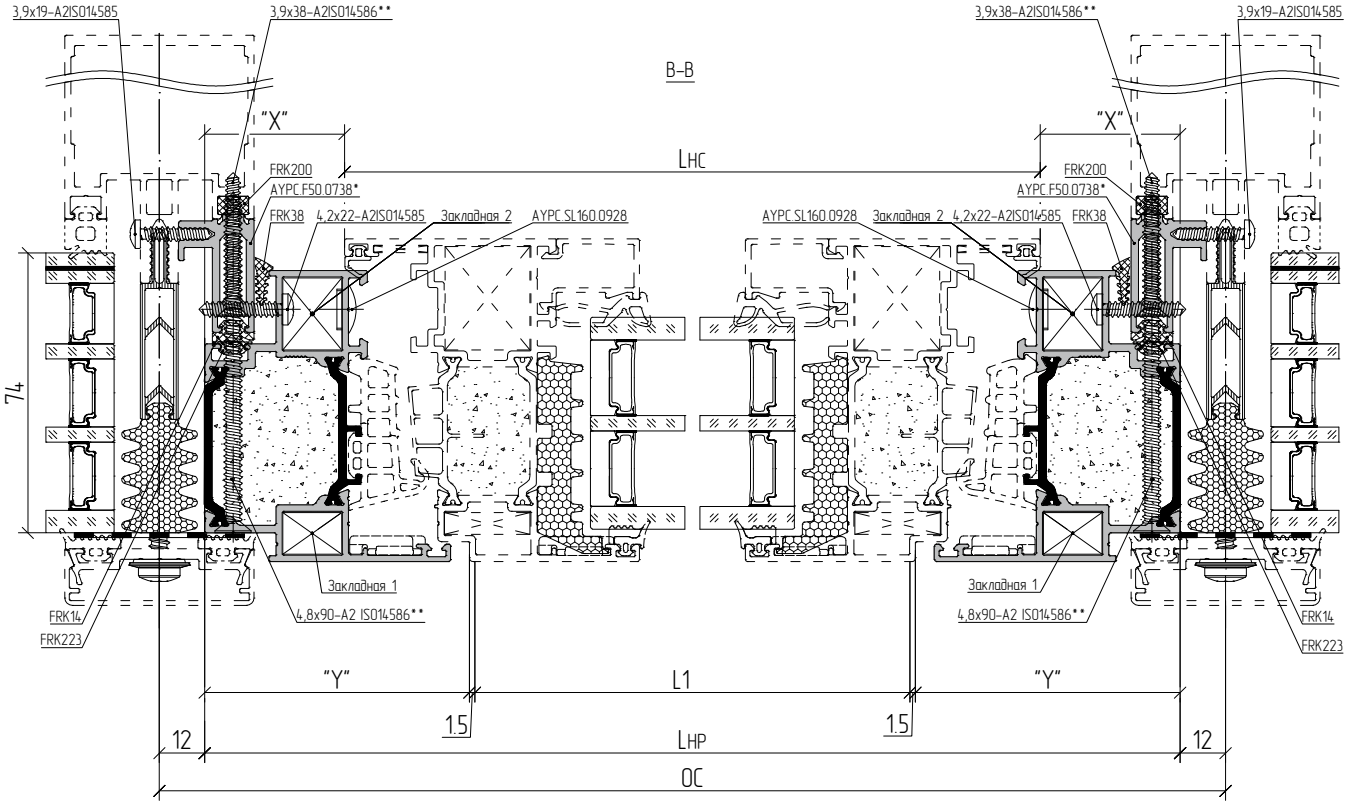


| Профиль рамы | | Профиль створки | Профиль отлива | Закладная угловая | |
|---|---|---|---|---|---|
| Артикул | Размер / Кол-во | Размер / Кол-во | Размер / Кол-во | Закладная 1 / Кол-во | Закладная 2 / Кол-во |
| AYPC.W77.3.0131 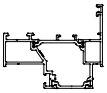 | LHP=OC-24 / 2 шт. | LHC=LHP-74 / 2 шт. | L1=LHP-143 / 1 шт. | AYPC.W62.0969-01 4 шт. | AYPC.W62.0969-02 4 шт. |
| | HHP=OP-24 / 2 шт. | HHC=HHP-74 / 2 шт. | | | |
| AYPC.W77.3.0133 | LHP=OC-24 / 2 шт. | LHC=LHP-90 / 2 шт. | L1=LHP-159 / 1 шт. | AYPC.W62.0953-01 4 шт. | AYPC.W62.0953-02 4 шт. |
| | HHP=OP-24 / 2 шт. | HHC=HHP-90 / 2 шт. | | | |

Примечание:
* Выбор профиля адаптера зависит от толщины заполнения (см. раздел 02.02 – Таблица остекления).
** Выбор винта самонарезающего зависит от толщины заполнения (см. раздел 02.02 – Таблица остекления).
Информация по подбору и расчету профилей и комплектующих для створки и примыкания оконного блока размещена ранее в разделе.

АЛЮТЕХ
АЛЮМИНИЕВЫЕ
ПРОФИЛЬНЫЕ СИСТЕМЫ

# ALT W72 HS

# СКРЫТАЯ СТВОРКА


**Описание системы W77 HS** . . . . . 03.01.01

**Таблица остекления** . . . . . 03.02.01

**Сечения и узловые решения** . . . . . 03.03.01

**Обработка и сборка** . . . . . 03.04.01

**Примеры расчетов типовых конструкций** . . . . . 03.05.01

Решение обладает преимуществами с точки зрения эстетики и дизайна за счёт полностью скрытой в раме створки, максимальной остеклённой конструкций и одинаковым внешним видом глухой и створочной частей окна, что придаёт фасадам изысканный внешний вид. Система отличается высокими показателями по теплоизоляции и герметичности при минималистичном виде окна со стороны улицы.

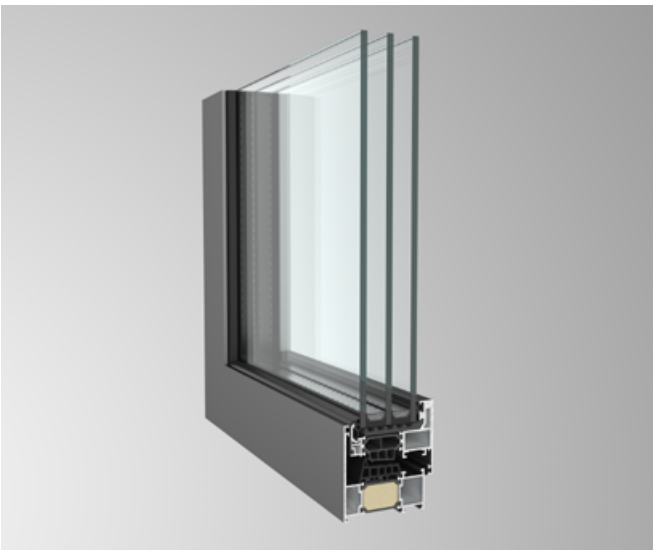

Решение обладает преимуществами с точки зрения эстетики и дизайна за счёт полностью скрытой в раме створки, максимальной остеклённой конструкций и одинаковым внешним видом глухой и створочной частей окна, что придаёт фасадам изысканный внешний вид. Система отличается высокими показателями по теплоизоляции и герметичности при минималистичном виде окна со стороны улицы.

Высокие эксплуатационные показатели делают систему подходящей для большинства зданий различного назначения. Высокая технологичность обработки и сборки всех решений делает систему максимально удобной и быстрой для любого переработчика. Отличительной особенностью системы ALT W77 HS, по сравнению с аналогичными системами, является отсутствие сложных операций фрезеровки профилей при сборке конструкций, что значительно упрощает эту работу, снижает трудоемкость, повышает качество изделия. Также система способна удовлетворить любого архитектора и заказчика наличием различных вариантов по дизайну профилей и применяемой фурнитуре.

Система ALT W77 HS имеет базовую глубину 77 мм для рамы и 79,2 мм для створки. В качестве заполнения в конструкциях серии ALT W77 HS может быть использовано заполнение толщиной от 38 до 54 мм (для створки) и от 36 до 56 мм (для глухих элементов). Преимущество системы — установка заполнений на опорные подкладки, которые крепятся в самую усиленную часть створки — верхнюю часть внутреннего алюминиевого профиля.

Окна со скрытой створкой имеют три контура уплотнения.

Из профилей системы и комплектующих изделий с использованием различной фурнитуры возможно изготовление следующих типов изделий:

- одностворчатые окна;
- двухстворчатые окна;
- окна, встроенные в проём;
- окна в рамном или ленточном витраже;
- окна в стоечно-ригельном фасаде.

Двухстворчатые окна могут быть реализованы:

- с применением профиля импоста;
- с применением профиль штульпа (на пассивную створку).

В окнах реализованы различные виды открывания створки, что позволяет использовать окно в любом интерьере, делая его наиболее практичным и функциональным:

- поворотное открывание створки;
- откидное открывание створки;
- поворотно-откидное открывание створки.

Способы открывания створок могут быть:

- ручное открывание створки;
- автоматический привод створки.

# Структура оконной серии W77HS

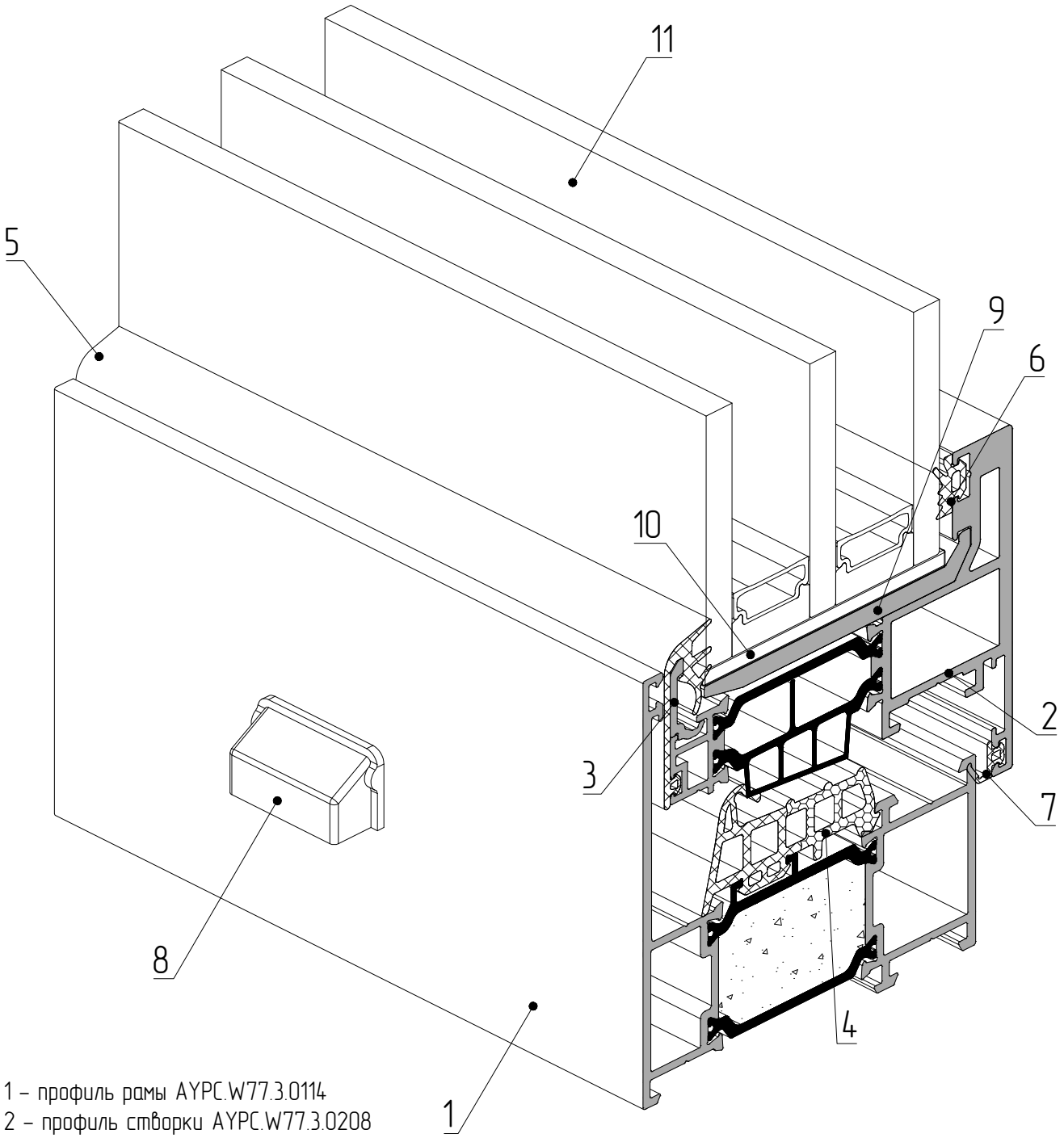


1 – профиль рамы AYPC.W77.3.0114
2 – профиль створки AYPC.W77.3.0208
3 – профиль штапика AYPC.W72.0601
4 – уплотнитель резиновый FRK234
5 – уплотнитель резиновый FRK97
6 – уплотнитель резиновый FRK14
7 – уплотнитель резиновый FRK98
8 – комплект заглушки водоотвода с клапаном AYPC.C48.0919M-01
9 – подкладка опорная AYPC.F50.0952-02
10 – набор рихтовочных подкладок 100x56x3 (100x56x1)
11 – заполнение 54 мм

# Структура оконной серии W77HS

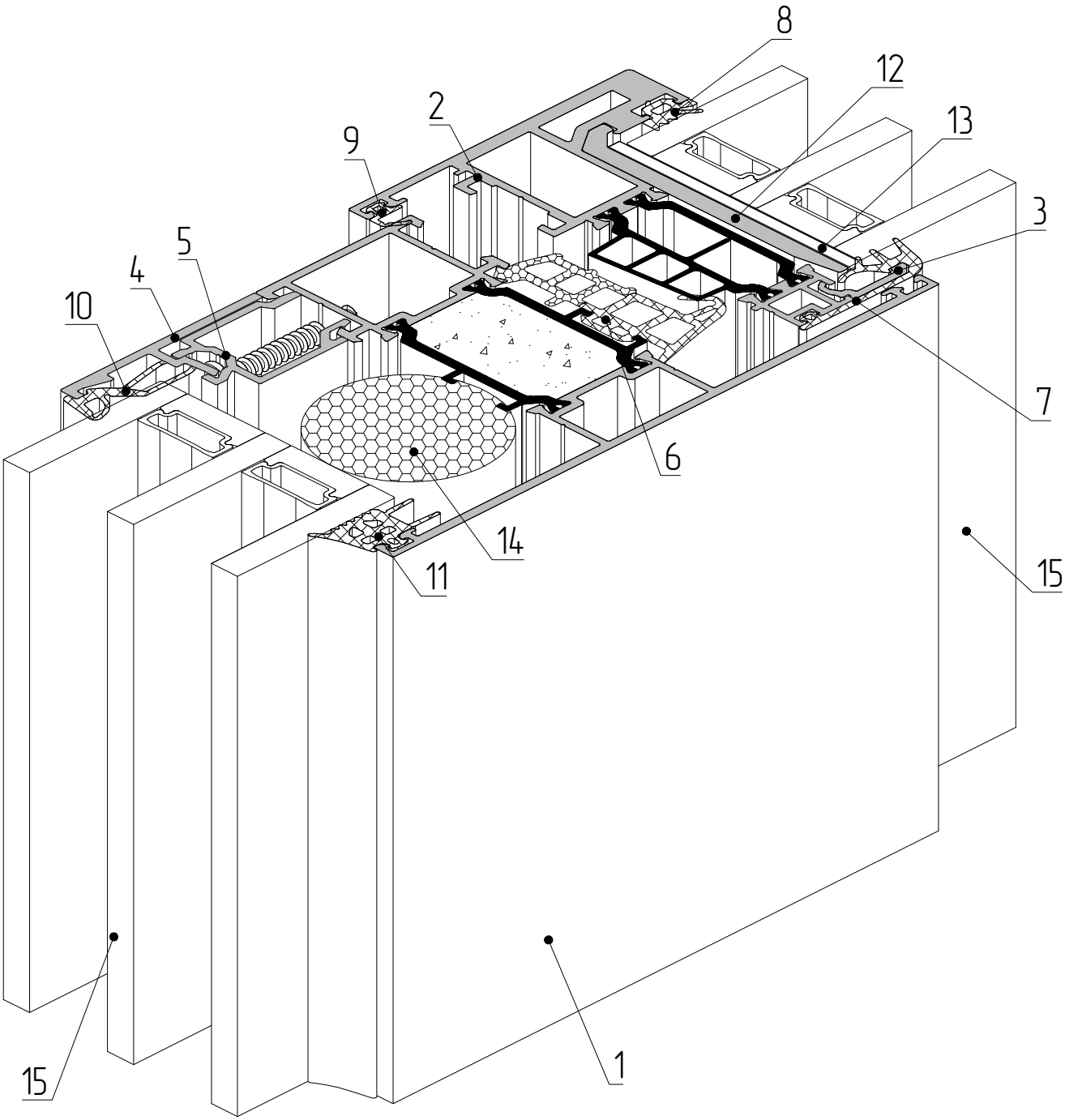


1 – профиль импоста AYPC.W77.3.0310
2 – профиль створки AYPC.W77.3.0208
3 – профиль штапика AYPC.W72.0601
4 – профиль штапика AYPC.W72.0608
5 – профиль штапика AYPC.W72.0607
6 – уплотнитель резиновый FRK234
7 – уплотнитель резиновый FRK97
8 – уплотнитель резиновый FRK14
9 – уплотнитель резиновый FRK98
10 – уплотнитель резиновый FRK193
11 – уплотнитель резиновый FRK180
12 – подкладка опорная AYPC.F50.0952-02
13 – набор рихтовочных подкладок 100x56x3 (100x56x1)
14 – вставка теплоизоляционная AYPC.W72.0916
15 – заполнение 54 мм

АЛЮТЕХ
ПРОФИЛЬНЫЕ СИСТЕМЫ

AYPC.W77.3.0114
AYPC.W77.3.0310
AYPC.W77.3.0312

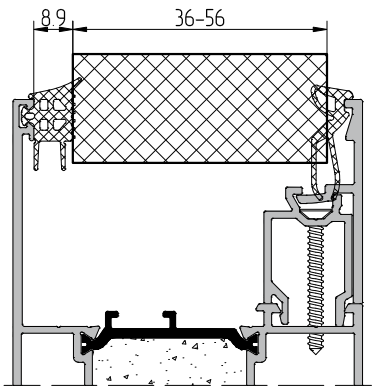


Примечание:
Данные, приведенные в таблице, являются справочными, их значения не являются единственно верными и предназначены для предварительных расчетов. При практическом использовании этих данных требуется проводить проверку правильности исходя из действительных параметров: точность изготовления заполнения (допуски); точность изготовления уплотнителей (допуски); условия установки уплотнителей и сборки конструкции; допуск профиля штапика и допуск на сборку комбинированного профиля. Для правильного функционирования конструкции уплотнитель необходимо устанавливать с натягом.

| Толщина заполнения, мм | Наружный уплотнитель | Внутренний уплотнитель | | | | | Соответствие штапиков | | |
|---|---|---|---|---|---|---|---|---|---|
| | FRK180 | FRK191 | FRK192 | FRK193 | FRK194 | FRK231 | Штапики с полимерным покрытием | Штапики с анодным покрытием | Противовзломные штапики |
| | 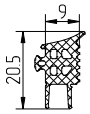 | | | 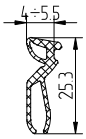 | | | | | |
| 36 | ● | | | | | ● | AYPC.W72.0611 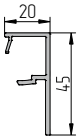 | ✕ | ✕ |
| 38 | ● | | ● | | ● | | | | |
| 40 | ● | ● | | ● | | | | | |
| 42 | ● | | ● | | ● | | AYPC.W72.0610 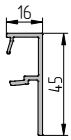 | ✕ | ✕ |
| 44 | ● | ● | | ● | | | | | |
| 46 | ● | | ● | | ● | | AYPC.W72.0609 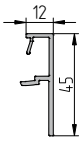 | ✕ | ✕ |
| 48 | ● | ● | | ● | | | | | |
| 50 | ● | | ● | | ● | | AYPC.W72.0606 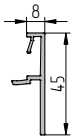 | ✕ | ✕ |
| 52 | ● | ● | | ● | | | | | |
| 54 | ● | | ● | | ● | | AYPC.W72.0608 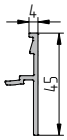 | ✕ | ✕ |
| 56 | ● | ● | | ● | | | | | |

Применение опорных и рихтовочных подкладок

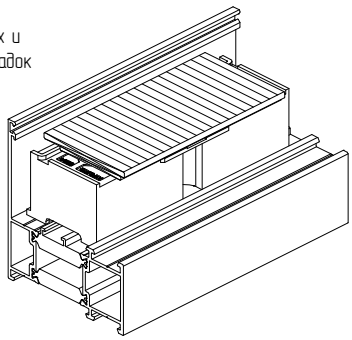

03.02.03 03.04.25

| Профили створки | Толщина заполнения, мм | Внутренний уплотнитель |
|---|---|---|
| 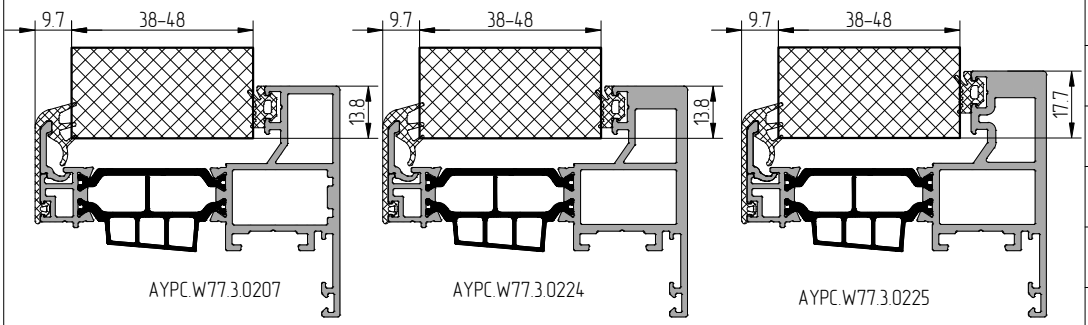  | 38 | FRK19 |
| | 40 | FRK18 |
| | 42 | FRK17 |
| | 44 | FRK16 |
| | 46 | FRK15 |
| | 48 | FRK14 |
| 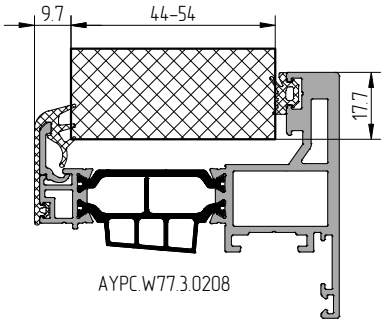  | 44 | FRK19 |
| | 46 | FRK18 |
| | 48 | FRK17 |
| | 50 | FRK16 |
| | 52 | FRK15 |
| | 54 | FRK14 |

| Уплотнители заполнения | Наружный уплотнитель | Внутренний уплотнитель | | | | | |
|---|---|---|---|---|---|---|---|
| | 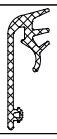 | | | | | | |
| Артикул | FRK97 | FRK14 | FRK15 | FRK16 | FRK17 | FRK18 | FRK19 |

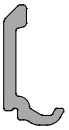

AYPC.W72.0601

Применение опорных и рихтовочных подкладок

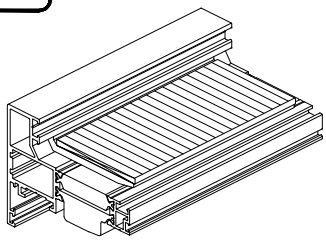

03.02.03 03.04.25

Примечание:
Данные по уплотнителям FRK14–FRK19 приведены в каталоге серии ALT F50.
Данные, приведенные в таблице, являются справочными, их значения не являются единственно верными и предназначены для предварительных расчетов. При практическом использовании этих данных требуется проводить проверку правильности исходя из действительных параметров: точность изготовления заполнения (допуски); точность изготовления уплотнителей (допуски); условия установки уплотнителей и сборки конструкции; допуск профиля штапика и допуск на сборку комбинированного профиля.
Для правильного функционирования конструкции уплотнитель необходимо устанавливать с натягом.

| Профили системы | Толщина заполнения, мм | Подкладка опорная + Уплотнитель фальца | Подкладка рихтовочная |
|---|---|---|---|
| 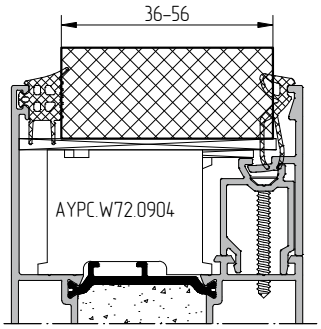  | 36–38 | AYPC.W72.0904 + AYPC.W72.0916 | 100x38x2<br>100x50x3 |
| | 40–42 | | 100x38x2<br>100x56x3 |
| | 44–48 | | 100x44x2<br>100x56x3 |
| | 50–54 | | 100x50x2<br>100x62x3 |
| | 56 | | 100x50x2<br>100x68x3 |
| 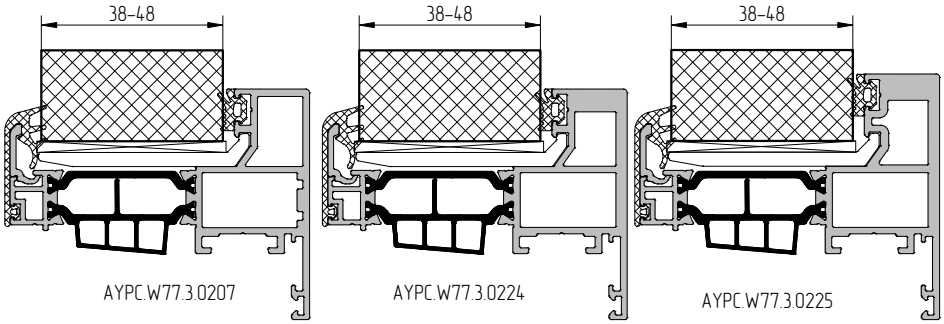  | 38–48 | AYPC.F50.0952–01 + AYPC.F50.1932 | 100x50x1(3) |
| 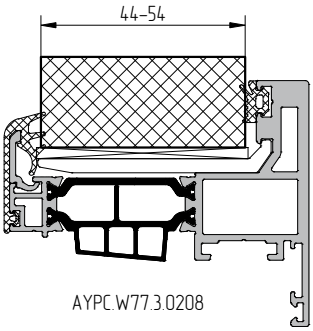  | 44–54 | AYPC.F50.0952–02 + AYPC.F50.1932 | 100x56x1(3) |

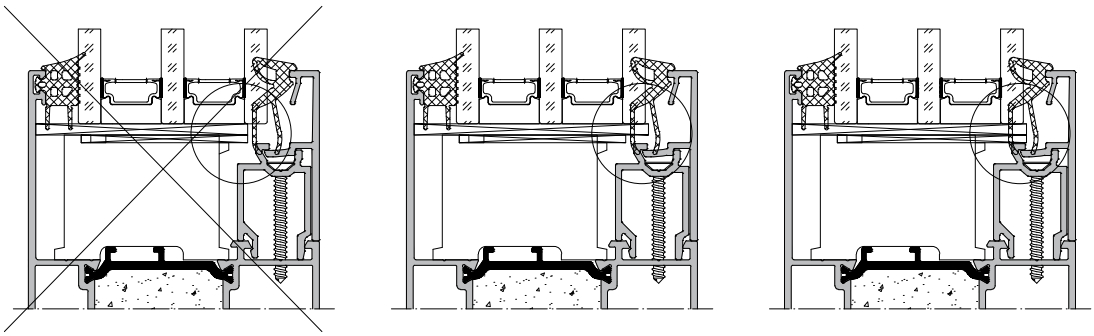

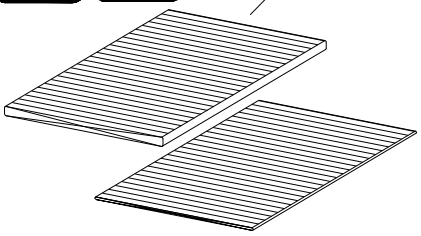

Для правильного позиционирования установить на силикон

# Установка оконных блоков серии ALT W77HS в фасад ALT F50 с применением спецпрофилей рам AYPC.W77.3.0134, AYPC.W77.3.0135

Стойка

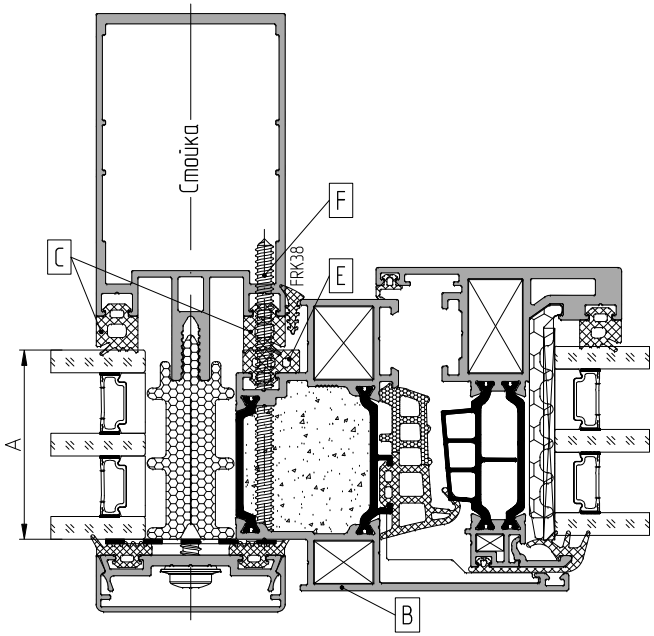


Ригель внахлест

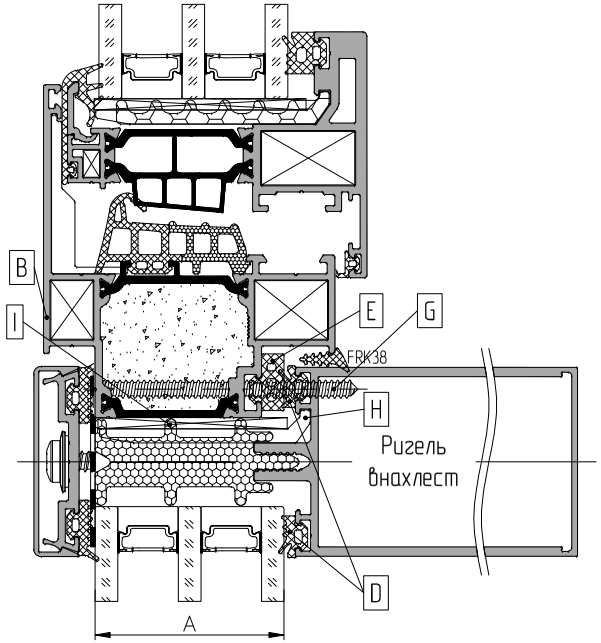


| Толщина заполнения, мм | Профиль рамы | Уплотнитель | | | Винт самонарезающий | | Опорная подкладка | Рихтовочная подкладка |
|---|---|---|---|---|---|---|---|---|
| | | на стойке | на ригеле внахлест | на раме | на стойке, шаг 450 мм | на ригеле внахлест, шаг 450 мм | | |
| A | B | C | D | E | F | G | H | I |
| 34 | AYPC.W77.3.0134 | FRK19 | FRK16 | FRK127 | 4,8x70-A2ISO14586 | | AYPC.F50.0941-02 | 100x38x1 (100x38x3) |
| 36 | | FRK18 | FRK15 | FRK128 | | | | |
| 38 | | FRK17 | FRK14 | FRK129 | | | | |
| 40 | | FRK19 | FRK16 | FRK130 | 4,8x70-A2ISO14586 | | AYPC.F50.0952 | 100x44x1 (100x44x3) |
| 42 | | FRK18 | FRK15 | FRK131 | | | | |
| 44 | | FRK17 | FRK14 | FRK132 | | | | |
| 46 | AYPC.W77.3.0135 | FRK19 | FRK16 | FRK127 | 4,8x80-A2ISO14586 | | AYPC.F50.0952-01 | 100x50x1 (100x50x3) |
| 48 | | FRK18 | FRK15 | FRK128 | | | | |
| 50 | | FRK17 | FRK14 | FRK129 | | | | |

Данные по комплектации и применимости представлены в разделах "Данные для заказа" и "Таблицы остекления" каталога серии ALT F50

# ТАБЛИЦА ОСТЕКЛЕНИЯ

## Установка оконных блоков серии ALT W77HS в фасад ALT F50 с применением спецпрофилей рам AYPC.W77.3.0135

Стойка

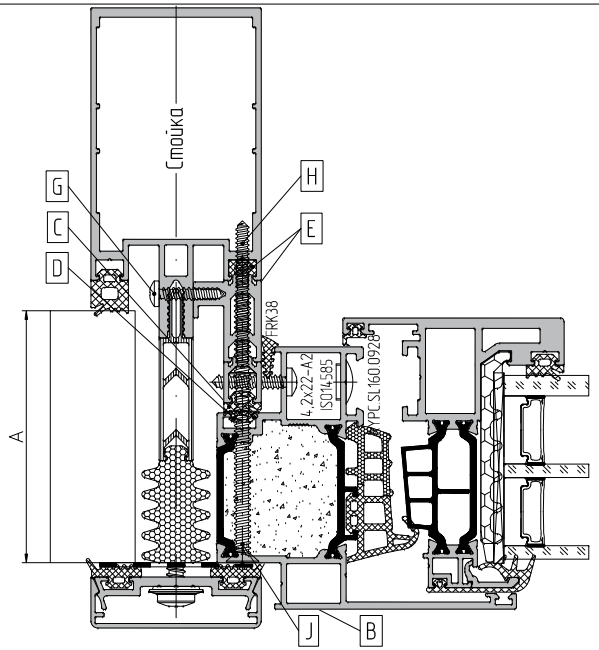


Ригель внахлест

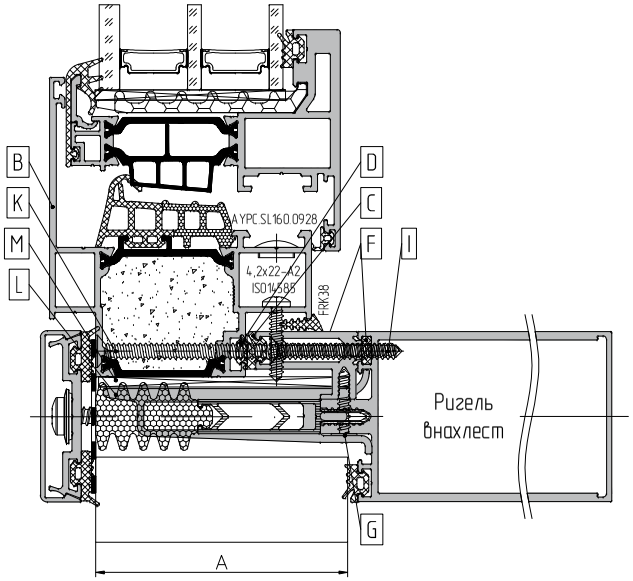


| Толщина заполнения, мм | Профиль рамы | Уплотнитель | | Профиль адаптера | | Винт самонарезающий | | | | | Опорная подкладка | Рихтовочная подкладка |
|---|---|---|---|---|---|---|---|---|---|---|---|---|
| | | на стойке / на ригеле внахлест | на раме | на стойке | на ригеле внахлест | для профиля адаптера, шаг 450 мм | для профиля адаптера на стойке, шаг 450 мм | для профиля адаптера на ригеле внахлест, шаг 450 мм | для рамы на стойке, шаг 450 мм | для рамы на ригеле внахлест, шаг 450 мм | | |
| A | B | C | D | E | F | G | H | I | J | K | L | M |
| 52 | AYPC.W77.3.0135 | FRK14 | FRK223 | AYPC.F50.0736 / FRK200 | AYPC.F50.0735 / FRK199 | 3,9x19-A2 ISO14585 | 3,9x25-A2ISO14586 | 3,9x19-A2ISO14586 | 4,8x80-A2ISO14586 | | AYPC.F50.0952-02 | 100x56x1 (100x56x3) |
| 54 | | | | | | | | | | | | |
| 56 | | | | | | | | | | | | |
| 58 | | | | AYPC.F50.0737 / FRK200 | AYPC.F50.0736 / FRK199 | | 3,9x32-A2ISO14586 | 3,9x25-A2ISO14586 | 4,8x90-A2ISO14586 | | AYPC.F50.0952-03 | 100x62x1 (100x62x3) |
| 60 | | | | | | | | | | | | |
| 62 | | | | | | | | | | | | |
| 64 | | | | AYPC.F50.0738 / FRK200 | AYPC.F50.0737 / FRK199 | | 3,9x38-A2ISO14586 | 3,9x32-A2ISO14586 | 4,8x90-A2ISO14586 | | AYPC.F50.0952-04 | 100x68x1 (100x68x3) |
| 66 | | | | | | | | | | | | |
| 68 | | | | | | | | | | | | |
| 70 | | | | AYPC.F50.0737 + AYPC.F50.0702 / FRK200 | AYPC.F50.0738 / FRK199 | | 3,9x45-A2ISO14586 | 3,9x38-A2ISO14586 | 4,8x90-A2ISO14586 | | AYPC.F50.9978 | 100x74x1 (100x74x3) |
| 72 | | | | | | | | | | | | |
| 74 | | | | | | | | | | | | |

АЛЮТЕХ ПРОФИЛЬНЫЕ СИСТЕМЫ

# ТАБЛИЦА ОСТЕКЛЕНИЯ

## Установка оконных блоков серии ALT W77HS в фасад ALT F50 с применением спецпрофиля рамы AYPC.W77.3.0134, AYPC.W77.3.0135

Стойка

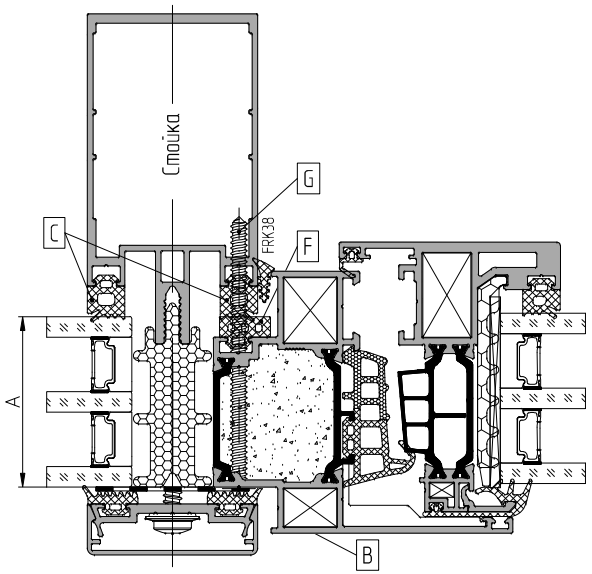


Ригель 2-го уровня фрезеровка внахлест

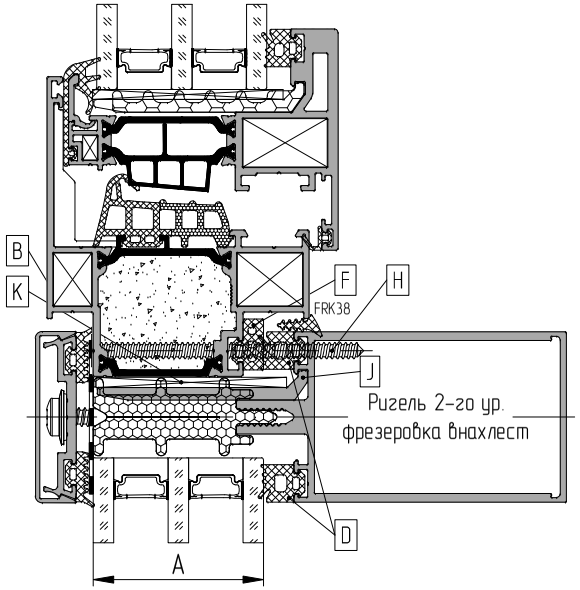


Ригель внахлест

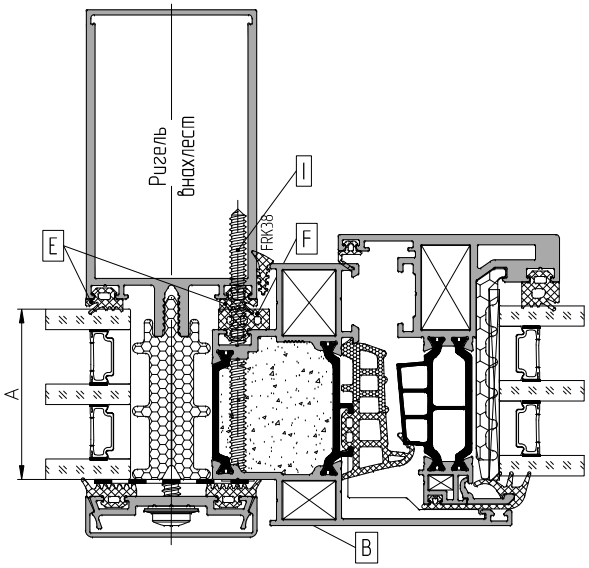


| Толщина заполнения, мм | Профиль рамы | Уплотнитель | | | | Винт самонарезающий | | | Опорная подкладка | Рихтовочная подкладка |
|---|---|---|---|---|---|---|---|---|---|---|
| | | на стойке | на ригеле 2-го уровня фрезеровка внахлест | на ригеле внахлест | на раме | на стойке, шаг 450 мм | на ригеле 2-го уровня фрезеровка внахлест, шаг 450 мм | на ригеле внахлест, шаг 450 мм | | |
| A | B | C | D | E | F | G | H | I | J | K |
| 34 | AYPC.W77.3.0134 | FRK19 | FRK19 | FRK16 | FRK127 | 4,8x70-A2ISO14586 | | | AYPC.F50.0952 | 100x44x3 (100x44x1) |
| 36 | | FRK18 | FRK18 | FRK15 | FRK128 | | | | | |
| 38 | | FRK17 | FRK17 | FRK14 | FRK129 | | | | | |
| 40 | | FRK19 | FRK19 | FRK16 | FRK130 | 4,8x70-A2ISO14586 | | | AYPC.F50.0952-01 | 100x50x3 (100x50x1) |
| 42 | | FRK18 | FRK18 | FRK15 | FRK131 | | | | | |
| 44 | | FRK17 | FRK17 | FRK14 | FRK132 | | | | | |
| 46 | AYPC.W77.3.0135 | FRK19 | FRK19 | FRK16 | FRK127 | 4,8x80-A2ISO14586 | | | AYPC.F50.0952-02 | 100x56x3 (100x56x1) |
| 48 | | FRK18 | FRK18 | FRK15 | FRK128 | | | | | |
| 50 | | FRK17 | FRK17 | FRK14 | FRK129 | | | | | |

Данные по комплектации и применимости представлены в разделах "Данные для заказа" и "Таблицы остекления" каталога серии ALT F50

# Установка оконных блоков серии ALT W77HS в фасад ALT F50 с применением спецпрофиля рамы AYPC.W77.3.0135

Стойка

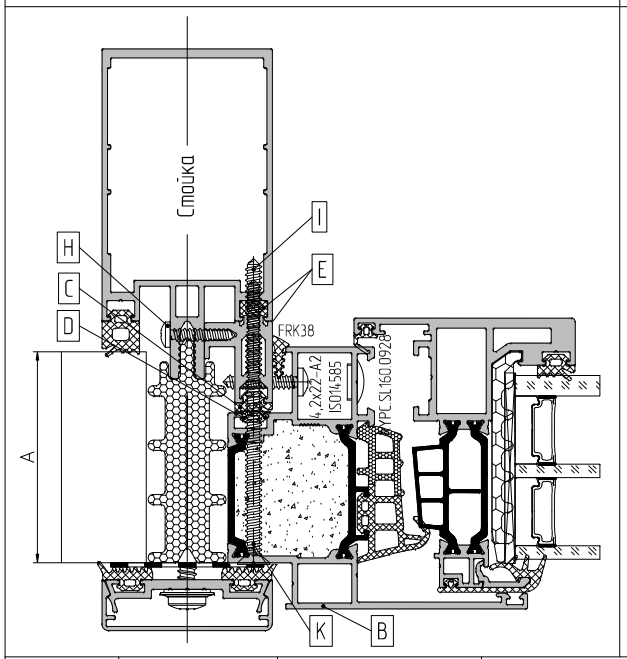


Ригель 2-го уровня фрезеровка внахлест

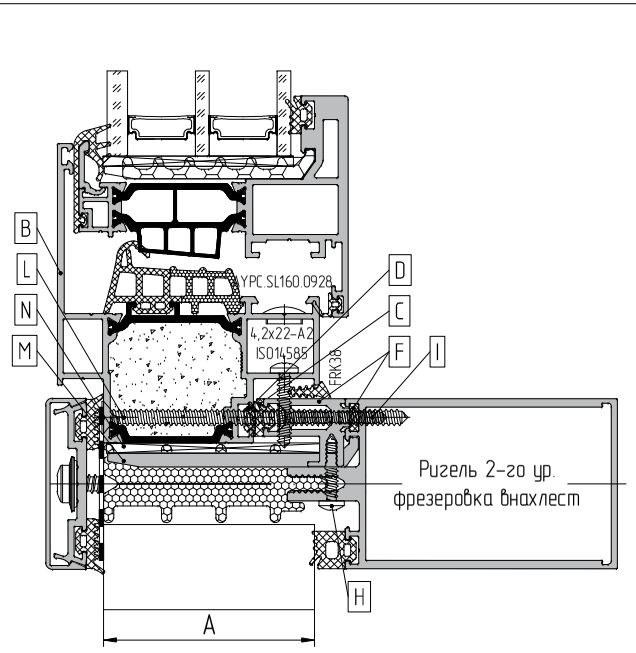


Ригель внахлест

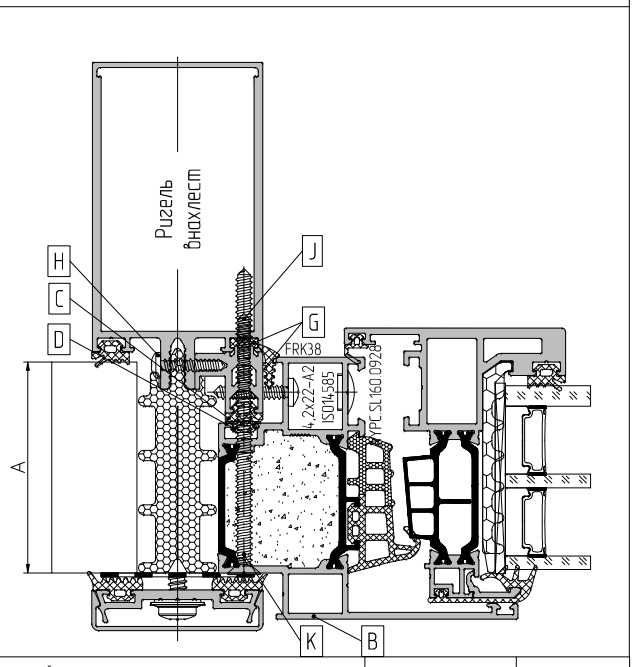


| Толщина заполнения, мм | Профиль рамы | Уплотнитель | | Профиль адаптера | | | Винт самонарезающий | | | | | Опорная подкладка | Рихтовочная подкладка |
|---|---|---|---|---|---|---|---|---|---|---|---|---|---|
| | | на стойке / на ригеле 2-го уровня фрезеровка внахлест / на ригеле внахлест | на раме | на стойке | на ригеле 2-го уровня фрезеровка внахлест | на ригеле внахлест | для профиля адаптера, шаг 450 мм | для профиля адаптера на стойке / на ригеле 2-го уровня фрезеровка внахлест, шаг 450 мм | для профиля адаптера на ригеле внахлест, шаг 450 мм | для рамы на стойке / на ригеле 2-го уровня фрезеровка внахлест, шаг 450 мм | для рамы на ригеле внахлест, шаг 450 мм | | |
| A | B | C | D | E | F | G | H | I | J | K | L | M | N |
| 52 | AYPC.W77.3.0135 | FRK14 | FRK223 | AYPC.F50.0736 / FRK200 | AYPC.F50.0736 / FRK199 | AYPC.F50.0735 / FRK199 | 3,9x19-A2 ISO14585 | 3,9x25-A2ISO14586 | 3,9x19-A2ISO14586 | 4,8x80-A2ISO14586 | | AYPC.F50.0952-03 | 100x62x1 (100x62x3) |
| 54 | | | | | | | | | | | | | |
| 56 | | | | | | | | | | | | | |
| 58 | | | | AYPC.F50.0737 / FRK200 | AYPC.F50.0737 / FRK199 | AYPC.F50.0736 / FRK199 | | 3,9x32-A2ISO14586 | 3,9x25-A2ISO14586 | 4,8x90-A2ISO14586 | | AYPC.F50.0952-04 | 100x68x1 (100x68x3) |
| 60 | | | | | | | | | | | | | |
| 62 | | | | | | | | | | | | | |

# ТАБЛИЦА ОСТЕКЛЕНИЯ

## Установка оконных блоков серии ALT W77HS в фасад F50TT с применением спецпрофилей рам AYPC.W77.3.0134, AYPC.W77.3.0135

Стойка

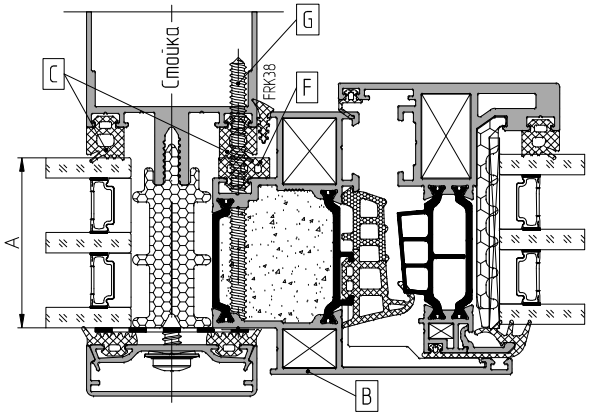


Ригель внахлест

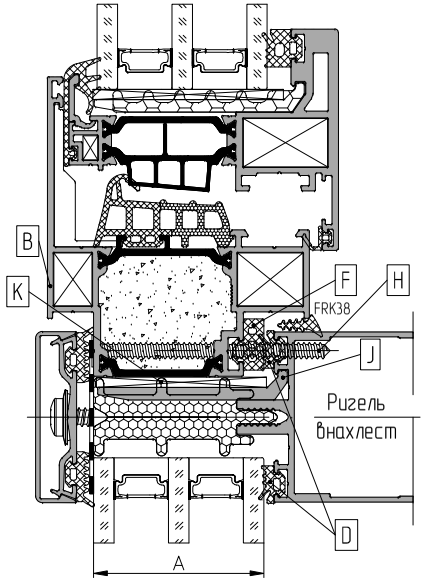


Стойка встык

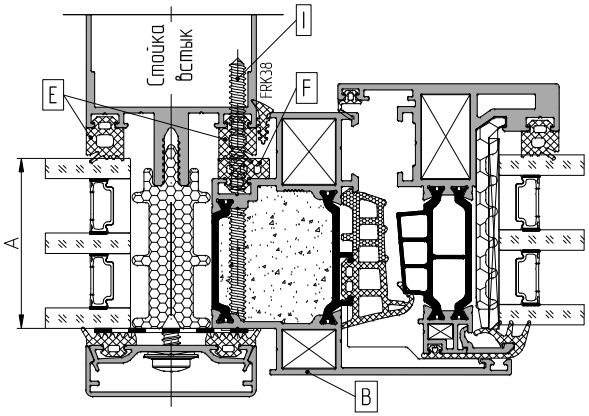


| Толщина заполнения, мм | Профиль рамы | Уплотнитель | | | | Винт самонарезающий | | | Опорная подкладка | Рихтовочная подкладка |
|---|---|---|---|---|---|---|---|---|---|---|
| | | на стойке | на ригеле внахлест | на стойке встык | на раме | на стойке, шаг 450 мм | на ригеле внахлест, шаг 450 мм | на стойке встык, шаг 450 мм | | |
| A | B | C | D | E | F | G | H | I | J | K |
| 34 | AYPC.W77.3.0134 | FRK19 | FRK16 | FRK19 | FRK127 | 4,8x60-A2ISO14586 | | | AYPC.F50.0941-02 | 100x38x1 (100x38x3) |
| 36 | | FRK18 | FRK15 | FRK18 | FRK128 | | | | | |
| 38 | | FRK17 | FRK14 | FRK17 | FRK129 | | | | | |
| 40 | | FRK19 | FRK16 | FRK19 | FRK130 | 4,8x70-A2ISO14586 | | | AYPC.F50.0952 | 100x44x1 (100x44x3) |
| 42 | | FRK18 | FRK15 | FRK18 | FRK131 | | | | | |
| 44 | | FRK17 | FRK14 | FRK17 | FRK132 | | | | | |
| 46 | AYPC.W77.3.0135 | FRK19 | FRK16 | FRK19 | FRK127 | 4,8x80-A2ISO14586 | | | AYPC.F50.0952-01 | 100x50x1 (100x50x3) |
| 48 | | FRK18 | FRK15 | FRK18 | FRK128 | | | | | |
| 50 | | FRK17 | FRK14 | FRK17 | FRK129 | | | | | |

Данные по комплектации и применимости представлены в разделах "Данные для заказа" и "Таблицы остекления" каталога серии ALT F50

# Установка оконных блоков серии ALT W77HS в фасад ALT F50TT с применением спецпрофиля рамы AYPC.W77.3.0135

Стойка

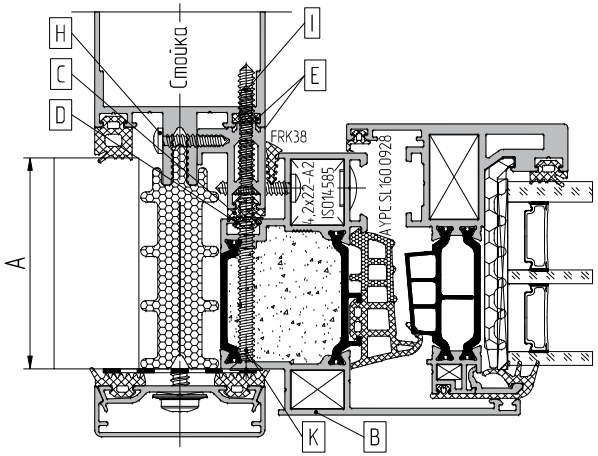


Ригель внахлест

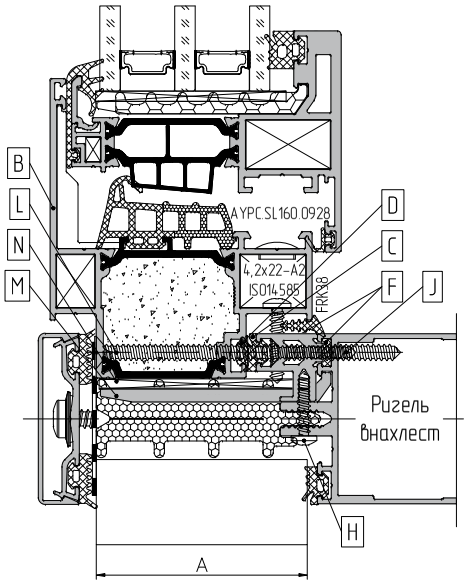


Стойка встык

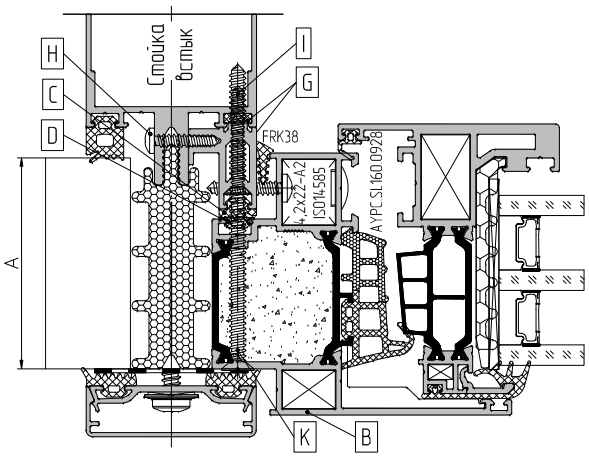


| Толщина заполнения, мм | Профиль рамы | Уплотнитель | | Профиль адаптера | | | Винт самонарезающий | | | | | Опорная подкладка | Рихтовочная подкладка |
|---|---|---|---|---|---|---|---|---|---|---|---|---|---|
| | | на стойке / на ригеле внахлест / на стойке встык | на раме | на стойке | на ригеле внахлест | на стойке встык | для профиля адаптера, шаг 450 мм | для профиля адаптера на стойке / на стойке встык, шаг 450 мм | для профиля адаптера на ригеле внахлест, шаг 450 мм | для рамы на стойке / на стойке встык, шаг 450 мм | для рамы на ригеле внахлест, шаг 450 мм | | |
| A | B | C | D | E | F | G | H | I | J | K | L | M | N |
| 52 | AYPC.W77.3.0135 | FRK14 | FRK223 | AYPC.F50.0736 / FRK199 | AYPC.F50.0735 / FRK199 | AYPC.F50.0736 / FRK199 | 3,9x19-A2 ISO14585 | 3,9x25-A2ISO14586 | 3,9x19-A2ISO14586 | 4,8x80-A2ISO14586 | | AYPC.F50.0952-02 | 100x56x1 (100x56x3) |
| 54 | | | | | | | | | | | | | |
| 56 | | | | | | | | | | | | | |
| 58 | | | | AYPC.F50.0737 / FRK199 | AYPC.F50.0736 / FRK199 | AYPC.F50.0737 / FRK199 | | 3,9x32-A2ISO14586 | 3,9x25-A2ISO14586 | 4,8x90-A2ISO14586 | | AYPC.F50.0952-03 | 100x62x1 (100x62x3) |
| 60 | | | | | | | | | | | | | |
| 62 | | | | | | | | | | | | | |
| 64 | | | | AYPC.F50.0738 / FRK199 | AYPC.F50.0737 / FRK199 | AYPC.F50.0738 / FRK199 | | 3,9x38-A2ISO14586 | 3,9x32-A2ISO14586 | 4,8x90-A2ISO14586 | | AYPC.F50.0952-04 | 100x68x1 (100x68x3) |
| 66 | | | | | | | | | | | | | |
| 68 | | | | | | | | | | | | | |

АЛЮТЕХ ПРОФИЛЬНЫЕ СИСТЕМЫ

# ТАБЛИЦА ОСТЕКЛЕНИЯ

## Установка оконных блоков серии ALT W77HS в фасад F50TT с применением спецпрофилей рам AYPC.W77.3.0134, AYPC.W77.3.0135

Стойка

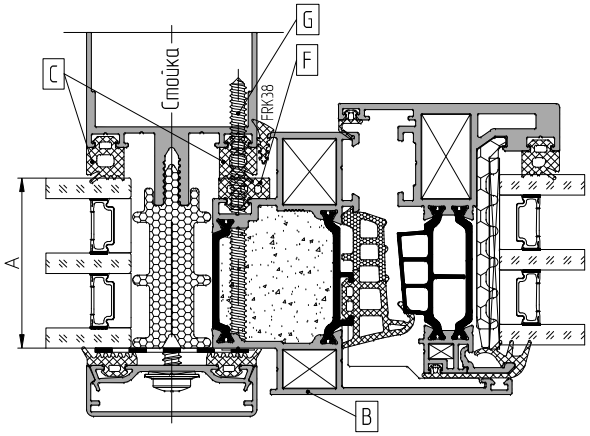


Ригель встык

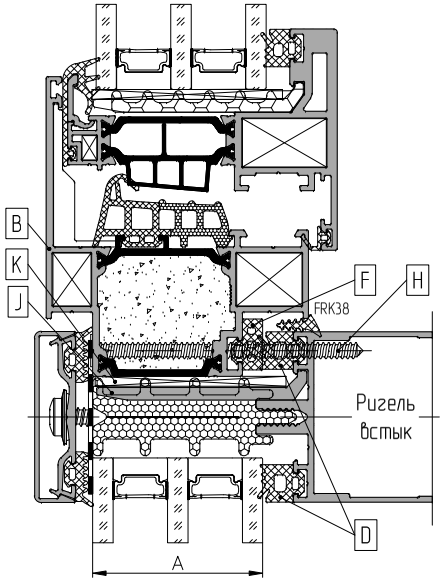


Ригель в качестве стойки встык

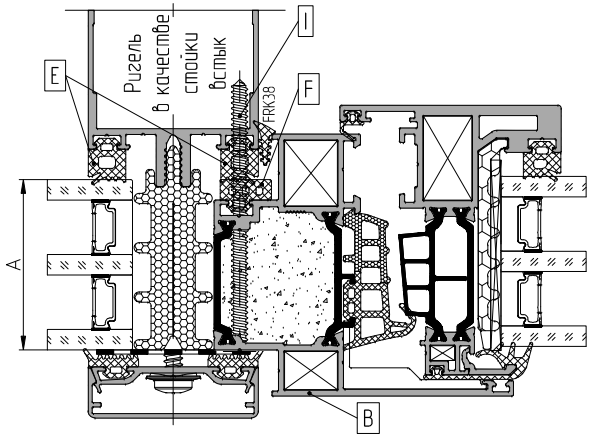


| Толщина заполнения, мм | Профиль рамы | Уплотнитель | | | | Винт самонарезающий | | | Опорная подкладка | Рихтовочная подкладка |
|---|---|---|---|---|---|---|---|---|---|---|
| | | на стойке | на ригеле встык | на ригеле в качестве стойки встык | на раме | на стойке, шаг 450 мм | на ригеле встык, шаг 450 мм | на ригеле в качестве стойки встык, шаг 450 мм | | |
| A | B | C | D | E | F | G | H | I | J | K |
| 34 | AYPC.W77.3.0134 | FRK19 | FRK19 | FRK19 | FRK127 | 4,8x60-A2ISO14586 | | | AYPC.F50.0952 | 100x44x1 (100x44x3) |
| 36 | | FRK18 | FRK18 | FRK18 | FRK128 | | | | | |
| 38 | | FRK17 | FRK17 | FRK17 | FRK129 | | | | | |
| 40 | | FRK19 | FRK19 | FRK19 | FRK130 | 4,8x70-A2ISO14586 | | | AYPC.F50.0952-01 | 100x50x1 (100x50x3) |
| 42 | | FRK18 | FRK18 | FRK18 | FRK131 | | | | | |
| 44 | | FRK17 | FRK17 | FRK17 | FRK132 | | | | | |
| 46 | AYPC.W77.3.0135 | FRK19 | FRK19 | FRK19 | FRK127 | 4,8x80-A2ISO14586 | | | AYPC.F50.0952-02 | 100x56x1 (100x56x3) |
| 48 | | FRK18 | FRK18 | FRK18 | FRK128 | | | | | |
| 50 | | FRK17 | FRK17 | FRK17 | FRK129 | | | | | |

Данные по комплектации и применимости представлены в разделах "Данные для заказа" и "Таблицы остекления" каталога серии ALT F50

# Установка оконных блоков серии ALT W77HS в фасад ALT F50TT с применением спецпрофиля рамы AYPC.W77.3.0135

Стойка

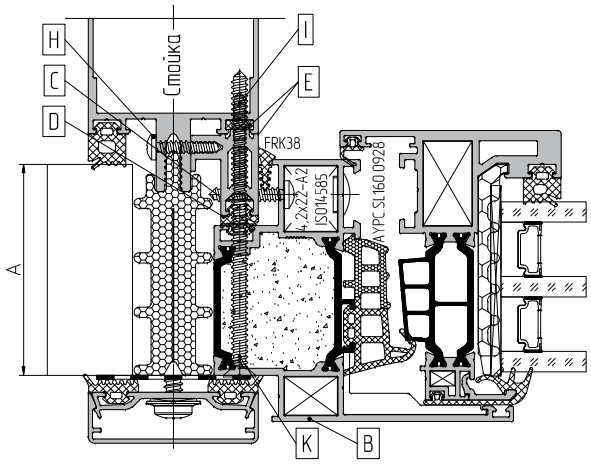


Ригель встык

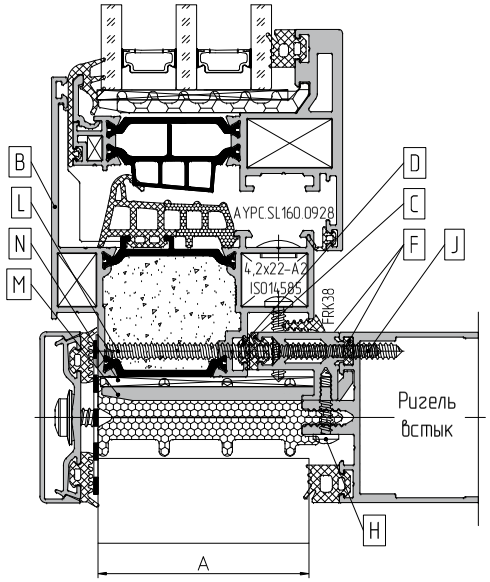


Ригель в качестве стойки встык

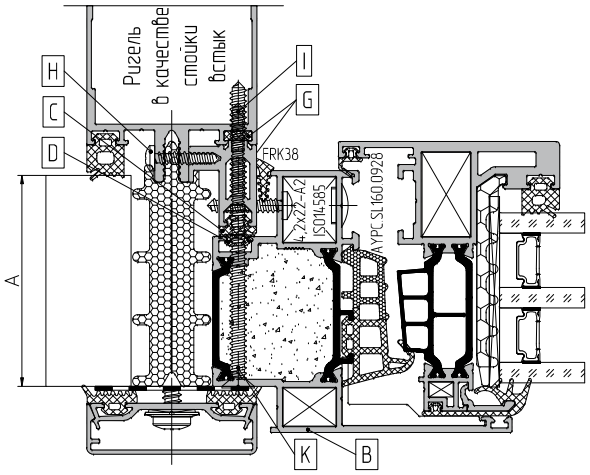


| Толщина заполнения, мм | Профиль рамы | Уплотнитель | | Профиль адаптера | | | Винт самонарезающий | | | | | Опорная подкладка | Рихтовочная подкладка |
|---|---|---|---|---|---|---|---|---|---|---|---|---|---|
| | | на стойке / на ригеле встык / на ригеле в качестве стойки встык | на раме | на стойке | на ригеле встык | на ригеле в качестве стойки встык | для профиля адаптера, шаг 450 мм | для профиля адаптера на стойке / на ригеле в качестве стойки встык, шаг 450 мм | для профиля адаптера на ригеле встык, шаг 450 мм | для рамы на стойке / на ригеле в качестве стойки встык, шаг 450 мм | для рамы на ригеле встык, шаг 450 мм | | |
| A | B | C | D | E | F | G | H | I | J | K | L | M | N |
| 52 | AYPC.W77.3.0135 | FRK14 | FRK223 | AYPC.F50.0736 / FRK199 | | | 3,9x19-A2 ISO14585 | 3,9x25-A2ISO14586 | | 4,8x80-A2ISO14586 | | AYPC.F50.0952-03 | 100x62x1 (100x62x3) |
| 54 | | | | | | | | | | | | | |
| 56 | | | | | | | | | | | | | |
| 58 | | | | AYPC.F50.0737 / FRK199 | | | | 3,9x32-A2ISO14586 | | 4,8x90-A2ISO14586 | | AYPC.F50.0952-04 | 100x68x1 (100x68x3) |
| 60 | | | | | | | | | | | | | |
| 62 | | | | | | | | | | | | | |

АЛЮТЕХ ПРОФИЛЬНЫЕ СИСТЕМЫ

# ТАБЛИЦА ОСТЕКЛЕНИЯ

## Установка оконных блоков серии ALT W77HS в фасад F50TT с применением спецпрофилей рам AYPC.W77.3.0134, AYPC.W77.3.0135

Ригель в качестве стойки

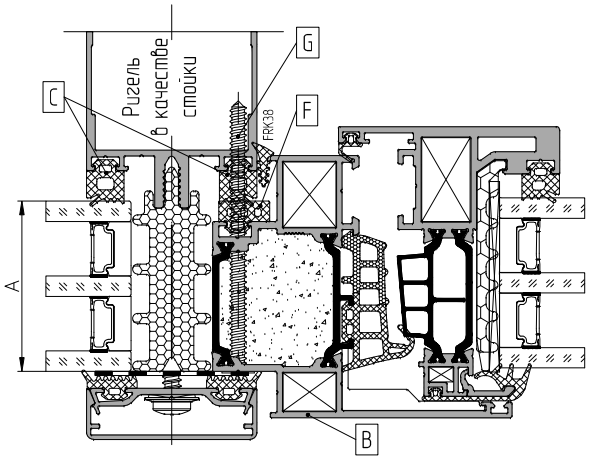


Ригель встык

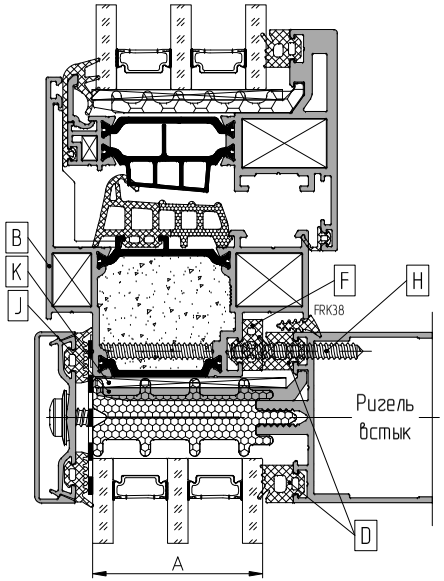


Ригель в качестве стойки встык

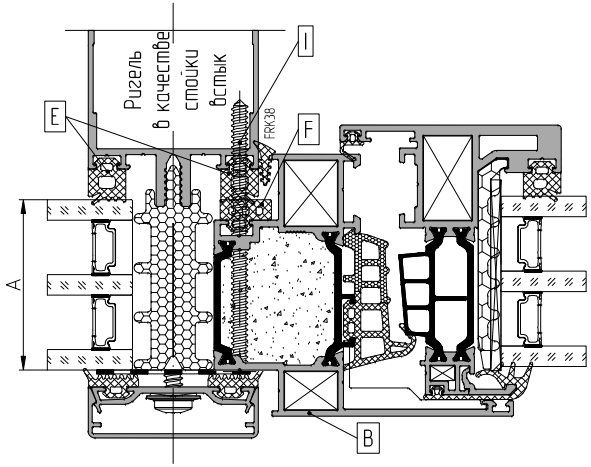


| Толщина заполнения, мм | Профиль рамы | Уплотнитель | | | | Винт самонарезающий | | | Опорная подкладка | Рихтовочная подкладка |
|---|---|---|---|---|---|---|---|---|---|---|
| | | на ригеле в качестве стойки | на ригеле встык | на ригеле в качестве стойки встык | на раме | на ригеле в качестве стойки, шаг 450 мм | на ригеле встык, шаг 450 мм | на ригеле в качестве стойки встык, шаг 450 мм | | |
| A | B | C | D | E | F | G | H | I | J | K |
| 34 | AYPC.W77.3.0134 | FRK19 | FRK19 | FRK19 | FRK127 | 4,8x60-A2ISO14586 | | | AYPC.F50.0952 | 100x44x1 (100x44x3) |
| 36 | | FRK18 | FRK18 | FRK18 | FRK128 | | | | | |
| 38 | | FRK17 | FRK17 | FRK17 | FRK129 | | | | | |
| 40 | | FRK19 | FRK19 | FRK19 | FRK130 | 4,8x70-A2ISO14586 | | | AYPC.F50.0952-01 | 100x50x1 (100x50x3) |
| 42 | | FRK18 | FRK18 | FRK18 | FRK131 | | | | | |
| 44 | | FRK17 | FRK17 | FRK17 | FRK132 | | | | | |
| 46 | AYPC.W77.3.0135 | FRK19 | FRK19 | FRK19 | FRK127 | 4,8x80-A2ISO14586 | | | AYPC.F50.0952-02 | 100x56x1 (100x56x3) |
| 48 | | FRK18 | FRK18 | FRK18 | FRK128 | | | | | |
| 50 | | FRK17 | FRK17 | FRK17 | FRK129 | | | | | |

Данные по комплектации и применимости представлены в разделах "Данные для заказа" и "Таблицы остекления" каталога серии ALT F50

# Установка оконных блоков серии ALT W77HS в фасад ALT F50TT с применением спецпрофиля рамы AYPC.W77.3.0135

Ригель в качестве стойки

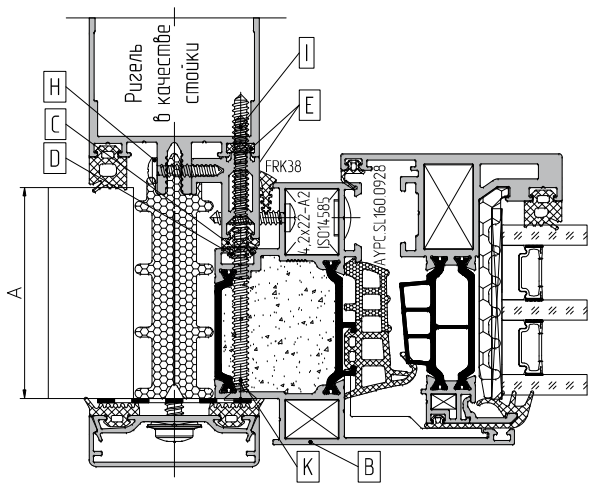


Ригель встык

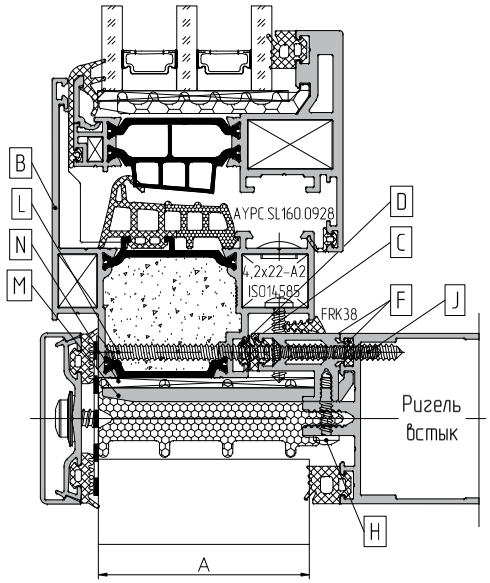


Ригель в качестве стойки встык

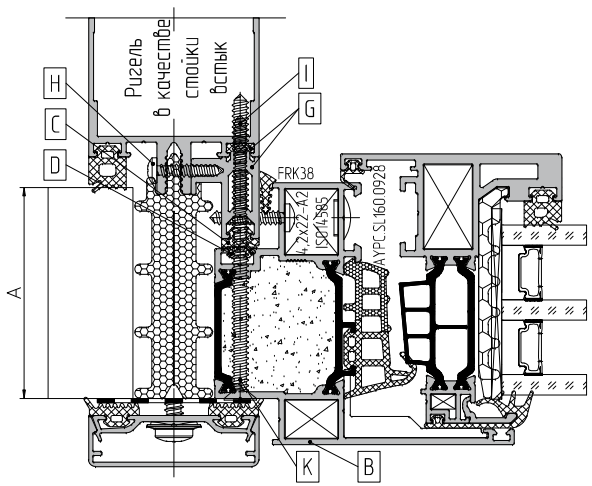


| Толщина заполнения, мм | Профиль рамы | Уплотнитель | | Профиль адаптера | | | Винт самонарезающий | | | | | Опорная подкладка | Рихтовочная подкладка |
|---|---|---|---|---|---|---|---|---|---|---|---|---|---|
| | | на ригеле в качестве стойки / на ригеле встык / на ригеле в качестве стойки встык | на раме | на ригеле в качестве стойки / | на ригеле встык | на ригеле в качестве стойки встык | для профиля адаптера, шаг 450 мм | для профиля адаптера на ригеле в качестве стойки / на ригеле в качестве стойки встык, шаг 450 мм | для профиля адаптера на ригеле встык, шаг 450 мм | для рамы на ригеле в качестве стойки / на ригеле в качестве стойки встык, шаг 450 мм | для рамы на ригеле встык, шаг 450 мм | | |
| A | B | C | D | E | F | G | H | I | J | K | L | M | N |
| 52 | AYPC.W77.3.0135 | FRK14 | FRK223 | AYPC.F50.0736 / FRK199 | | | 3,9x19-A2 ISO14585 | 3,9x25-A2ISO14586 | | 4,8x80-A2ISO14586 | | AYPC.F50.0952-03 | 100x62x1 (100x62x3) |
| 54 | | | | | | | | | | | | | |
| 56 | | | | | | | | | | | | | |
| 58 | | | | AYPC.F50.0737 / FRK199 | | | | 3,9x32-A2ISO14586 | | 4,8x90-A2ISO14586 | | AYPC.F50.0952-04 | 100x68x1 (100x68x3) |
| 60 | | | | | | | | | | | | | |
| 62 | | | | | | | | | | | | | |

АЛЮТЕХ ПРОФИЛЬНЫЕ СИСТЕМЫ

Результаты расчета коэффициента теплопроводности узла профилей AYPC.W77HS в комплексе Flixo pro 7 (7.0.628.1) с заполнением пространства в зоне фальца заполнения и внутри профиля.
Исполнение 1. Узловое решение: профиль рамы AYPC.W77.3.0114.

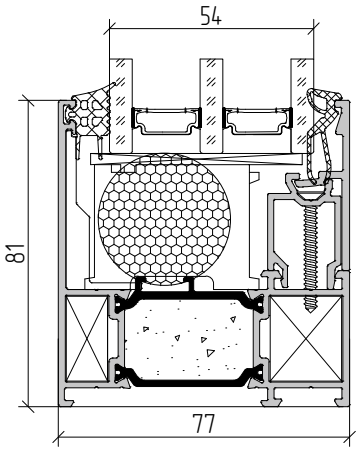


$$U_{f\,A,B} = \frac{\frac{\Phi}{\Delta T} - U_p \cdot b_p}{b_f} = \frac{\frac{4{,}886}{20} - 0{,}584 \cdot 0{,}236}{0{,}081} = 1{,}32\,\frac{W}{m^2 \cdot K}$$

Результаты расчета коэффициента теплопроводности узла профилей AYPC.W77HS в комплексе Flixo pro 7 (7.0.628.1) с заполнением пространства в зоне фальца заполнения и внутри профиля, центральный уплотнитель FRK234.
Исполнение 2. Узловое решение: профиль рамы AYPC.W77.3.0114 / профиль створки AYPC.W77.3.0208

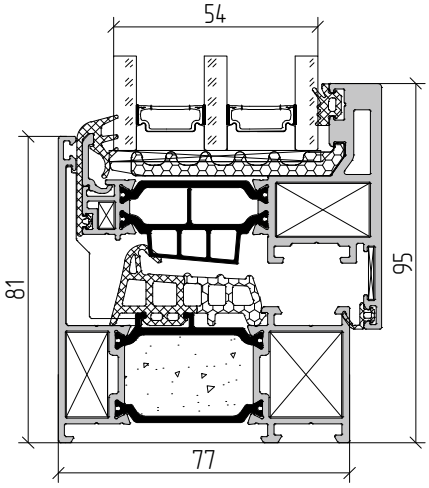


$$U_{f\,A,B} = \frac{\frac{\Phi}{\Delta T} - U_p \cdot b_p}{b_f} = \frac{\frac{5{,}817}{20} - 0{,}584 \cdot 0{,}232}{0{,}095} = 1{,}63\,\frac{W}{m^2 \cdot K}$$

Масштаб 1:2

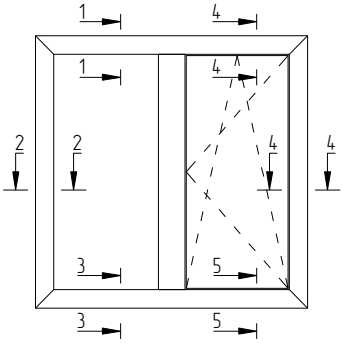


1–1

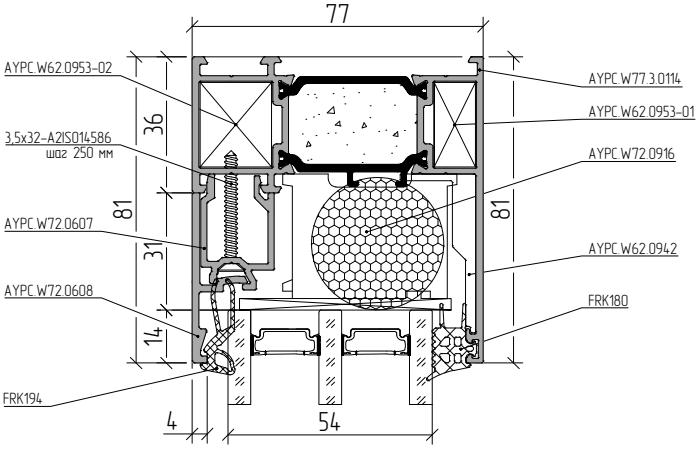


2–2

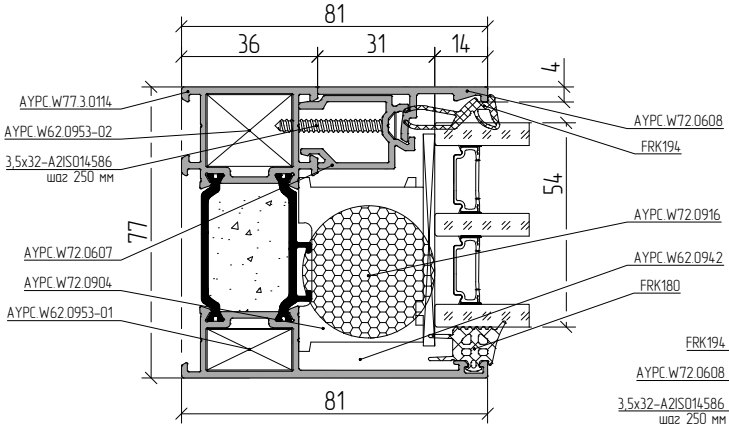


3–3

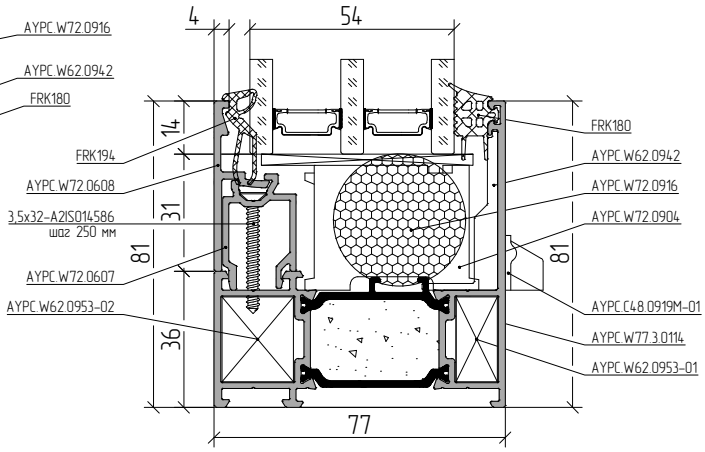


4–4

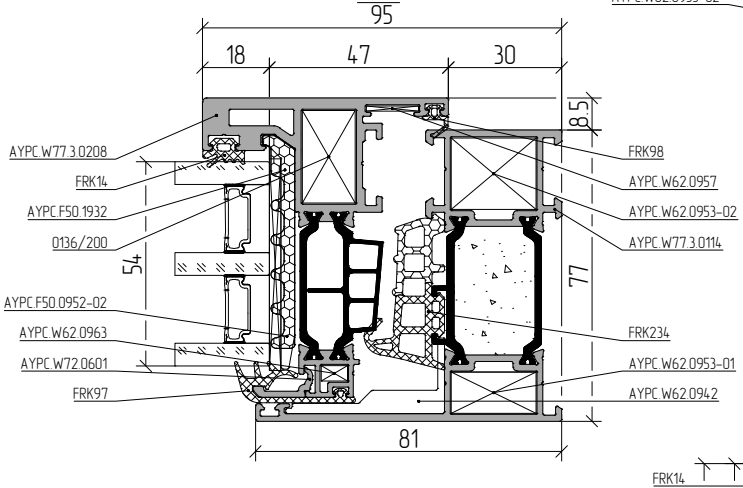


5–5

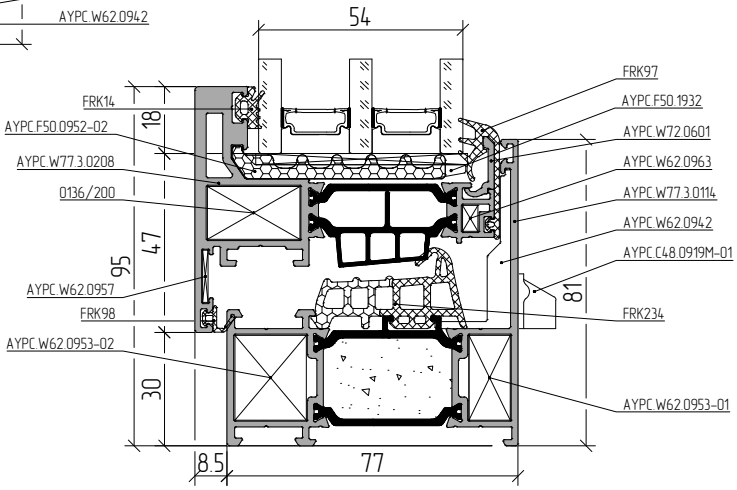

АЛЮТЕХ
ПРОФИЛЬНЫЕ СИСТЕМЫ

Масштаб 1:2

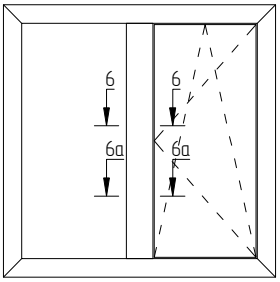


6-6

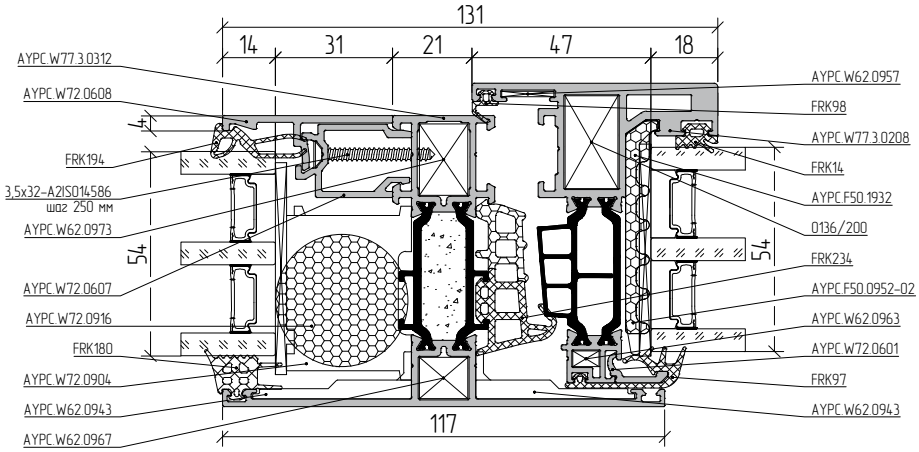


6а-6а

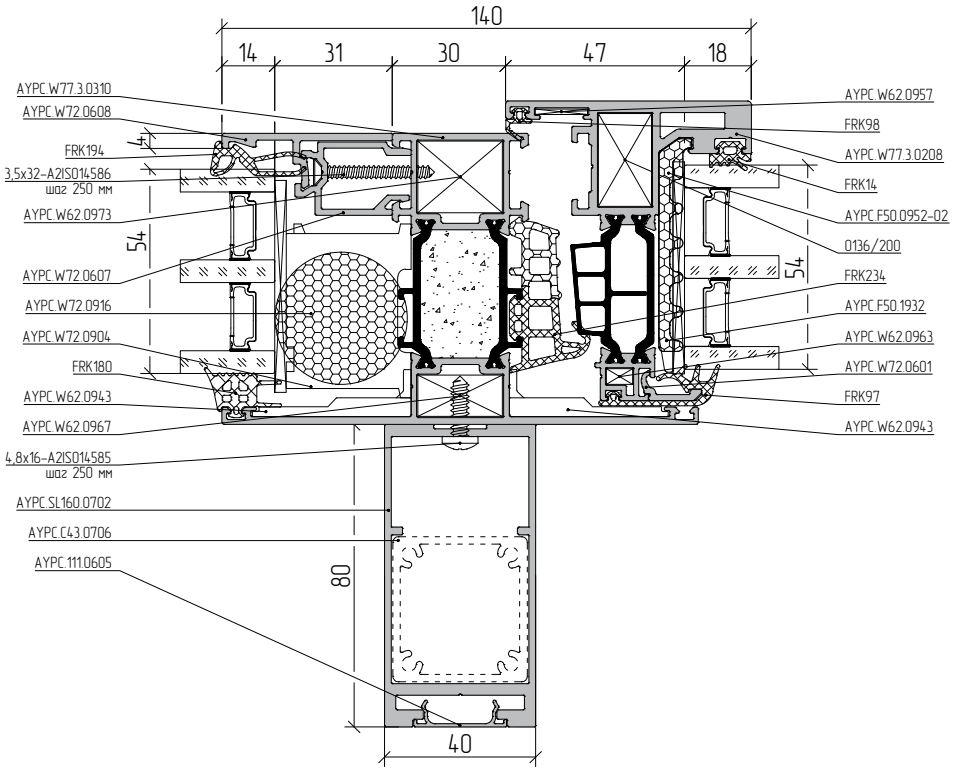

Масштаб 1:2

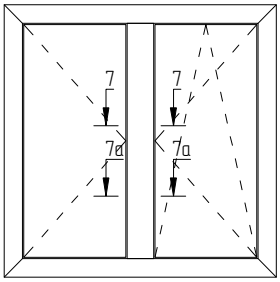


## 7–7

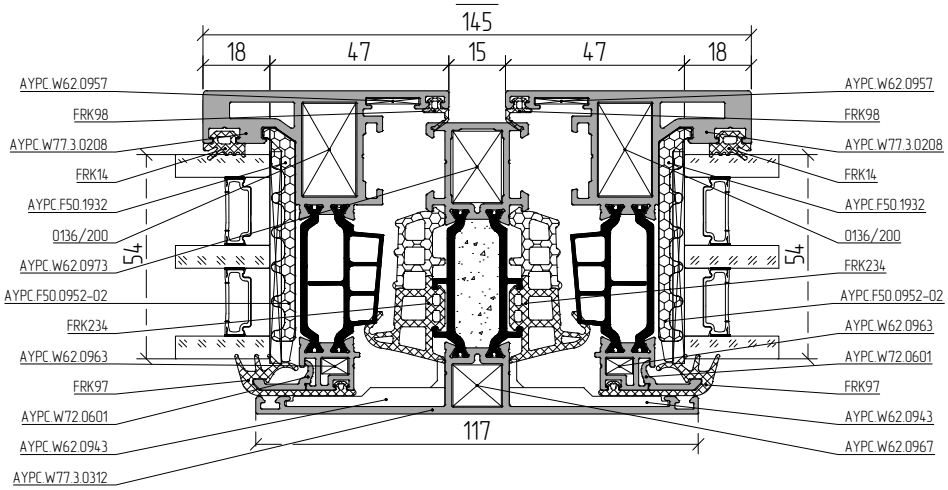


## 7а–7а

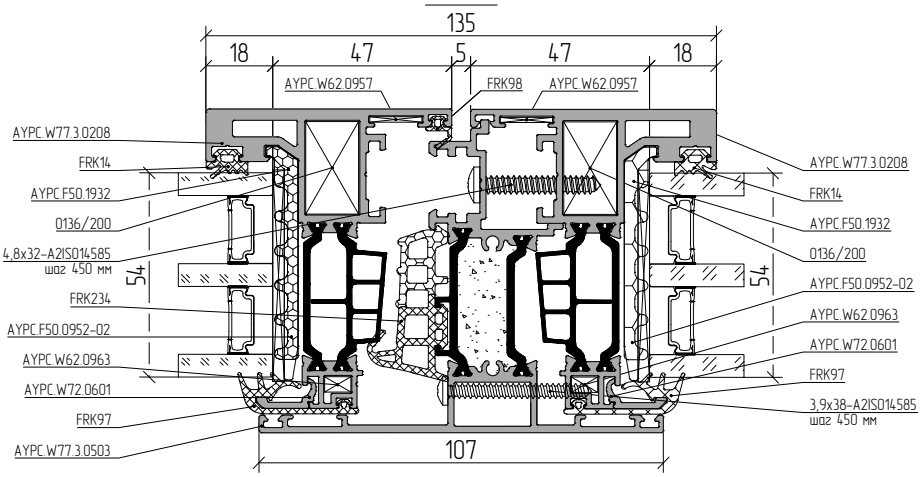


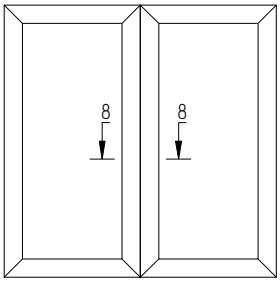


## 8–8

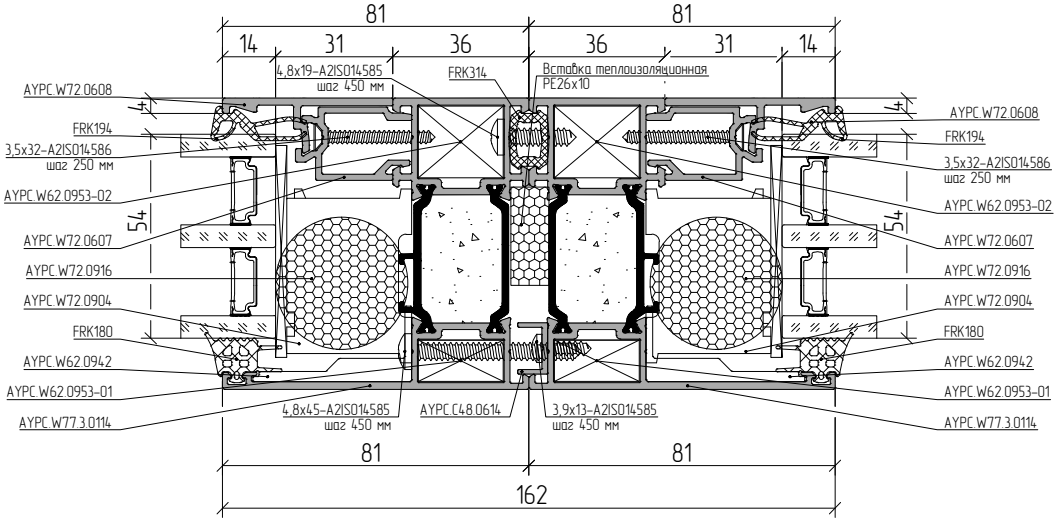

АЛЮТЕХ
ПРОФИЛЬНЫЕ СИСТЕМЫ

Масштаб 1:2

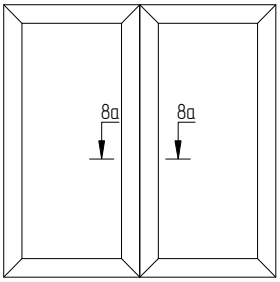


8а–8а

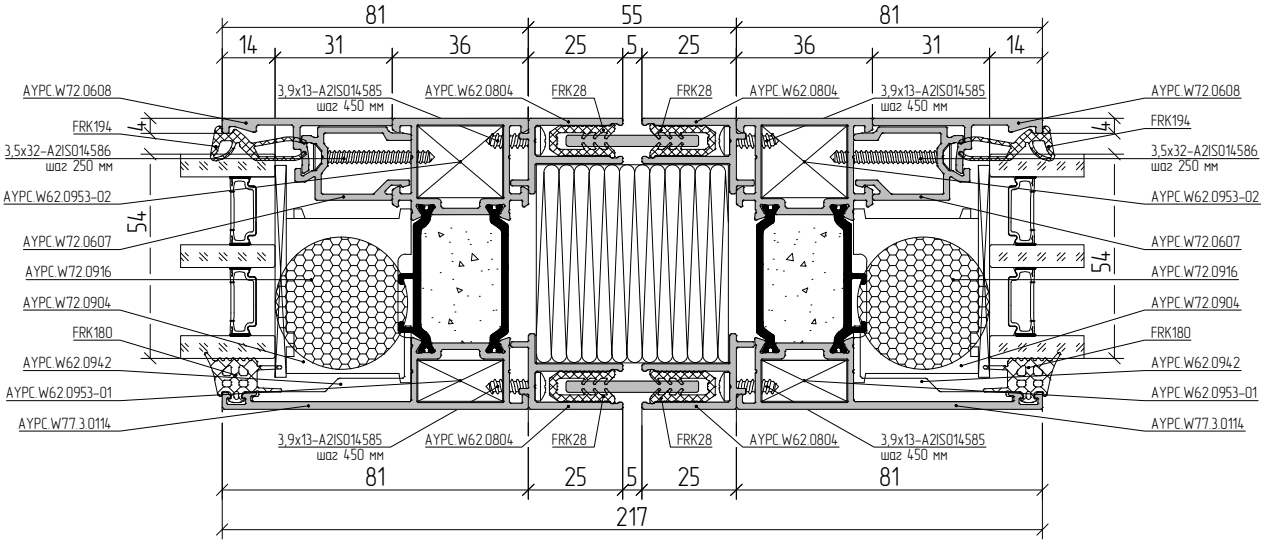


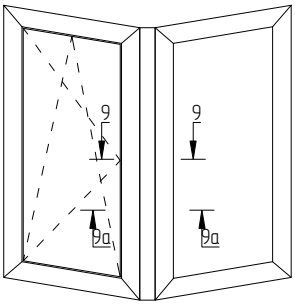


9–9

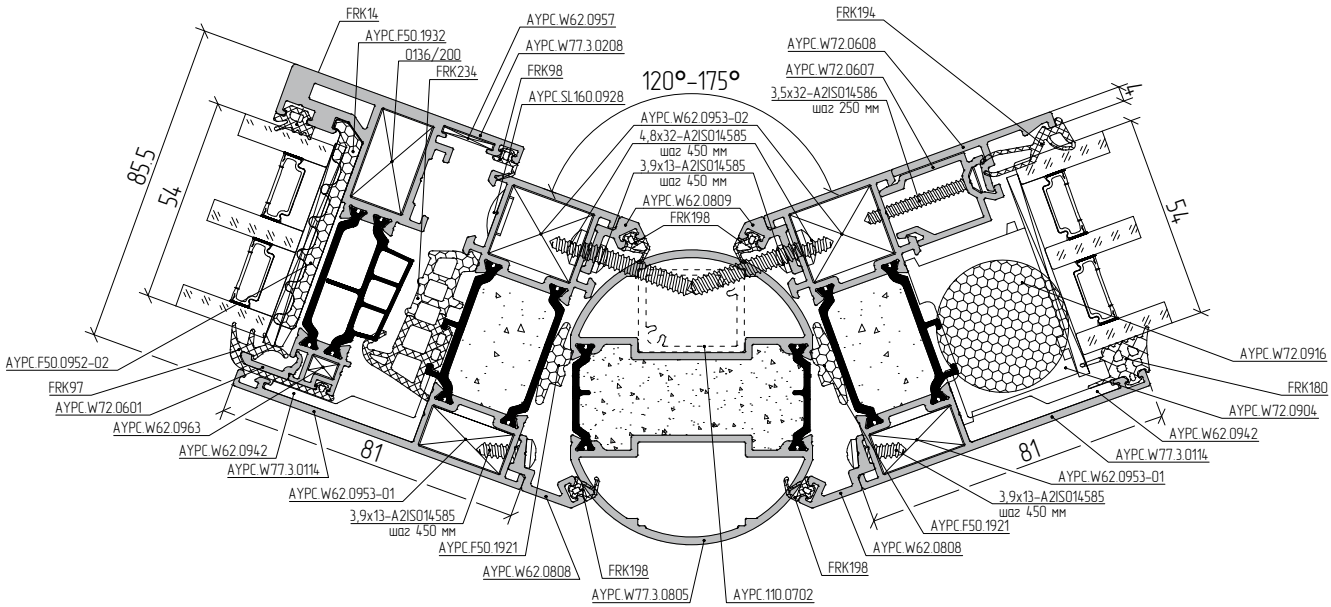


02.04.56

Масштаб 1:2

02.04.56

## 9а–9а

185°–240°

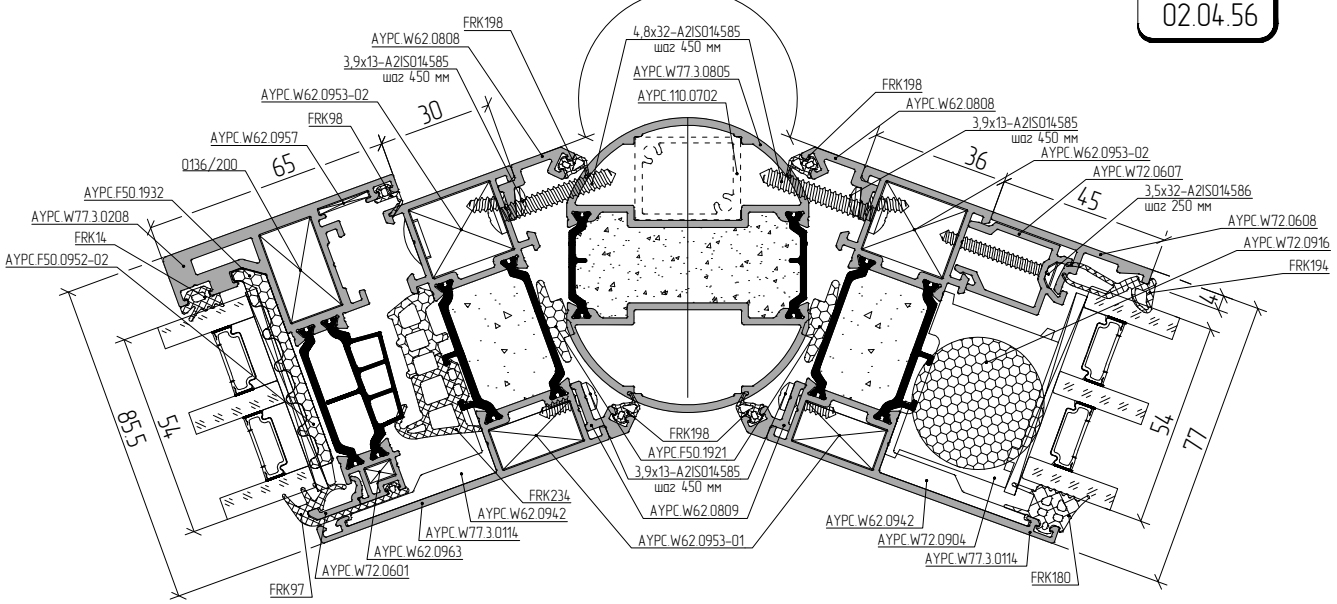


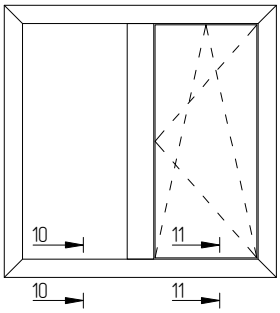


## 11–11

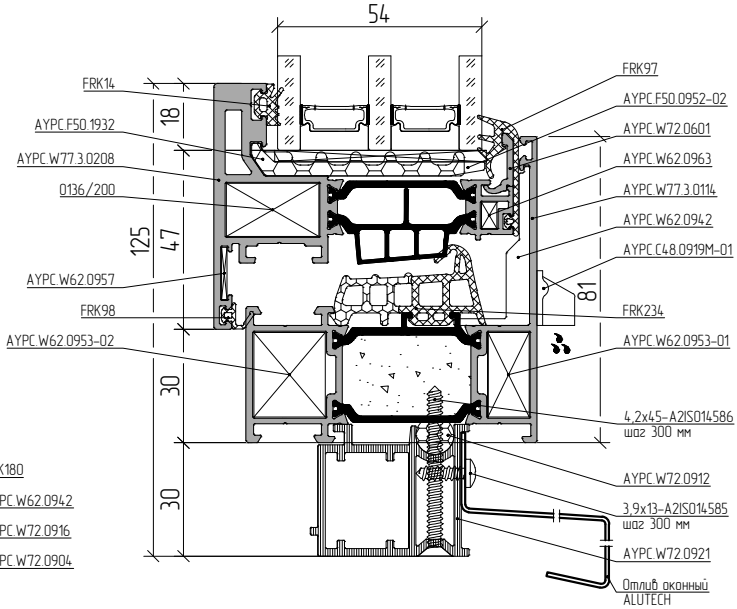


## 10–10

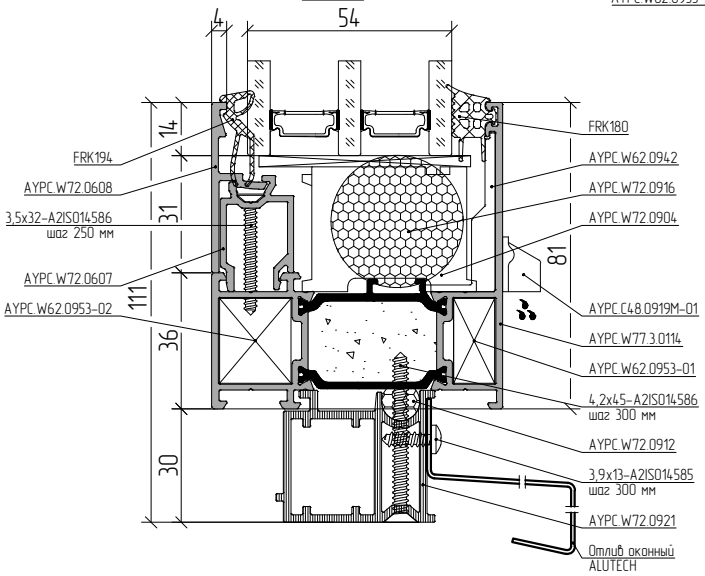

АЛЮТЕХ
ПРОФИЛЬНЫЕ СИСТЕМЫ

Масштаб 1:2

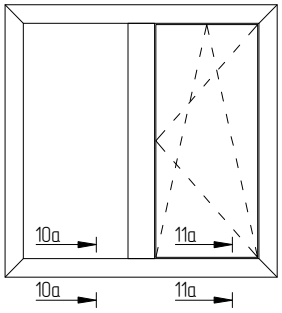


11а–11а

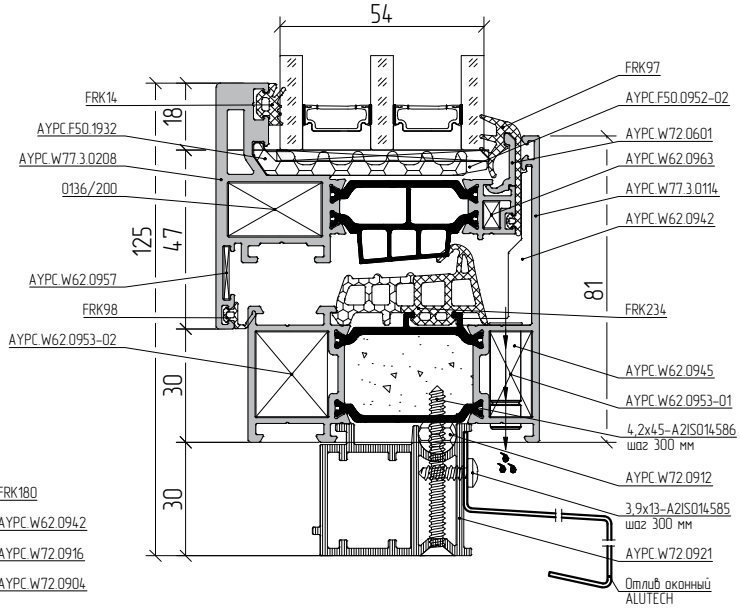


10а–10а

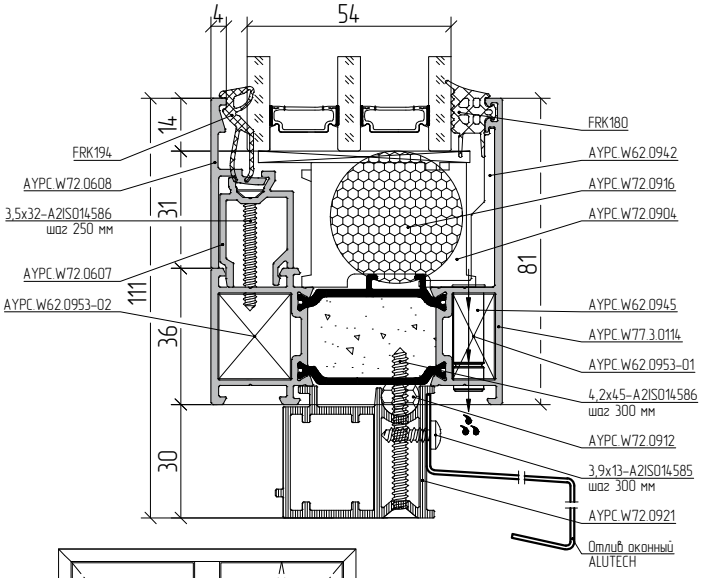


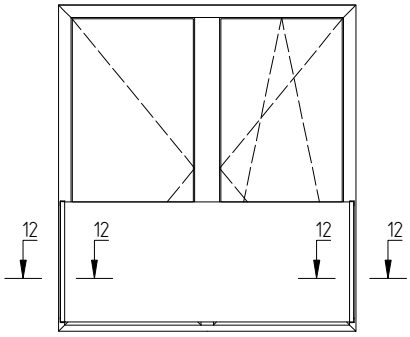


12–12

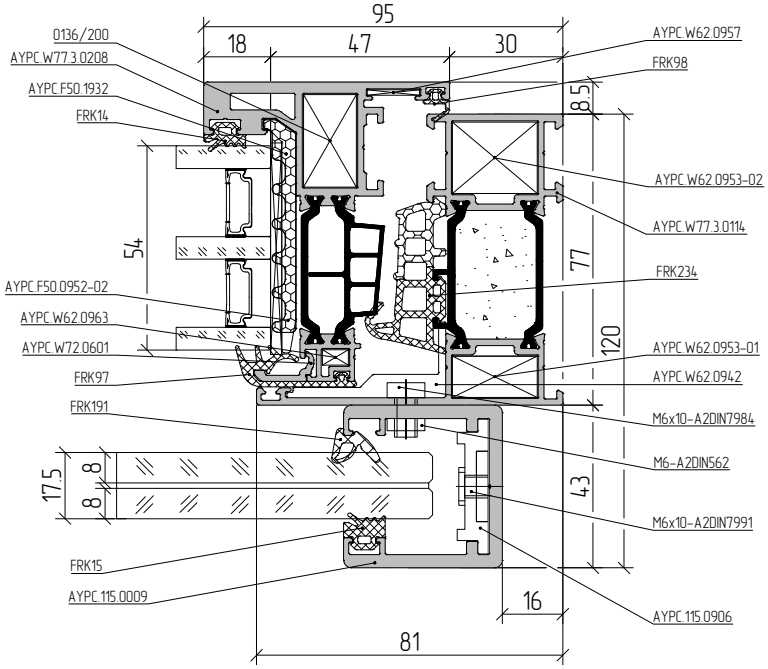


Обработку и сборку смотрите в каталоге "Цельностеклянное ограждение ALT JB"

Масштаб 1:2

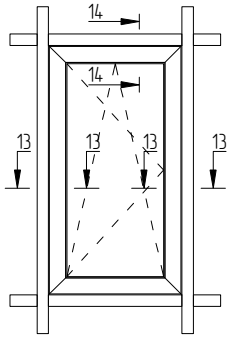


13–13

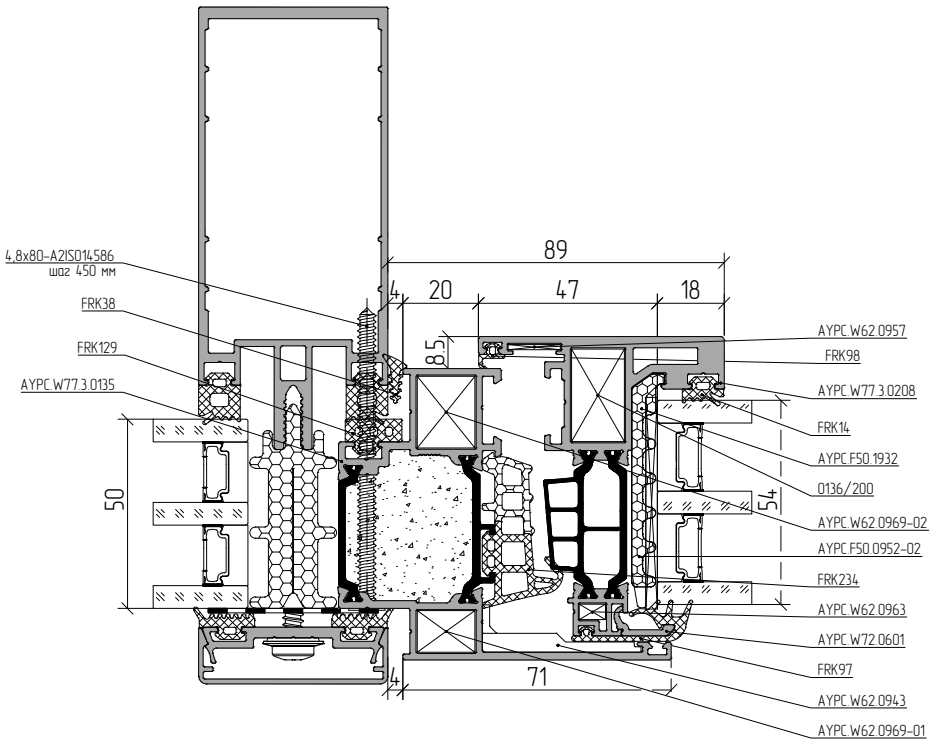


14–14

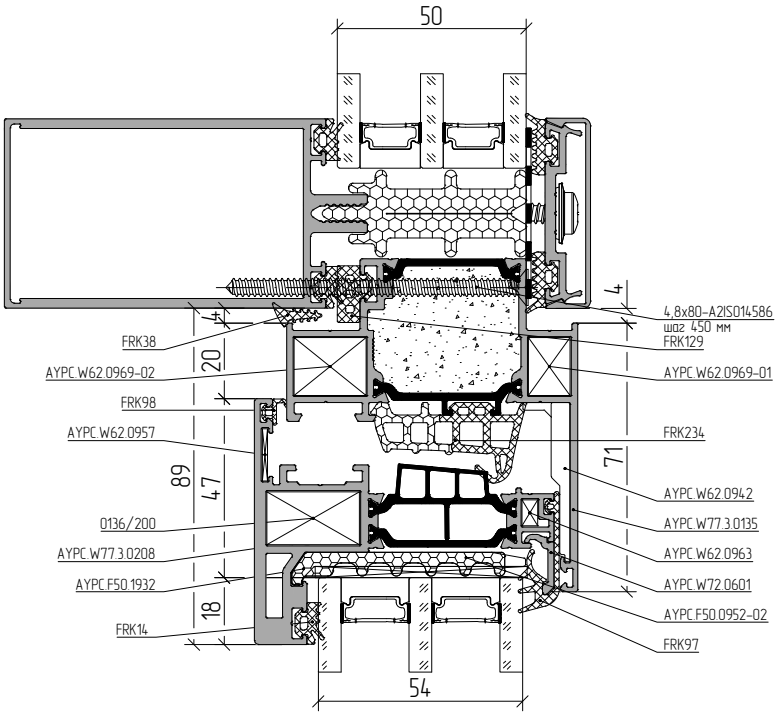

АЛЮТЕХ
ПРОФИЛЬНЫЕ СИСТЕМЫ

Масштаб 1:2

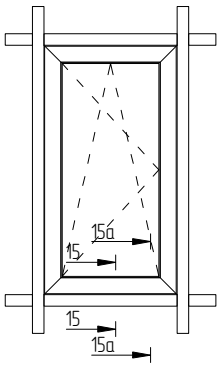


15–15

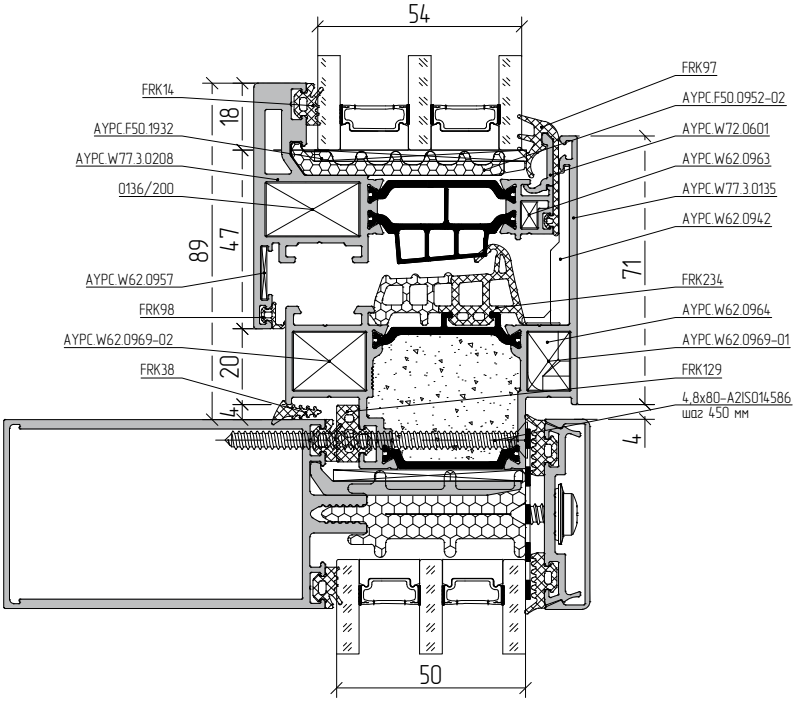


15а–15а

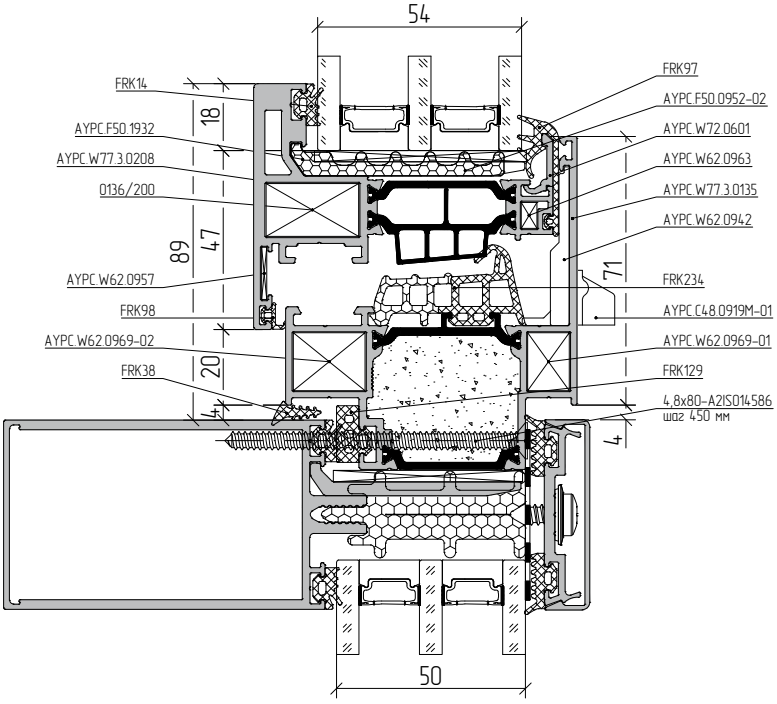

Масштаб 1:2

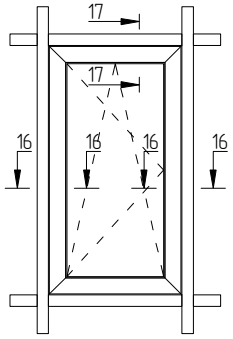


16–16

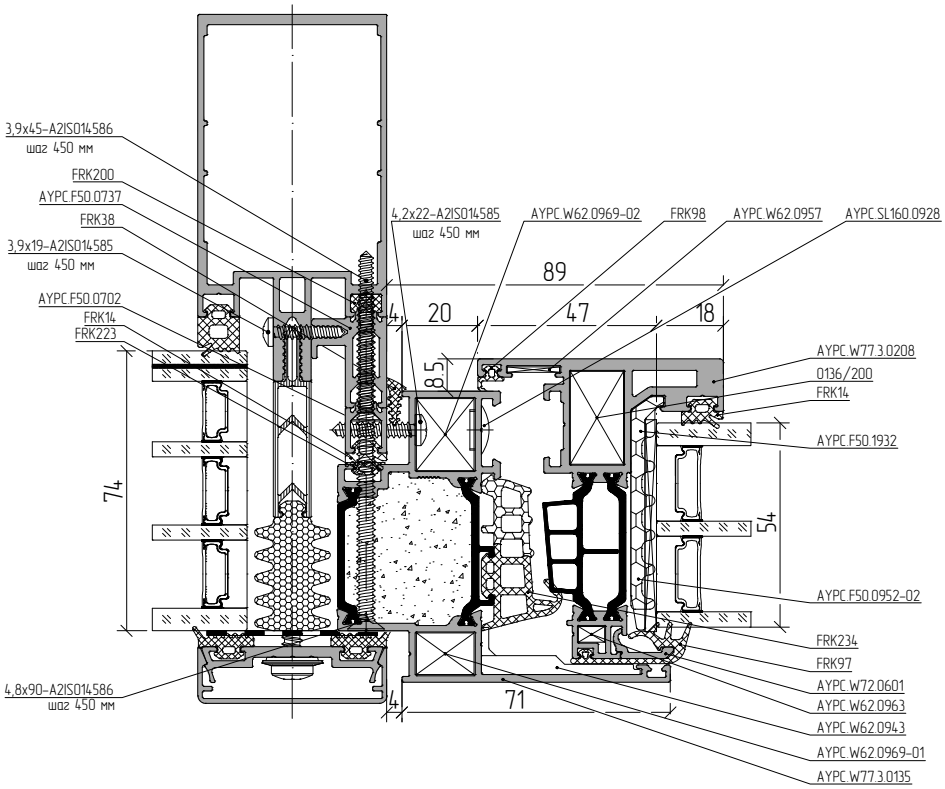


17–17

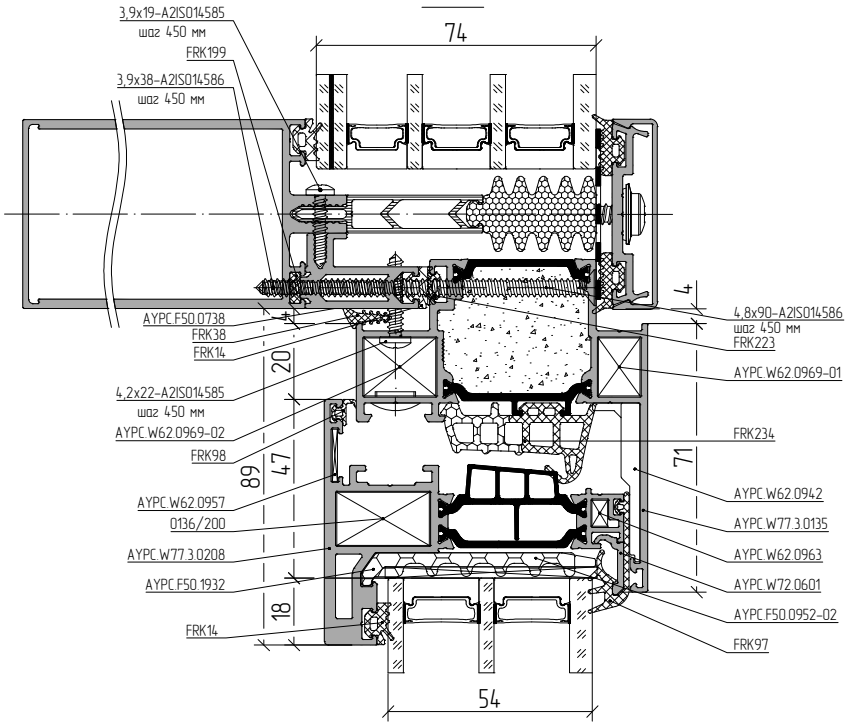

АЛЮТЕХ
ПРОФИЛЬНЫЕ СИСТЕМЫ

Масштаб 1:2

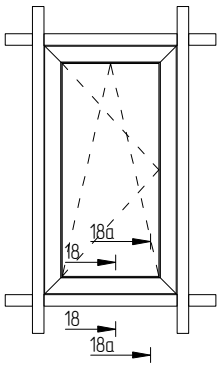


## 18–18

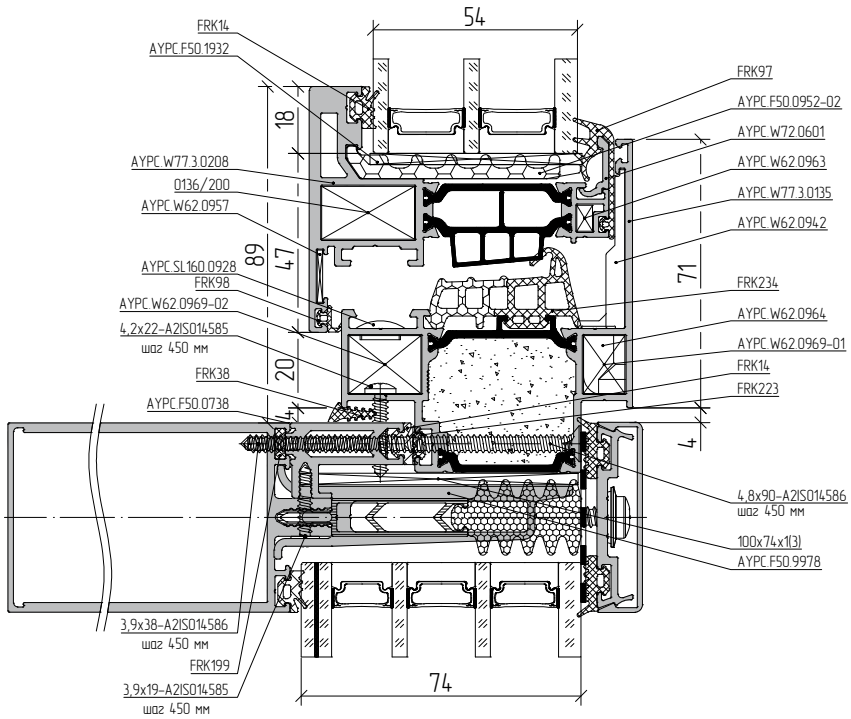


## 18а–18а

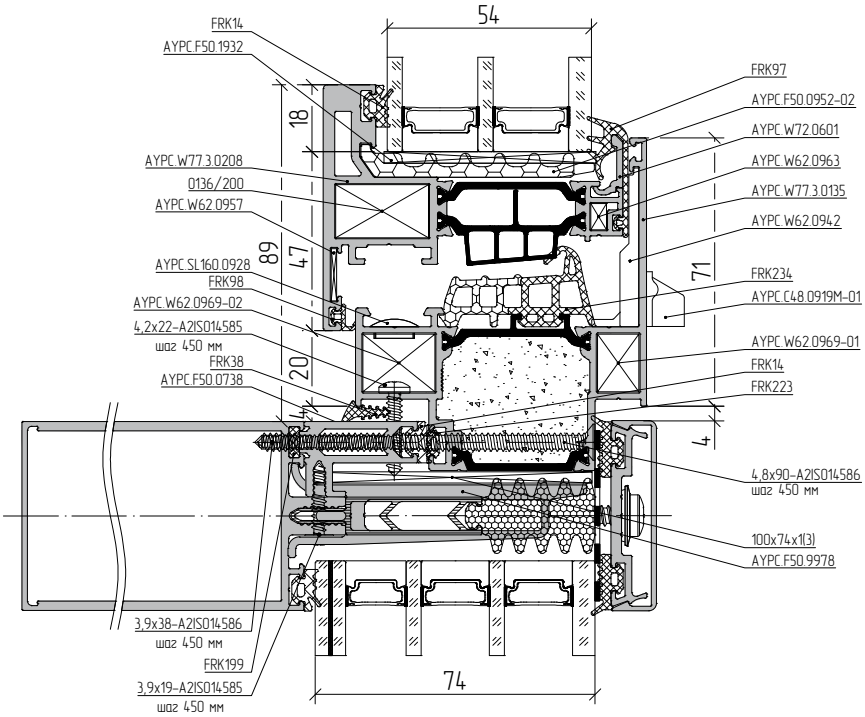

Масштаб 1:2

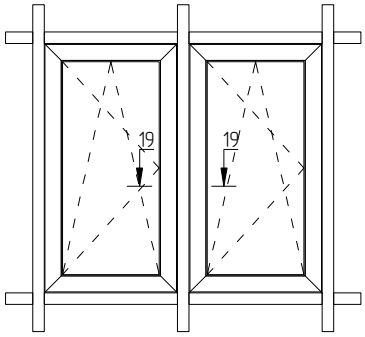


19–19

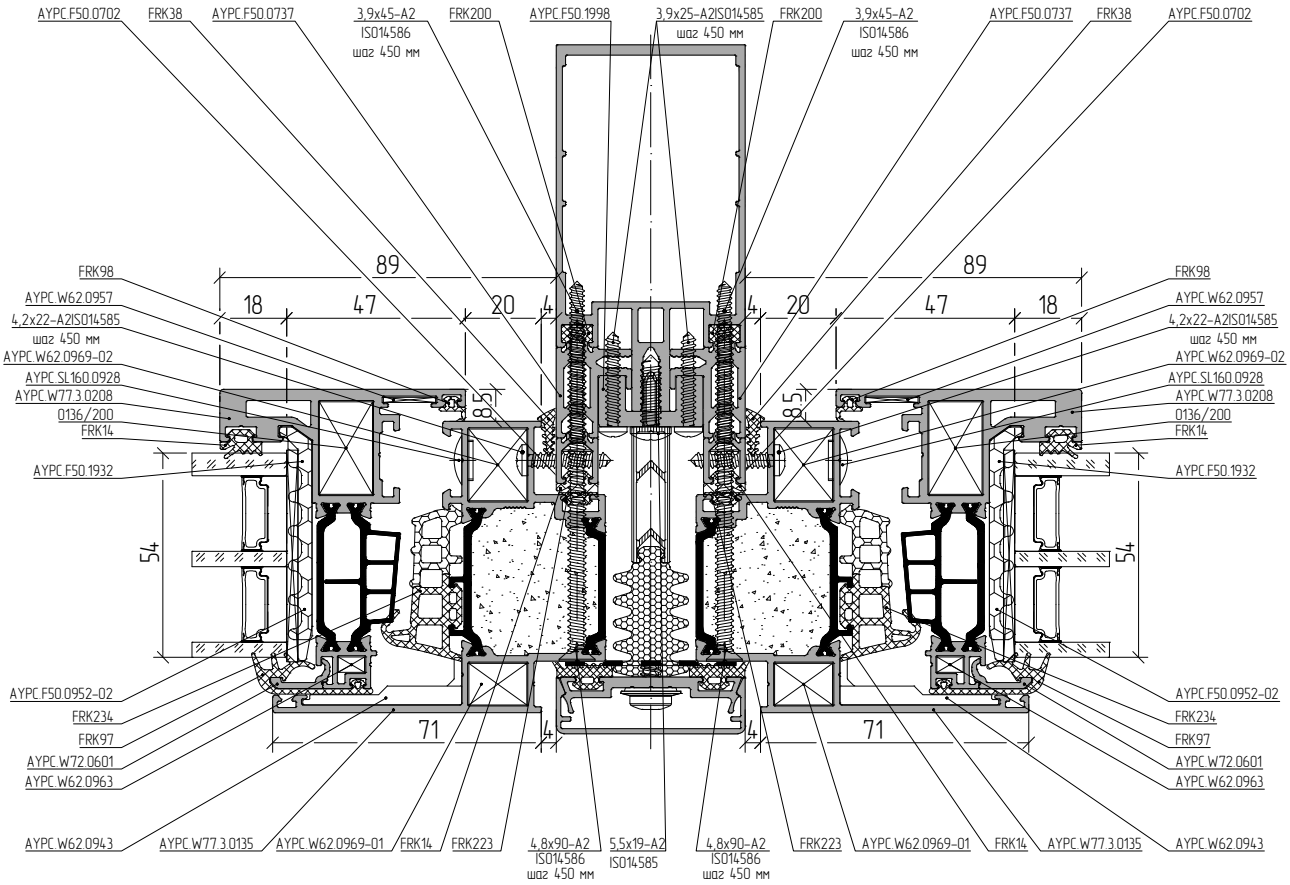

АЛЮТЕХ
ПРОФИЛЬНЫЕ СИСТЕМЫ

Масштаб 1:2

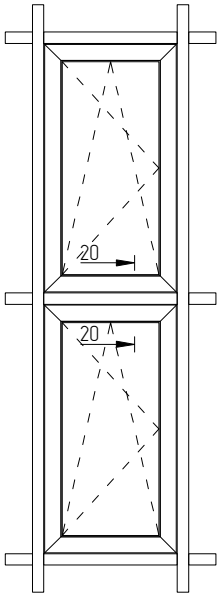


20–20

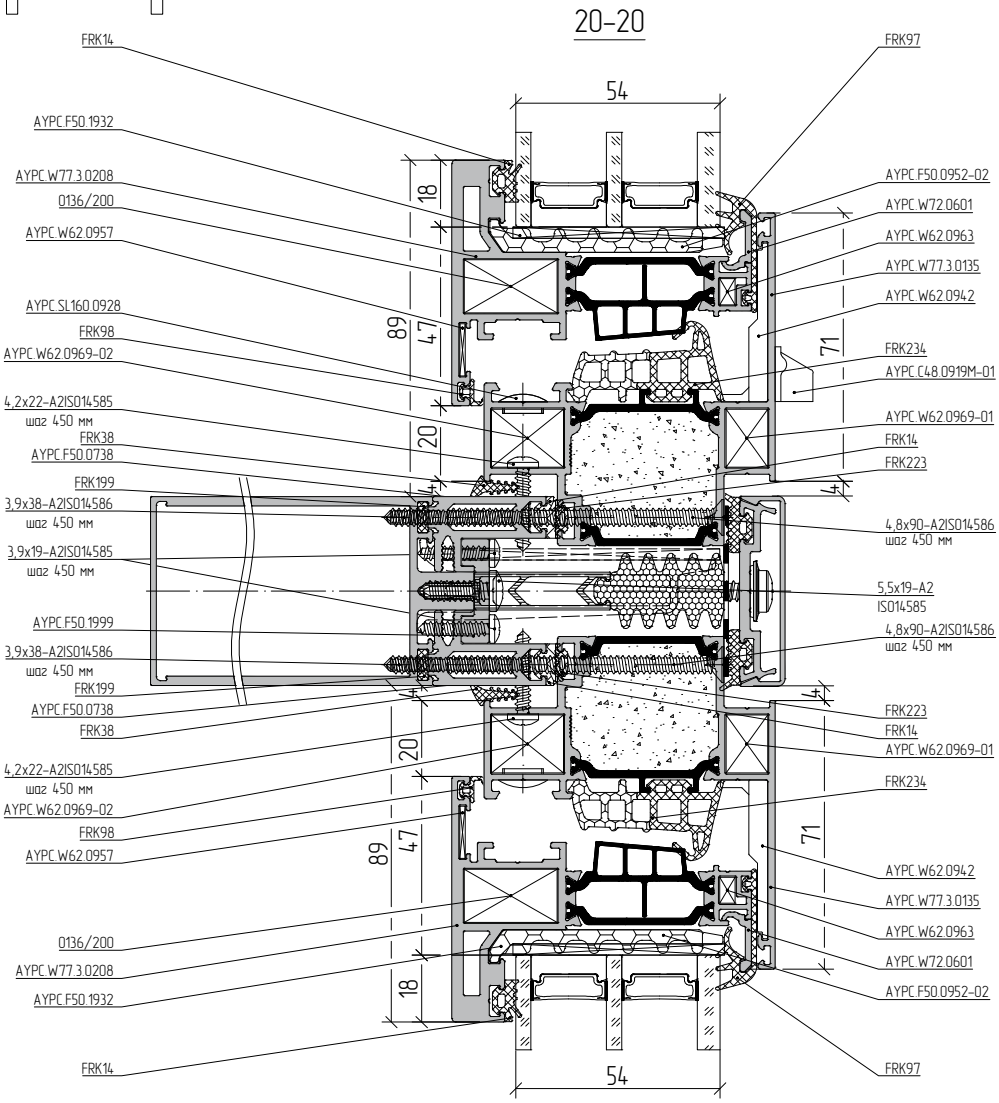

# Список обозначения размеров

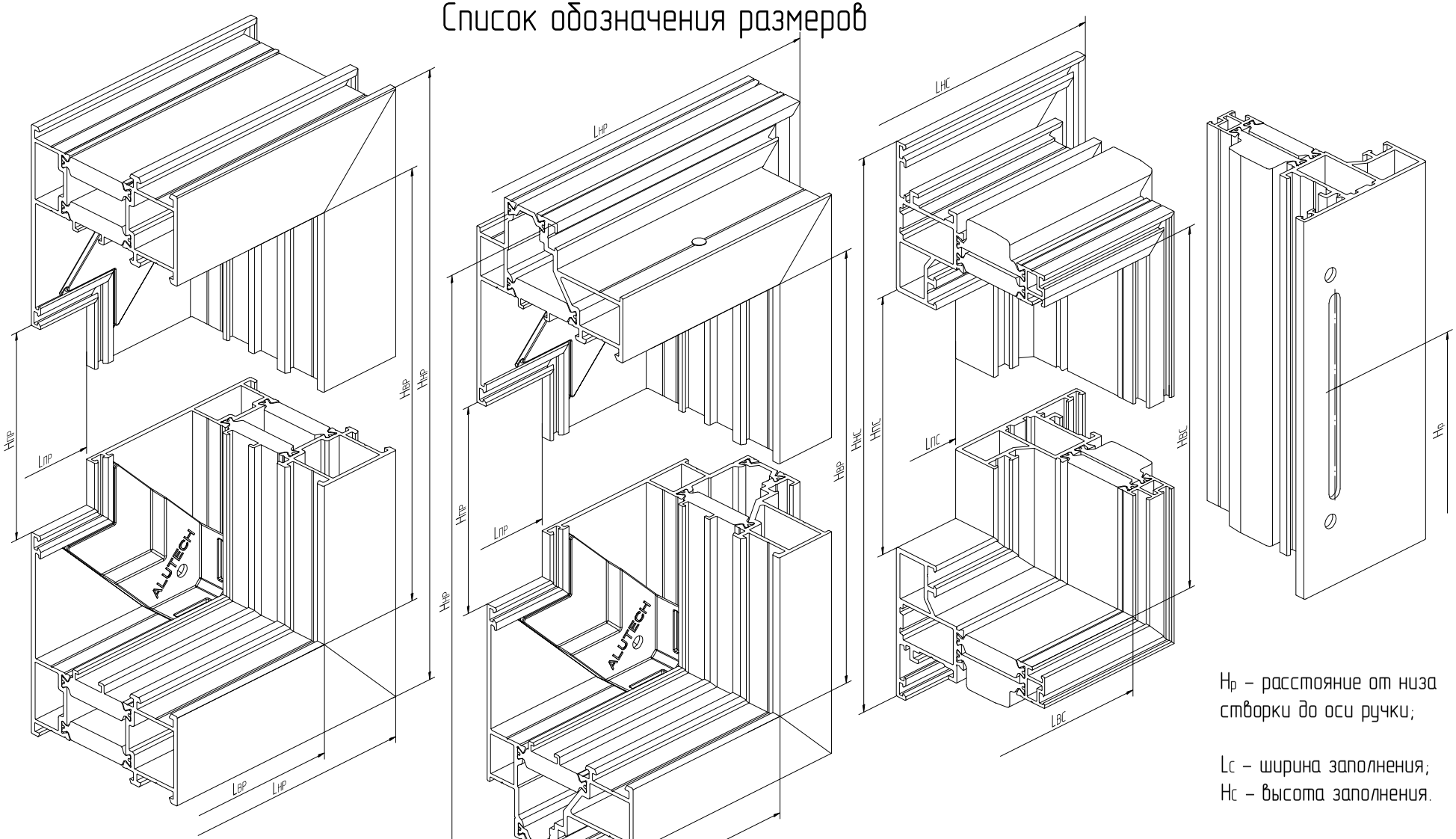


Lнр – наружная ширина рамы;
Lвр – внутренняя ширина рамы;
Lпр – ширина рамы на просвет;
Hнр – наружная высота рамы;
Hвр – внутренняя высота рамы;
Hпр – высота рамы на просвет;

Lнс – наружная ширина створки;
Lвс – внутренняя ширина створки;
Lпс – ширина створки на просвет;
Hнс – наружная высота створки;
Hвс – внутренняя высота створки;
Hпс – высота створки на просвет;

Hр – расстояние от низа створки до оси ручки;

Lс – ширина заполнения;
Hс – высота заполнения.

АЛЮТЕХ ПРОФИЛЬНЫЕ СИСТЕМЫ

Закладная угловая из профиля
AYPC.C48.0709

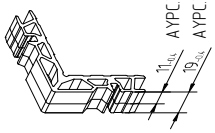


AYPC.W62.0969-01
AYPC.W62.0969-02

Закладная угловая из профиля
AYPC.W50.0703

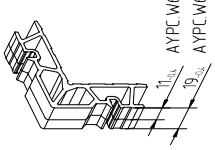


AYPC.W62.0953-01
AYPC.W62.0953-02

Закладная угловая из профиля
AYPC.100.1504

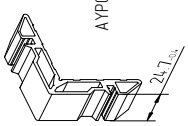


AYPC.W62.0983

Закладная угловая из профиля
AYPC.W62.0702

AYPC.W62.0963

0136/200

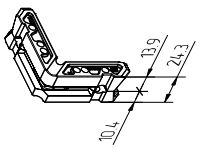


Закладная угловая из профиля
AYPC.W62.0709

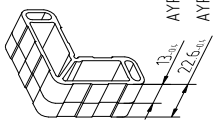


AYPC.W62.0979
AYPC.W62.0979-01

Закладная угловая из профиля
AYPC.W62.0708

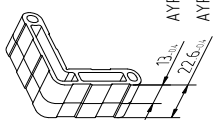


AYPC.W62.0978
AYPC.W62.0978-01

Закладная угловая из профиля
AYPC.W62.0710

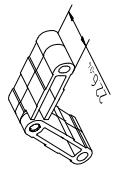


AYPC.W62.0982-01

Закладная угловая из профиля
AYPC.W62.0711

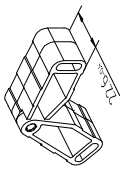


AYPC.W62.0984-01

## Профили угловые обжимные

AYPC.W50.0703

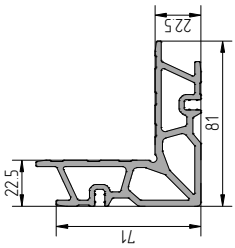


AYPC.C48.0709

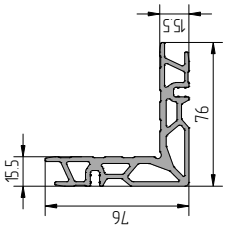


AYPC.W62.0708

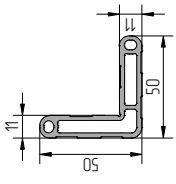


AYPC.W62.0702

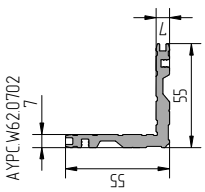


AYPC.100.1504

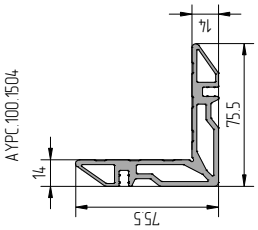


AYPC.W62.0709

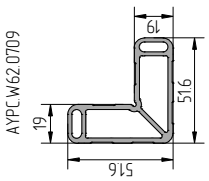


AYPC.W62.0710

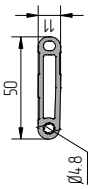


AYPC.W62.0711

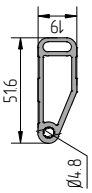

# Таблицы соответствия закладных деталей

Угловое соединение профилей рамы

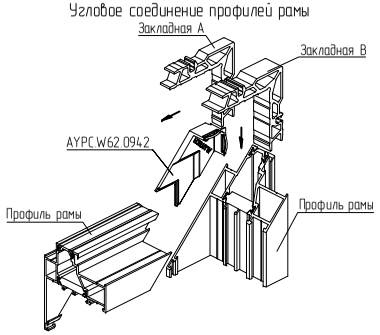


| Артикул профиля | Закладная А | Кол-во, шт | Закладная В | Кол-во, шт | Штифт | |
|---|---|---|---|---|---|---|
| | | | | | Артикул | Кол-во, шт |
| AYPC.W77.3.0114 | AYPC.W62.0953-01 | 1 | AYPC.W62.0953-02 | 1 | 5x10 DIN6325D | 4 |
| AYPC.W77.3.0134 | AYPC.W62.0969-01 | 1 | AYPC.W62.0969-02 | 1 | | |
| AYPC.W77.3.0135 | | | | | | |

Угловое соединение профилей створки

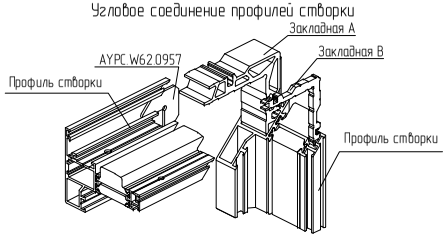


| Артикул профиля | Закладная А | Кол-во, шт | Штифт | | Закладная В | Кол-во, шт | Штифт | |
|---|---|---|---|---|---|---|---|---|
| | | | Артикул | Кол-во, шт | | | Артикул | Кол-во, шт |
| AYPC.W77.3.0207<br>AYPC.W77.3.0208<br>AYPC.W77.3.0224<br>AYPC.W77.3.0225 | 0136/200<br>AYPC.W62.0983 | 1 | 0097/400<br>5x10 DIN6325D | 2 | AYPC.W62.0963 | 1 | 4x6-C1<br>ISO8734 | 2 |

Угловое соединение профилей рамы

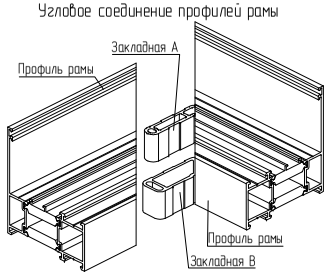


| Артикул профиля | Закладная А | Кол-во, шт | Закладная В | Кол-во, шт | Штифт | |
|---|---|---|---|---|---|---|
| | | | | | Артикул | Кол-во, шт |
| AYPC.W77.3.0114 | AYPC.W62.0978-01 | 1 | AYPC.W62.0979-01 | 1 | 5x10 DIN6325D | 8 |

Угловое соединение профилей рамы

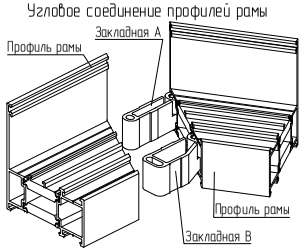


| Артикул профиля | Закладная А | Кол-во, шт | Закладная В | Кол-во, шт | Штифт | |
|---|---|---|---|---|---|---|
| | | | | | Артикул | Кол-во, шт |
| AYPC.W77.3.0114 | AYPC.W62.0982-01 | 1 | AYPC.W62.0984-01 | 1 | 5x10 DIN6325D | 8 |

Обработку и сборку углового соединения профилей уширителя смотри в разделе "02.04 Окна классические W77W"

02.03.07 02.03.08

Типовые сечения профиля уширителя смотри в разделе "02.03 Окна классические W77W"

## Обработка профиля для углового соединения методом штифтования

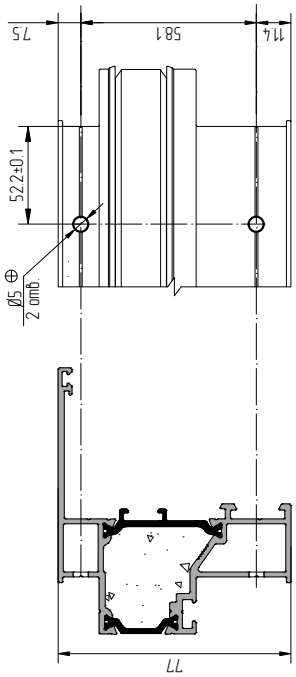


AYPC.W77.3.0134
AYPC.W77.3.0135

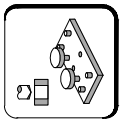





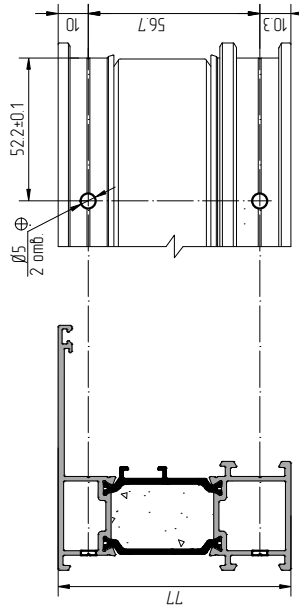


AYPC.W77.3.0114

## Обработка профилей створки под угловые закладные 0136/200 и AYPC.W62.0963

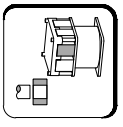





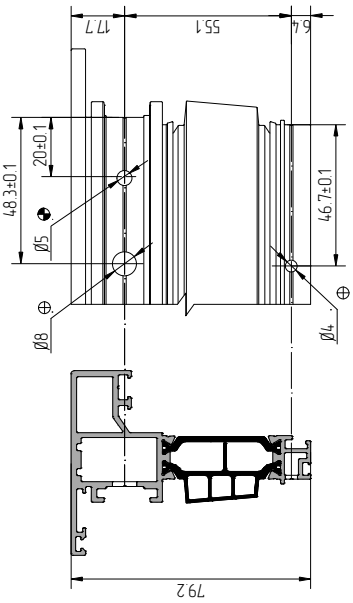


AYPC.W77.3.0207
AYPC.W77.3.0208
AYPC.W77.3.0224
AYPC.W77.3.0225

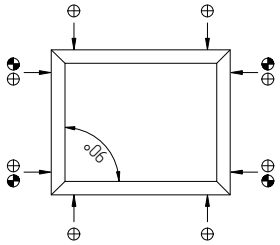


⊕ – отверстие под штифт
⊕ – отверстие для инъекционной подачи клеевого состава

## Обработка профилей створки под угловые закладные AYPC.W62.0983 и AYPC.W62.0963

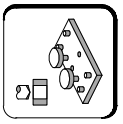





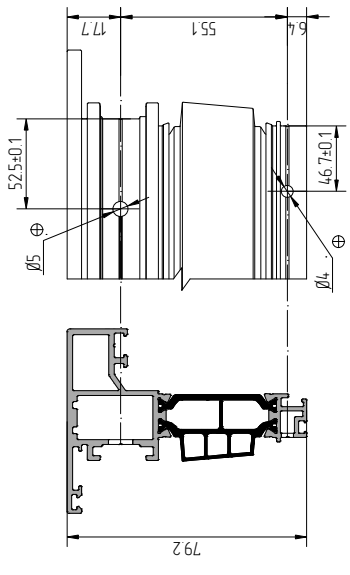


AYPC.W77.3.0207
AYPC.W77.3.0208
AYPC.W77.3.0224
AYPC.W77.3.0225

АЛЮТЕХ
ПРОФИЛЬНЫЕ СИСТЕМЫ

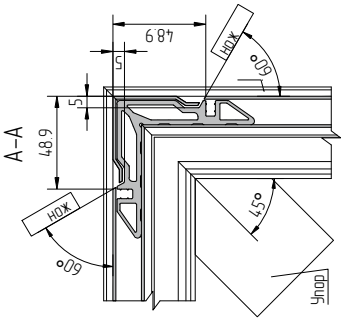


## Данные для углового соединения методом обжима

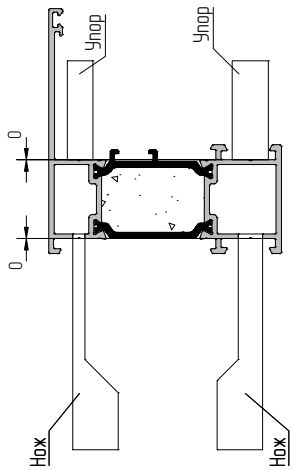


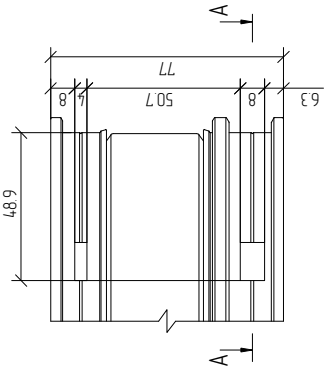


AYPC.W77.3.0114

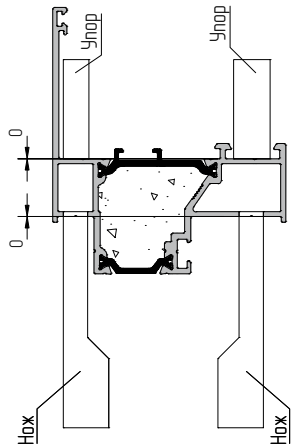


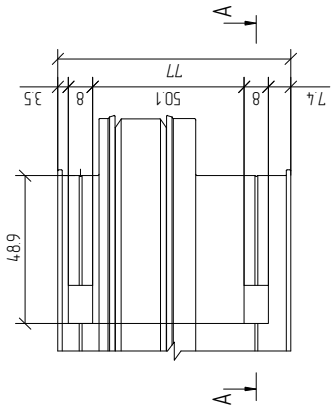


AYPC.W77.3.0134
AYPC.W77.3.0135

Упор показан схематично и зависит от применяемого оборудования

# Обработка профиля для углового соединения методом штифтования

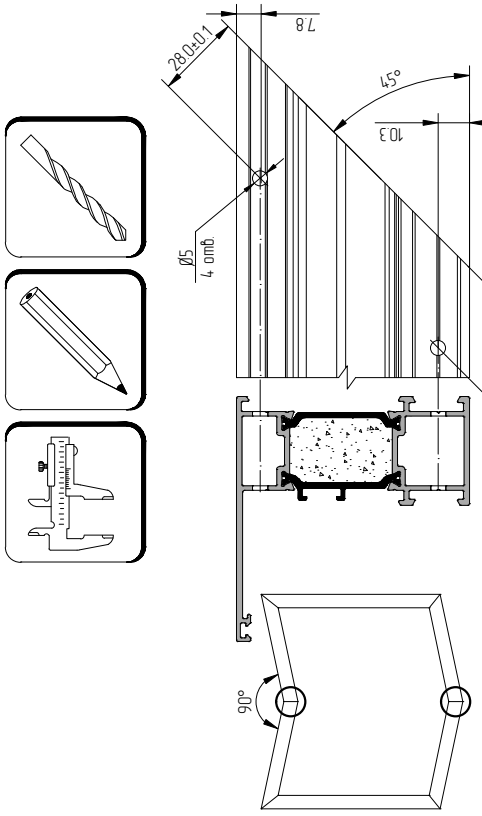


| Угол α | AYPC.W77.30114 | |
|---|---|---|
| | L1 | L2 |
| 90 | 28.6 | 26.2 |
| 95 | 29.8 | 27.6 |
| 100 | 31.0 | 29.0 |
| 105 | 32.1 | 30.3 |
| 110 | 33.2 | 31.6 |
| 115 | 34.2 | 32.8 |
| 120 | 35.1 | 34.0 |
| 125 | 36.0 | 35.1 |
| 130 | 36.8 | 36.1 |
| 135 | 37.5 | 37.1 |
| 140 | 38.1 | 37.9 |
| 145 | 38.7 | 38.7 |
| 150 | 39.2 | 39.5 |
| 155 | 39.7 | 40.2 |
| 160 | 40.0 | 40.7 |
| 165 | 40.3 | 41.2 |
| 170 | 40.5 | 41.7 |
| 175 | 40.6 | 42.0 |
| 180 | 40.7 | 42.3 |

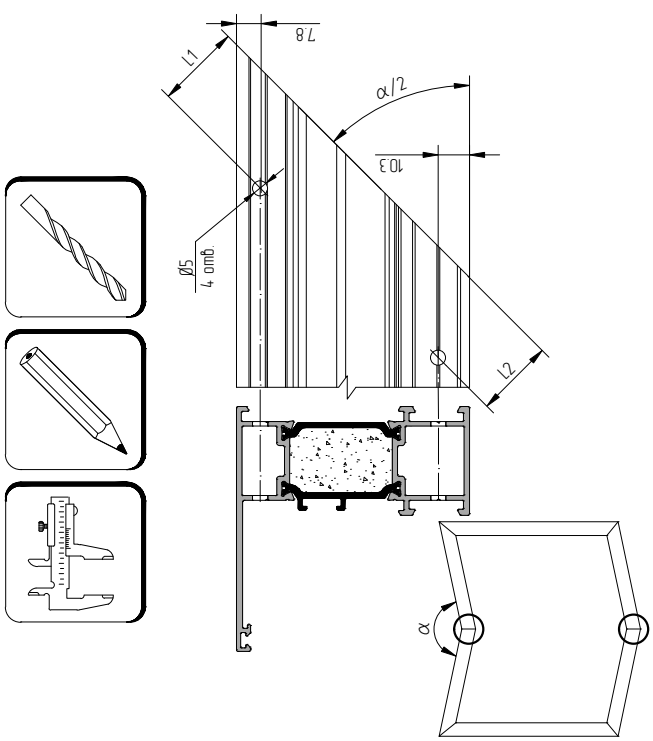


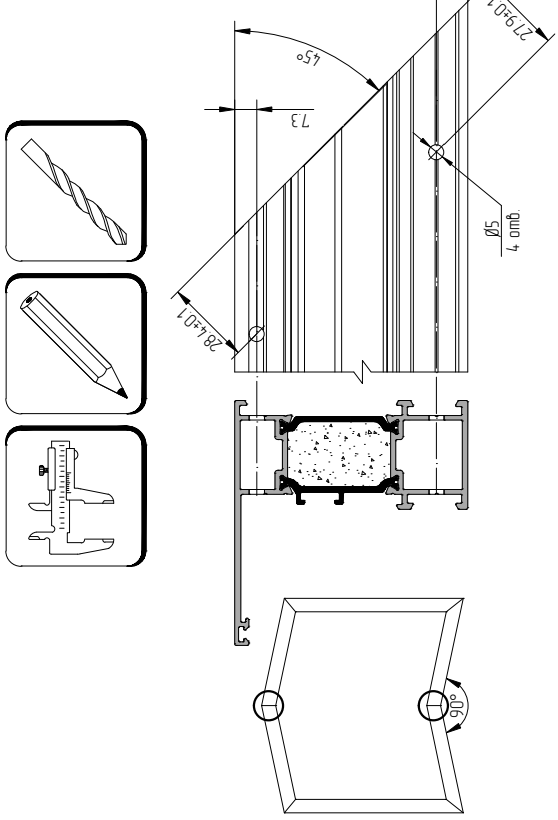


| Угол α | AYPC.W77.30114 | |
|---|---|---|
| | L1 | L2 |
| 90 | 28.6 | 27.9 |
| 95 | 29.8 | 29.3 |
| 100 | 31.0 | 30.6 |
| 105 | 32.1 | 31.9 |
| 110 | 33.2 | 33.0 |
| 115 | 34.2 | 34.2 |
| 120 | 35.1 | 35.2 |
| 125 | 36.0 | 36.2 |
| 130 | 36.8 | 37.2 |
| 135 | 37.5 | 38.0 |
| 140 | 38.1 | 38.8 |
| 145 | 38.7 | 39.5 |
| 150 | 39.2 | 40.1 |
| 155 | 39.7 | 40.7 |
| 160 | 40.0 | 41.2 |
| 165 | 40.3 | 41.6 |
| 170 | 40.5 | 41.9 |
| 175 | 40.6 | 42.1 |
| 180 | 40.7 | 42.3 |

АЛЮТЕХ
ПРОФИЛЬНЫЕ СИСТЕМЫ

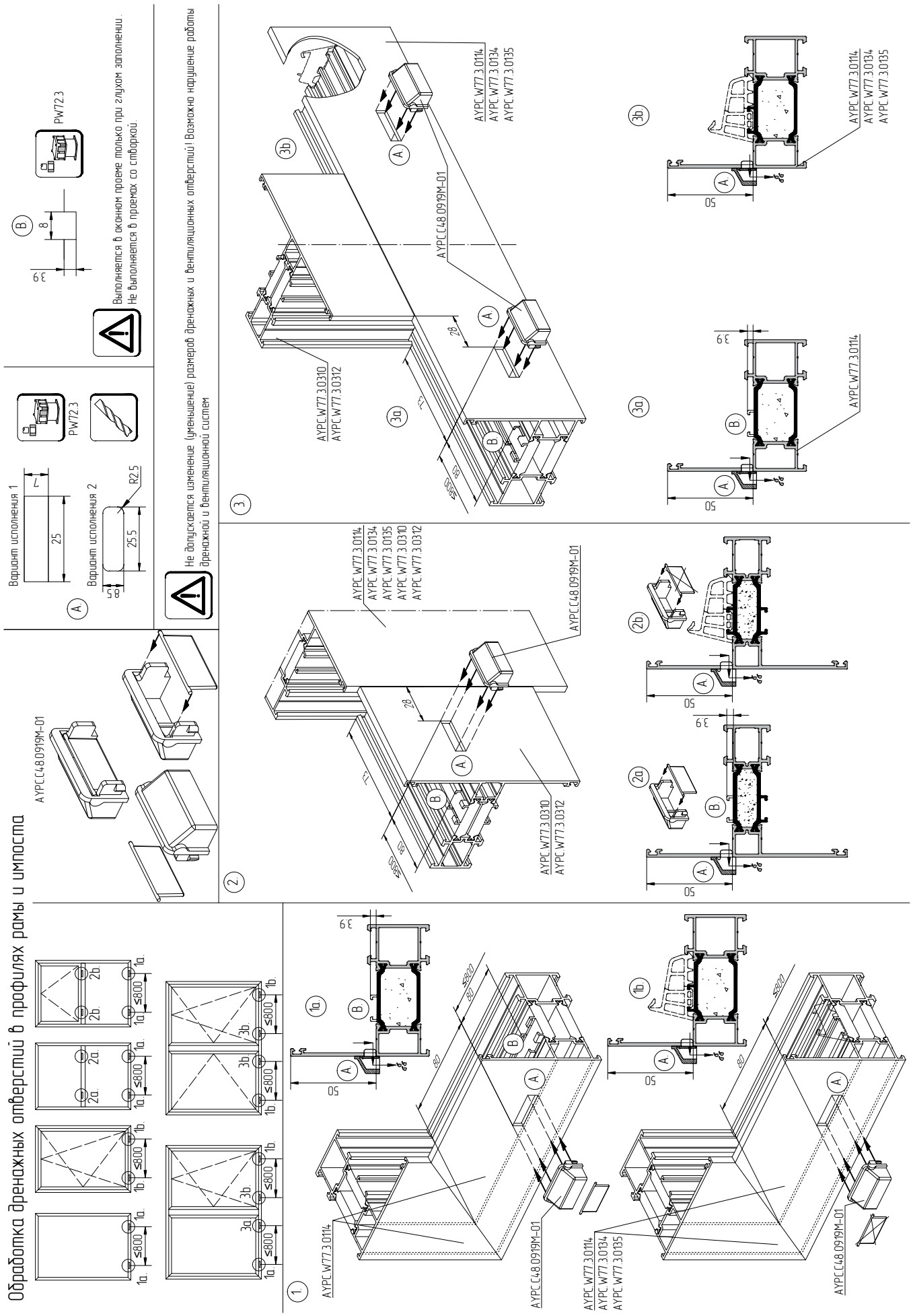

# Обработка вентиляционных и дренажных отверстий в профилях створки и штапика

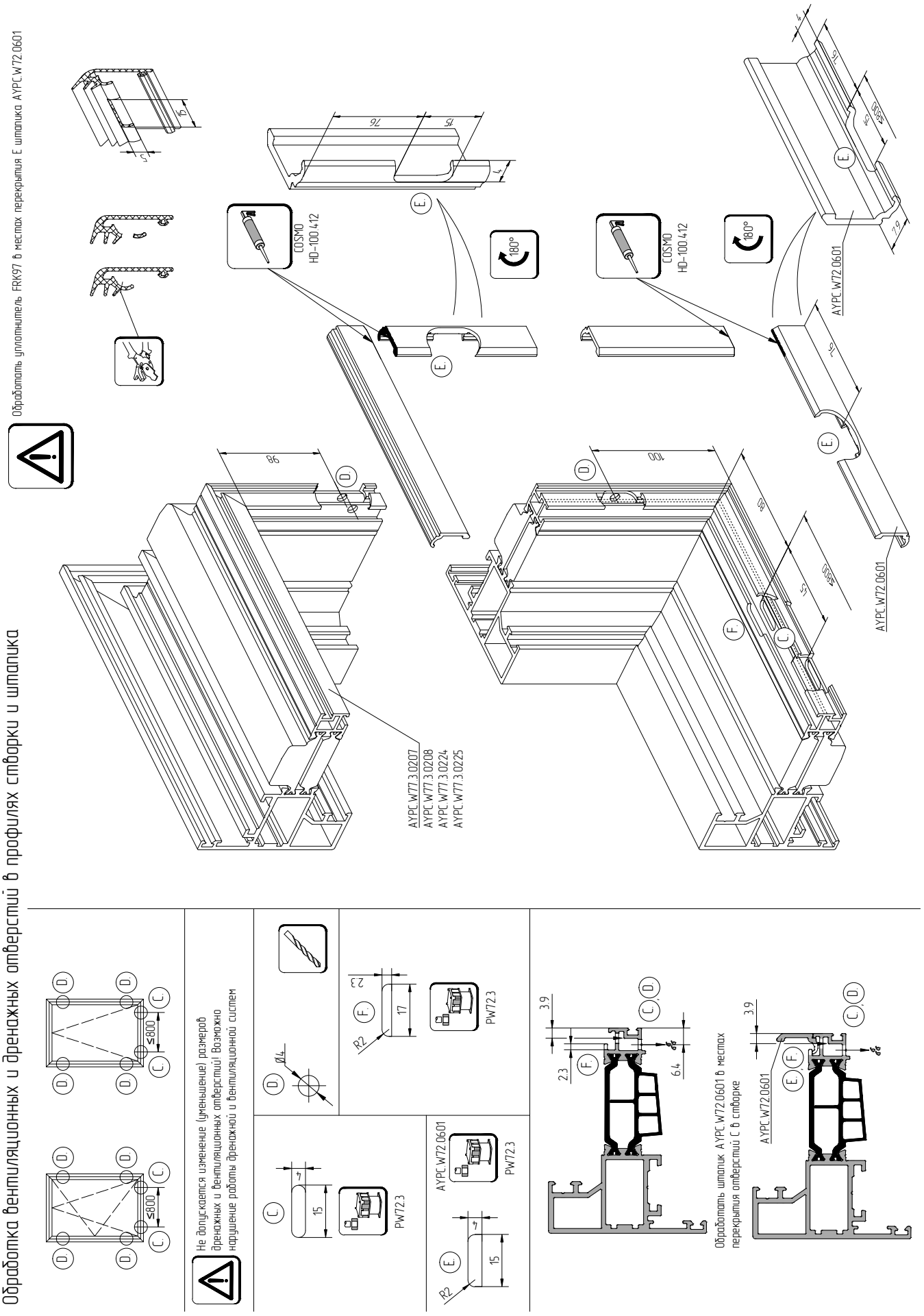

# Обработка вентиляционных и дренажных отверстий в профилях. Скрытый дренаж

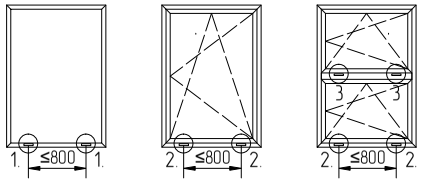


Не допускается изменение (уменьшение) размеров дренажных и вентиляционных отверстий в профилях и комплектующих!
Возможно нарушение работы дренажной и вентиляционной систем

A.

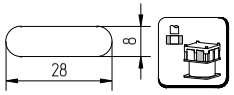


PW72.3

B.

PW72.3

Выполняется в оконном проеме только при глухом заполнении.
Не выполняется в проемах со створкой

C., E., F.

03.04.08

AYPC.W62.0945

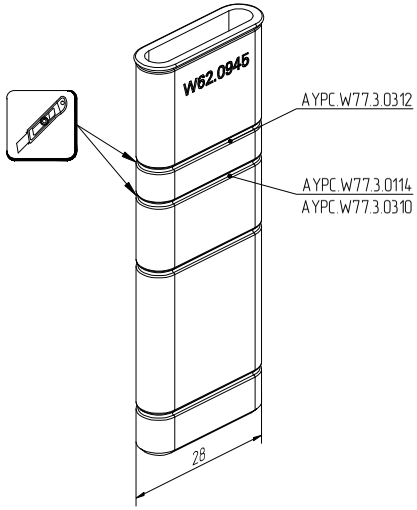


1.

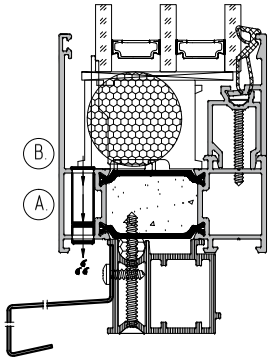


2.

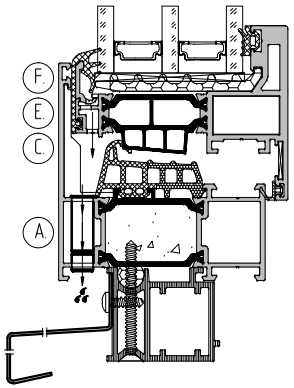


3.

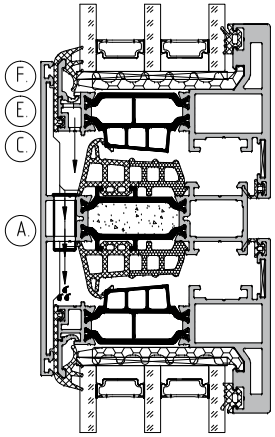


1.

Обработка профиля рамы

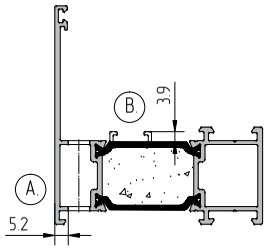


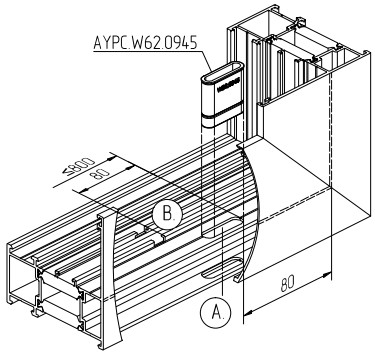


2.

Обработка профиля рамы

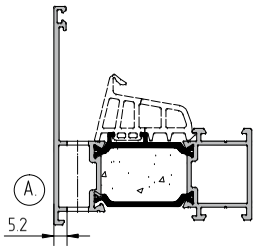


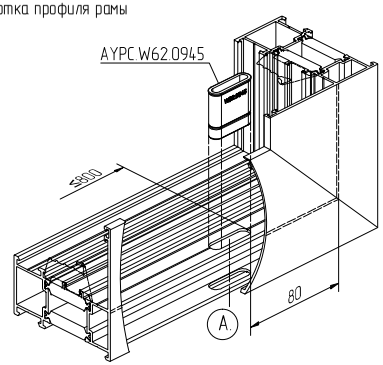


3.

Обработка профиля импоста

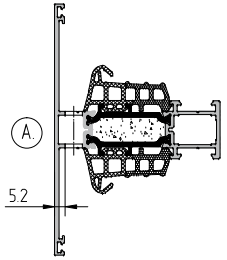


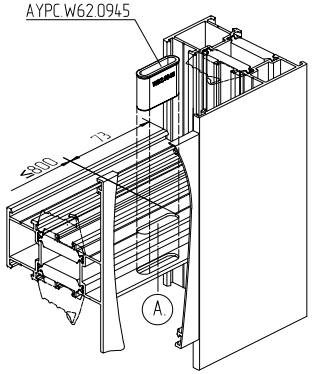


ОБРАБОТКА И СБОРКА

АЛЮТЕХ ПРОФИЛЬНЫЕ СИСТЕМЫ

# ОБРАБОТКА И СБОРКА

## Обработка вентиляционных и дренажных отверстий в профилях. Скрытый дренаж

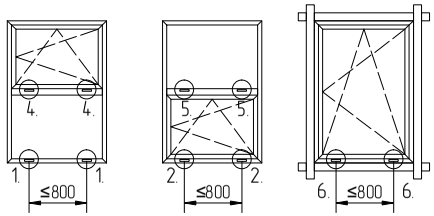


Не допускается изменение (уменьшение) размеров дренажных и вентиляционных отверстий в профилях и комплектующих!
Возможно нарушение работы дренажной и вентиляционной систем

A.

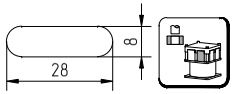


PW72.3

B.

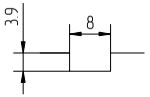


PW72.3

Выполняется в оконном проеме только при глухом заполнении.
Не выполняется в проемах со створкой

C, E, F.

03.04.08

AYPC.W62.0945

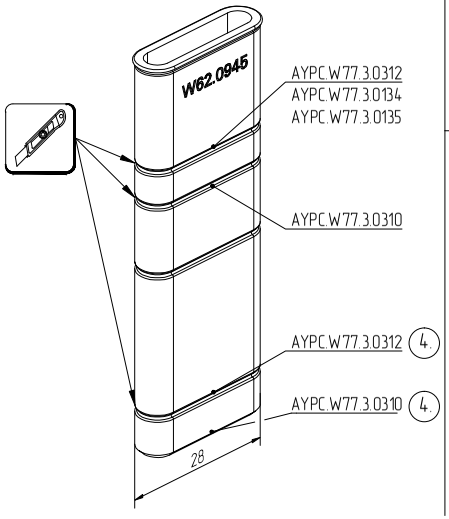


4.

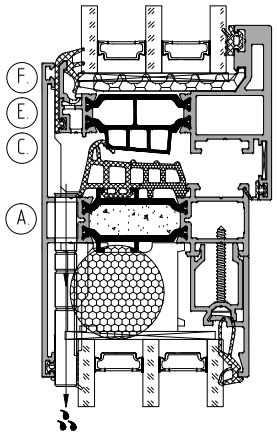


5.

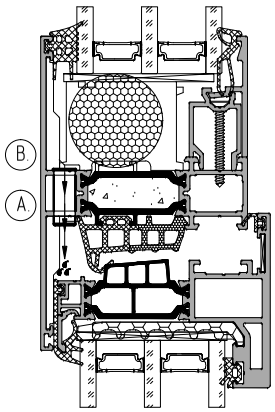


6.

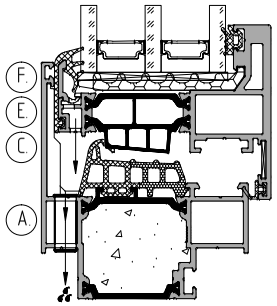


4. Обработка профилей импоста

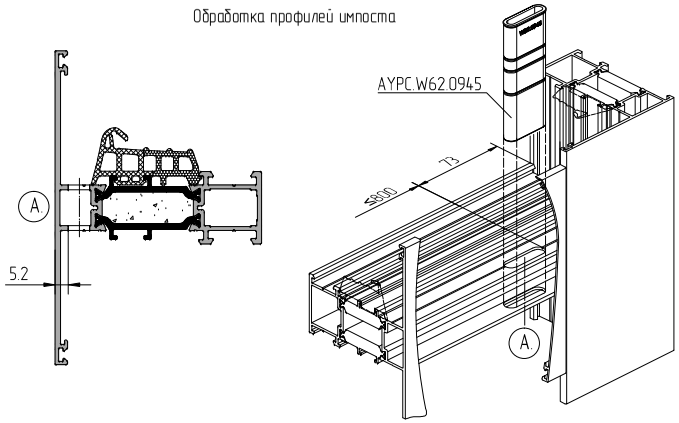


5. Обработка профилей импоста

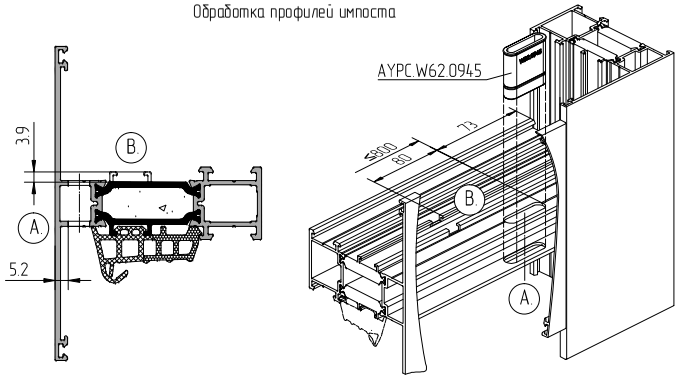


6. Обработка профилей рамы для установки в фасад

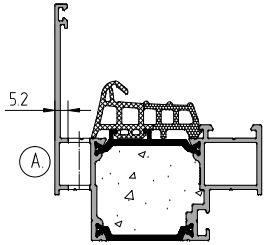


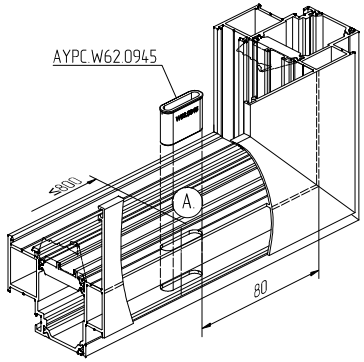

# Последовательность сборки углового соединения рамы

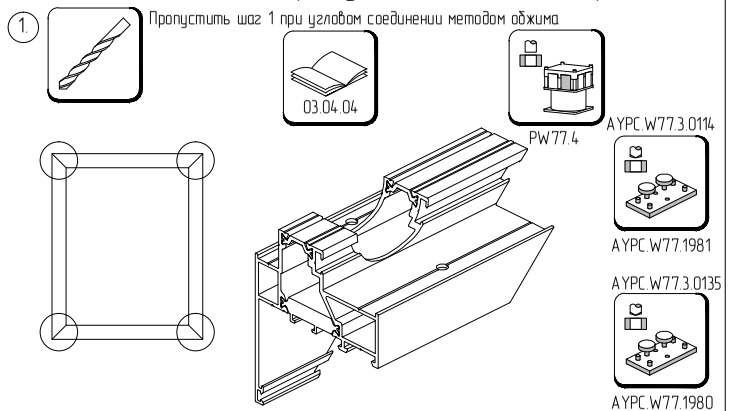


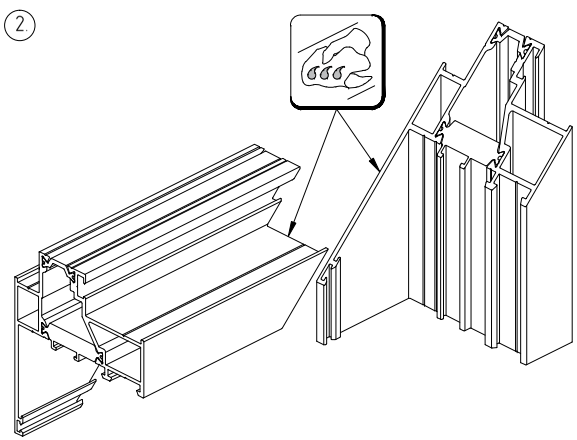


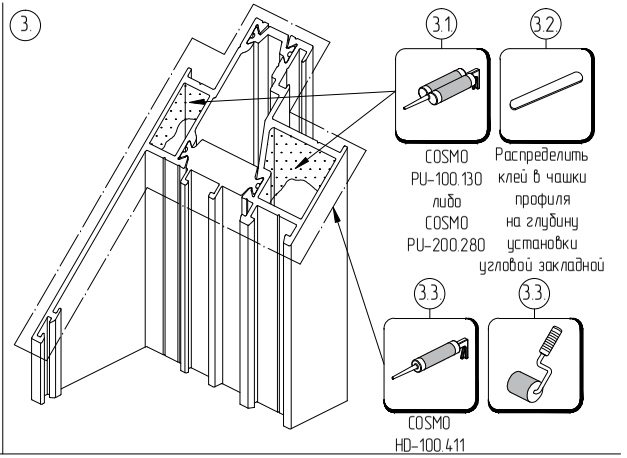


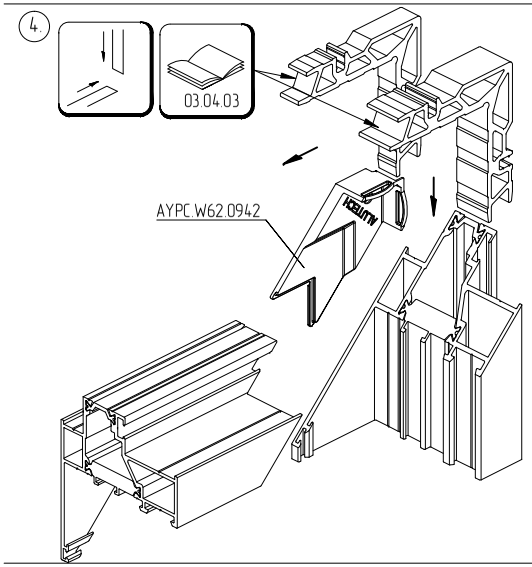


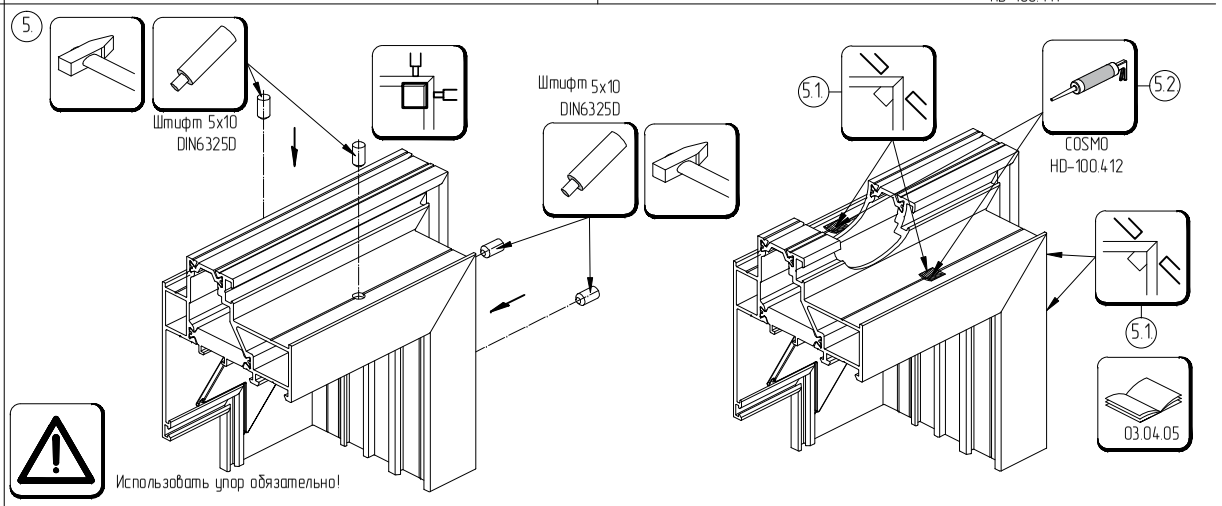


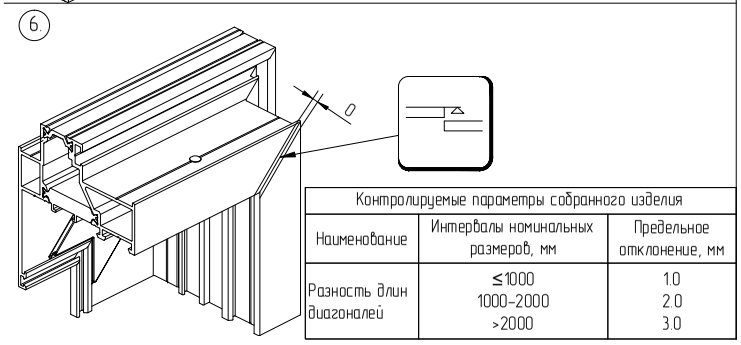


| Контролируемые параметры собранного изделия | | |
|---|---|---|
| Наименование | Интервалы номинальных размеров, мм | Предельное отклонение, мм |
| Разность длин диагоналей | ≤1000<br>1000–2000<br>>2000 | 1.0<br>2.0<br>3.0 |

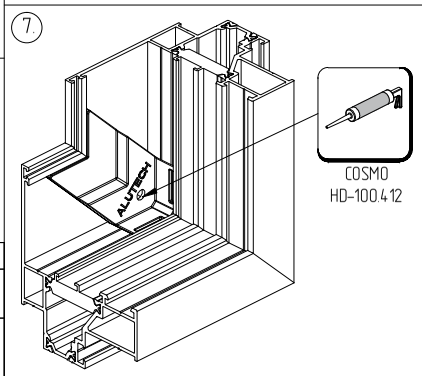


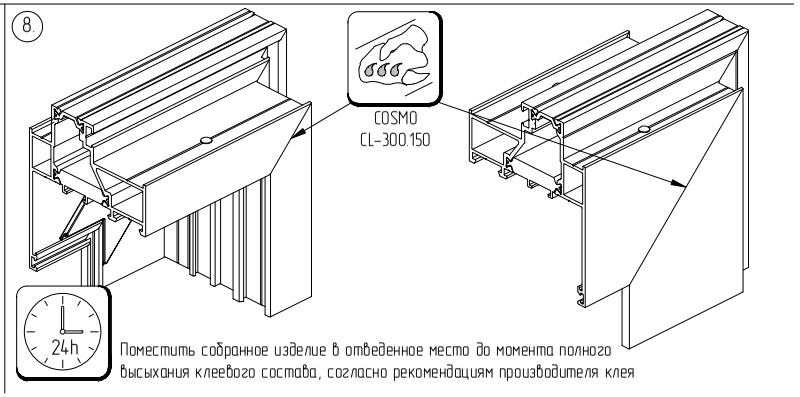

# ОБРАБОТКА И СБОРКА

## Последовательность сборки углового соединения створки с угловой закладной 0136/200

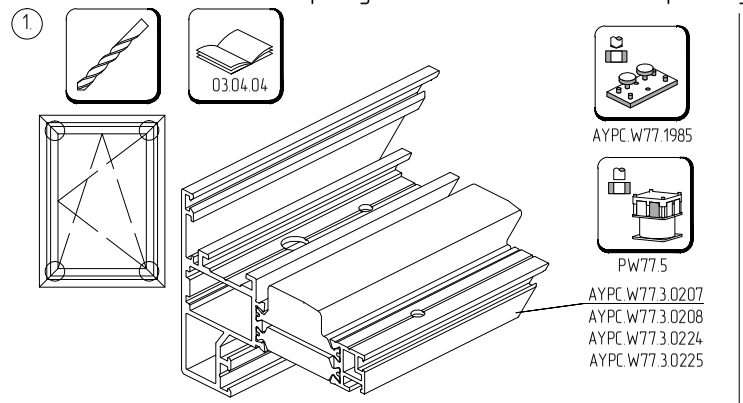


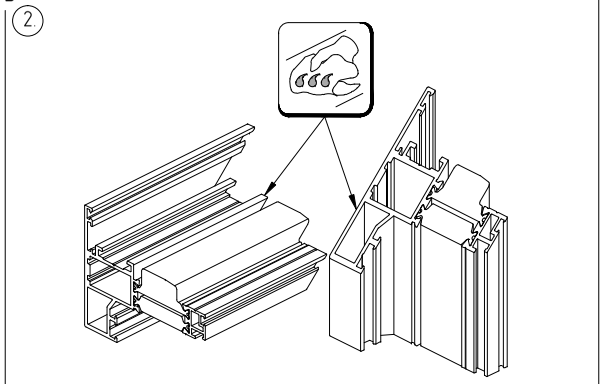


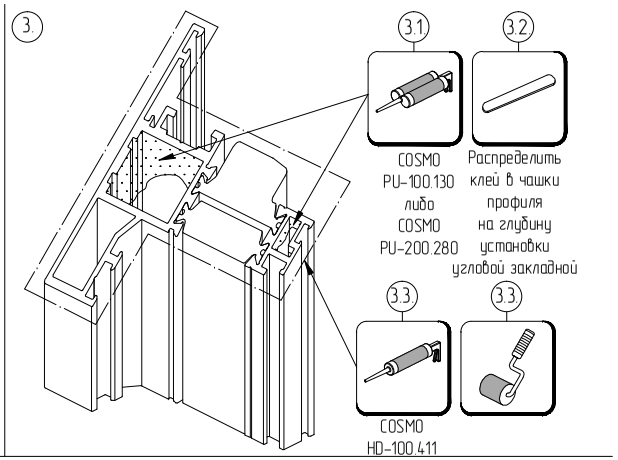


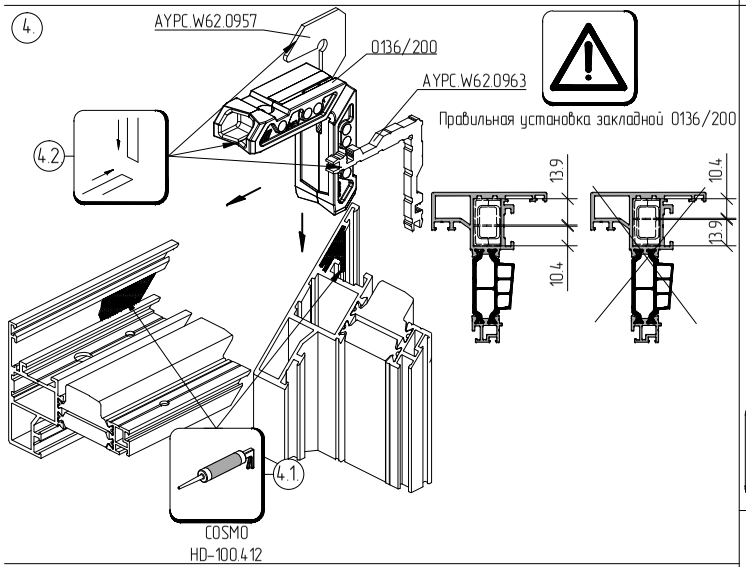


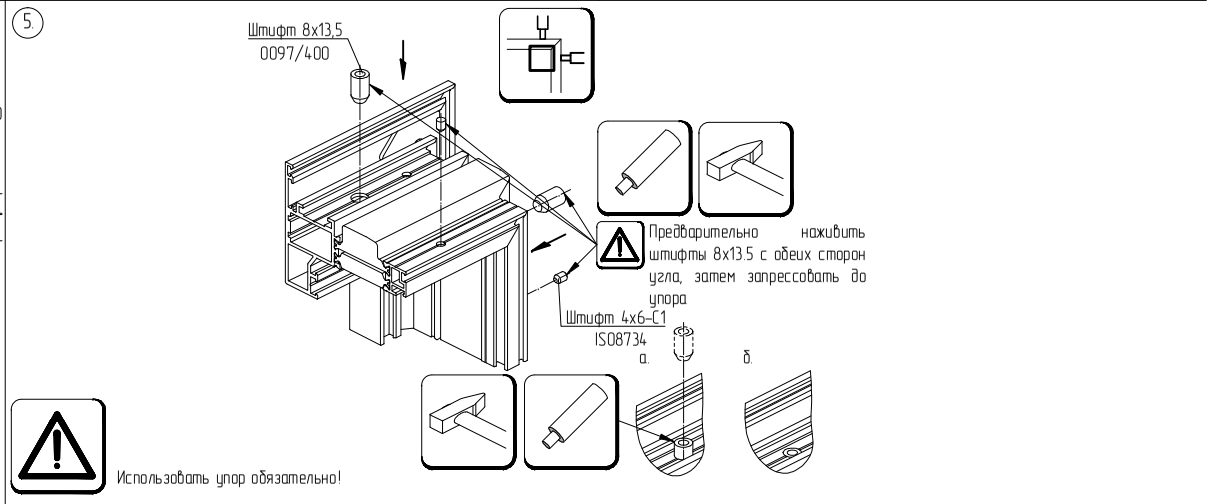


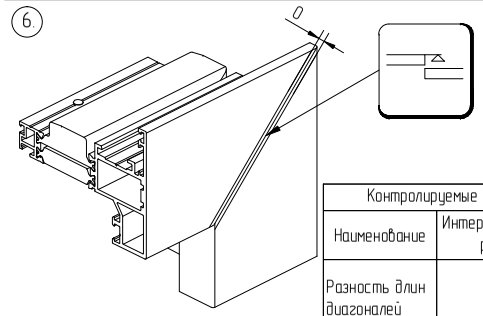


| Контролируемые параметры собранного изделия | | |
|---|---|---|
| Наименование | Интервалы номинальных размеров, мм | Предельное отклонение, мм |
| Разность длин диагоналей | ≤1000<br>1000–2000<br>>2000 | 1.0<br>2.0<br>3.0 |

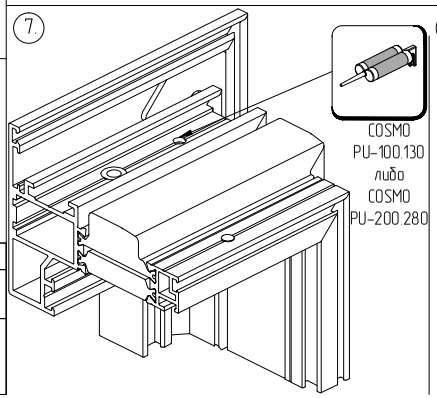


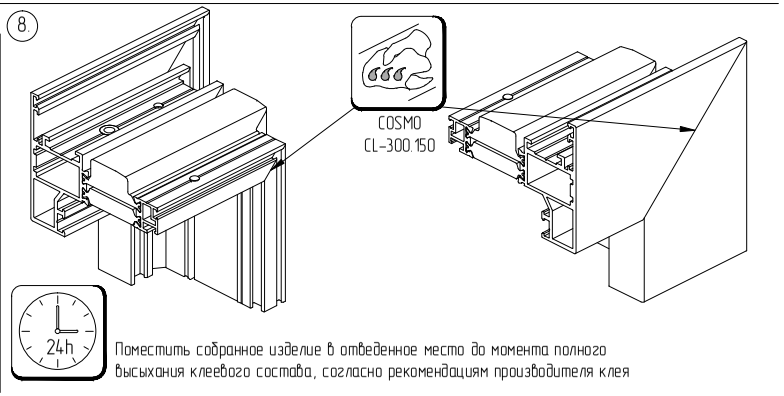

# Последовательность сборки углового соединения створки с экструдированной угловой закладной

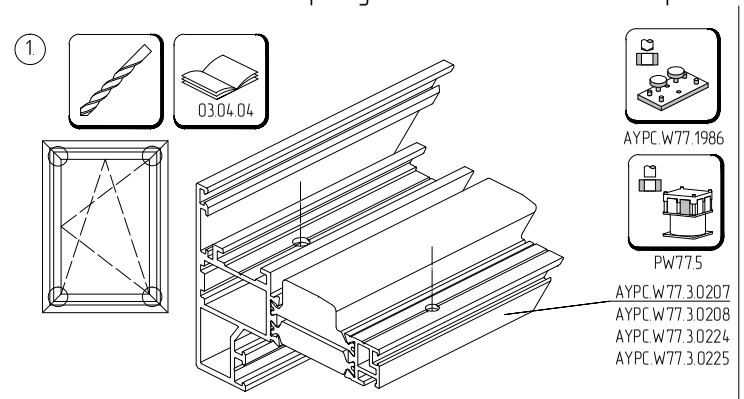


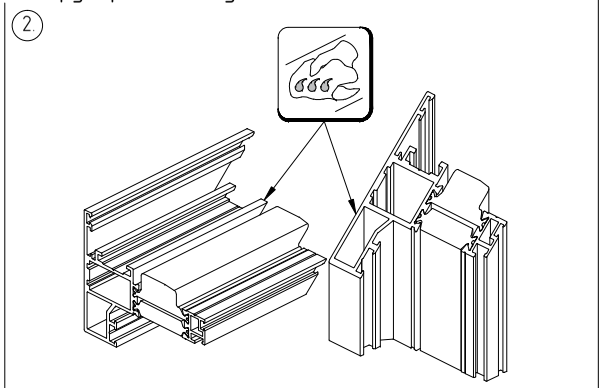


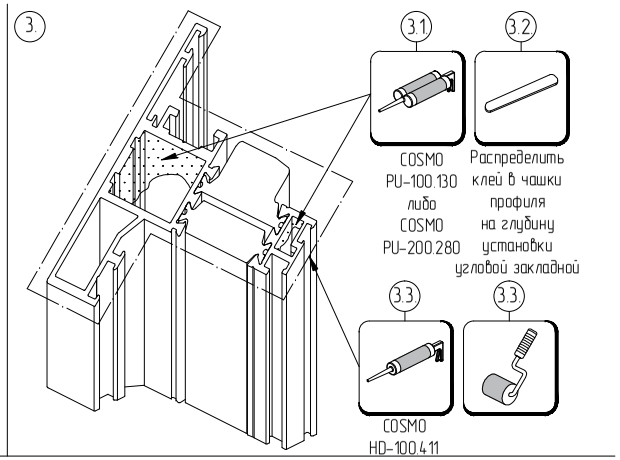


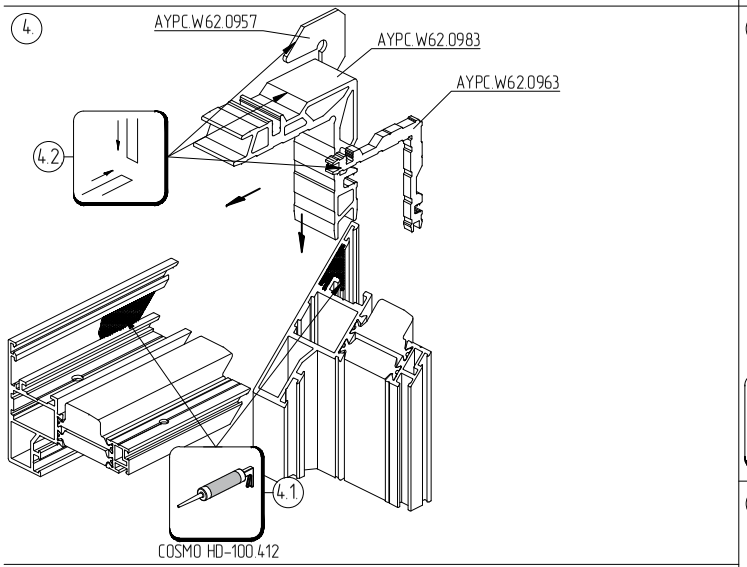


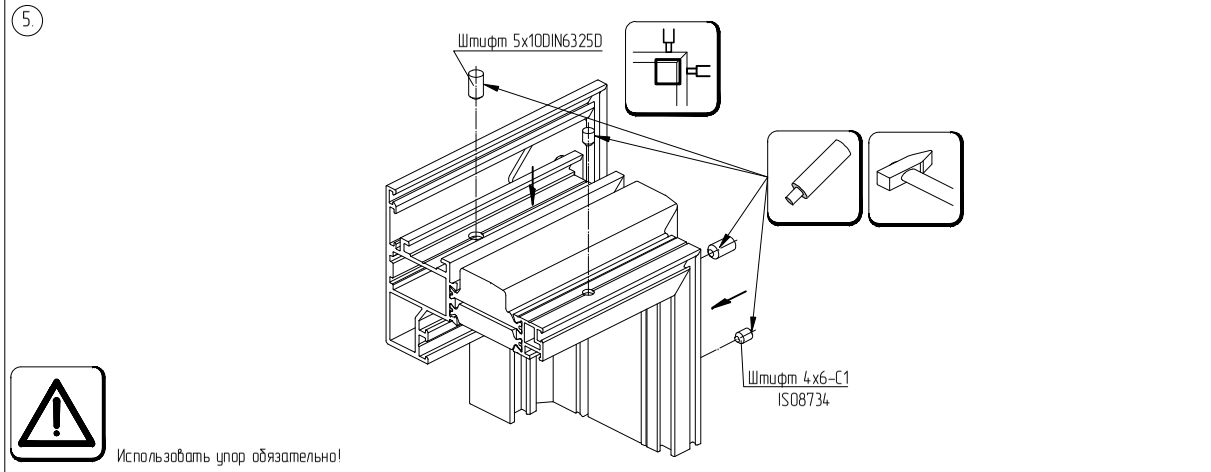


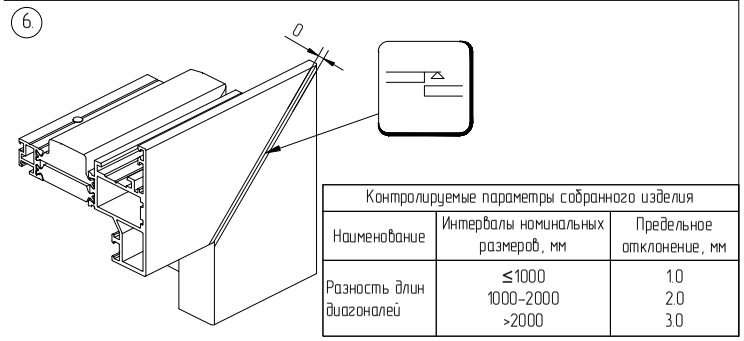


| Контролируемые параметры собранного изделия | | |
|---|---|---|
| Наименование | Интервалы номинальных размеров, мм | Предельное отклонение, мм |
| Разность длин диагоналей | ≤1000<br>1000-2000<br>>2000 | 1.0<br>2.0<br>3.0 |

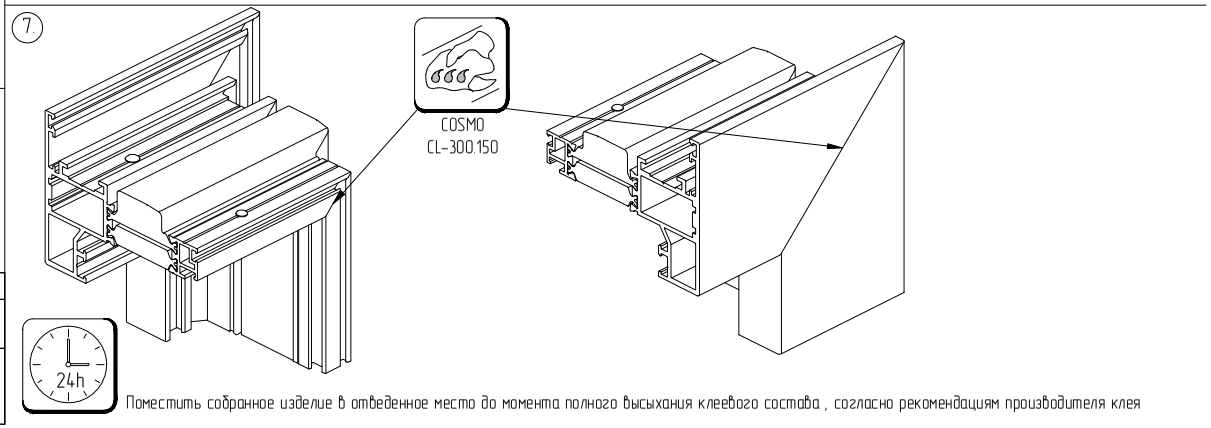

# Обработка и сборка эркерных конструкций

## 1. Эркерный оконный блок с углом 90° наружу

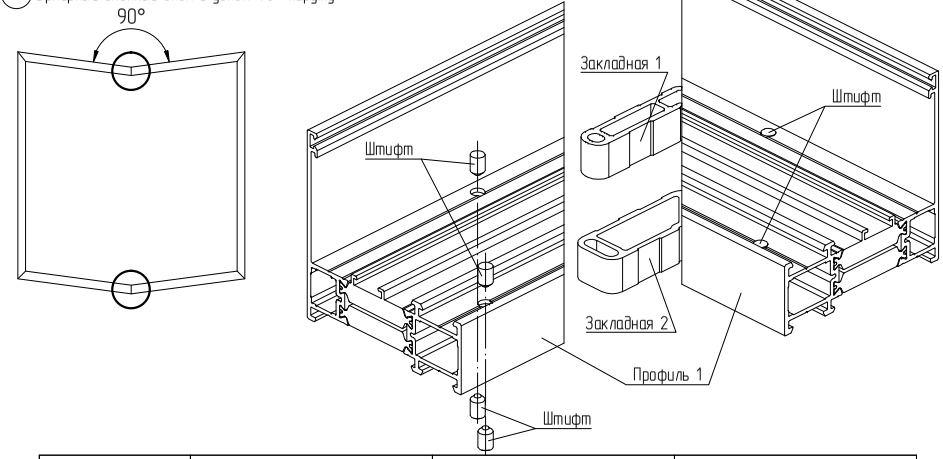


| Профиль 1 | Закладная 1 | | Закладная 2 | | Штифт | |
|---|---|---|---|---|---|---|
| | Артикул | Кол-во, шт | Артикул | Кол-во, шт | Артикул | Кол-во, шт |
| AYPC.W77.3.0114 | AYPC.W62.0978-01 | 1 | AYPC.W62.0979-01 | 1 | 5x10DIN6325D | 8 |

## 2. Эркерный оконный блок с углом 90° внутрь

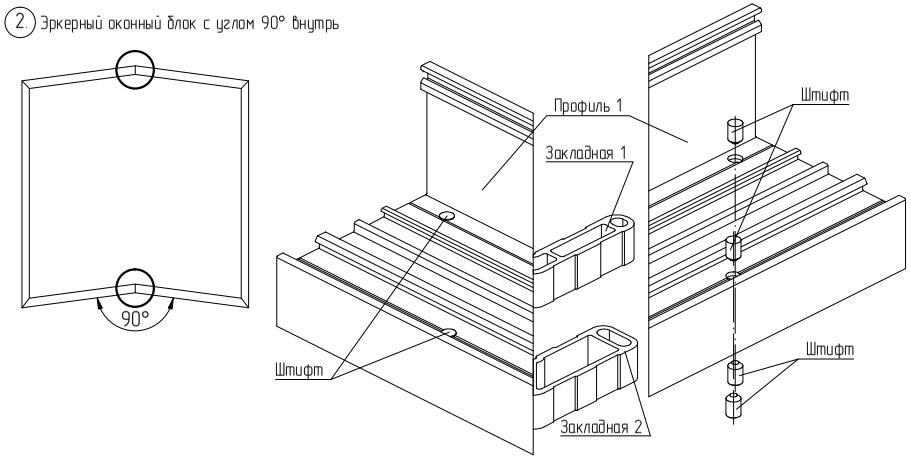


| Профиль 1 | Закладная 1 | | Закладная 2 | | Штифт | |
|---|---|---|---|---|---|---|
| | Артикул | Кол-во, шт | Артикул | Кол-во, шт | Артикул | Кол-во, шт |
| AYPC.W77.3.0114 | AYPC.W62.0978-01 | 1 | AYPC.W62.0979-01 | 1 | 5x10DIN6325D | 8 |

## 3. Эркерный оконный блок с углом 90°-180° наружу

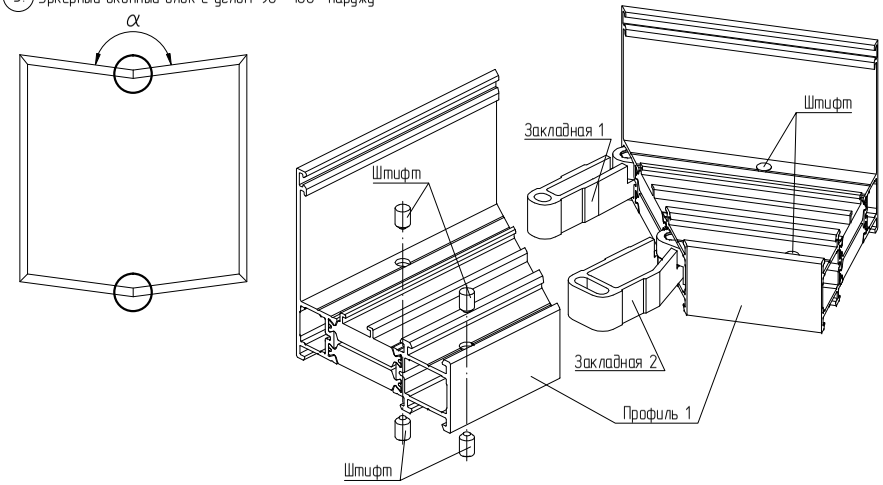


| Профиль 1 | Закладная 1 | | Закладная 2 | | Штифт | |
|---|---|---|---|---|---|---|
| | Артикул | Кол-во, шт | Артикул | Кол-во, шт | Артикул | Кол-во, шт |
| AYPC.W77.3.0114 | AYPC.W62.0982-01 | 1 | AYPC.W62.0984-01 | 1 | 5x10DIN6325D | 8 |

## 4. Эркерный оконный блок с углом 90°-180° внутрь

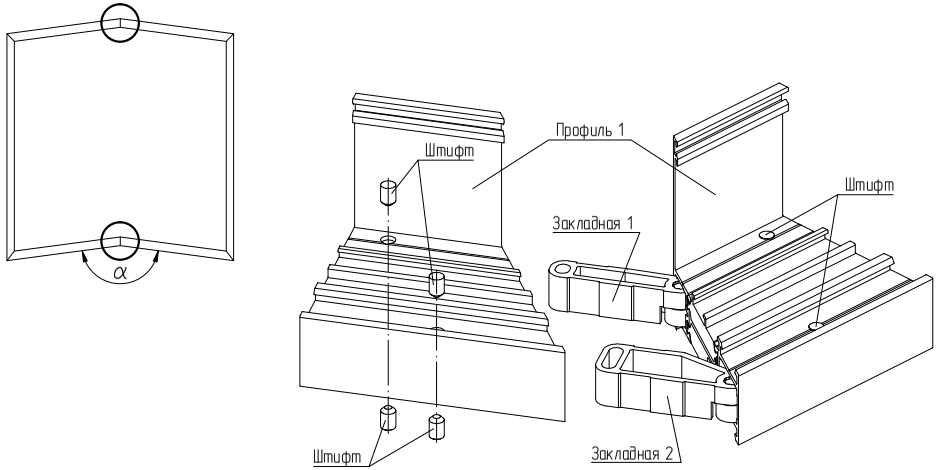


| Профиль 1 | Закладная 1 | | Закладная 2 | | Штифт | |
|---|---|---|---|---|---|---|
| | Артикул | Кол-во, шт | Артикул | Кол-во, шт | Артикул | Кол-во, шт |
| AYPC.W77.3.0114 | AYPC.W62.0982-01 | 1 | AYPC.W62.0984-01 | 1 | 5x10DIN6325D | 8 |

АЛЮТЕХ
ПРОФИЛЬНЫЕ СИСТЕМЫ

## Последовательность сборки углового соединения рамы/импоста эркерного оконного блока

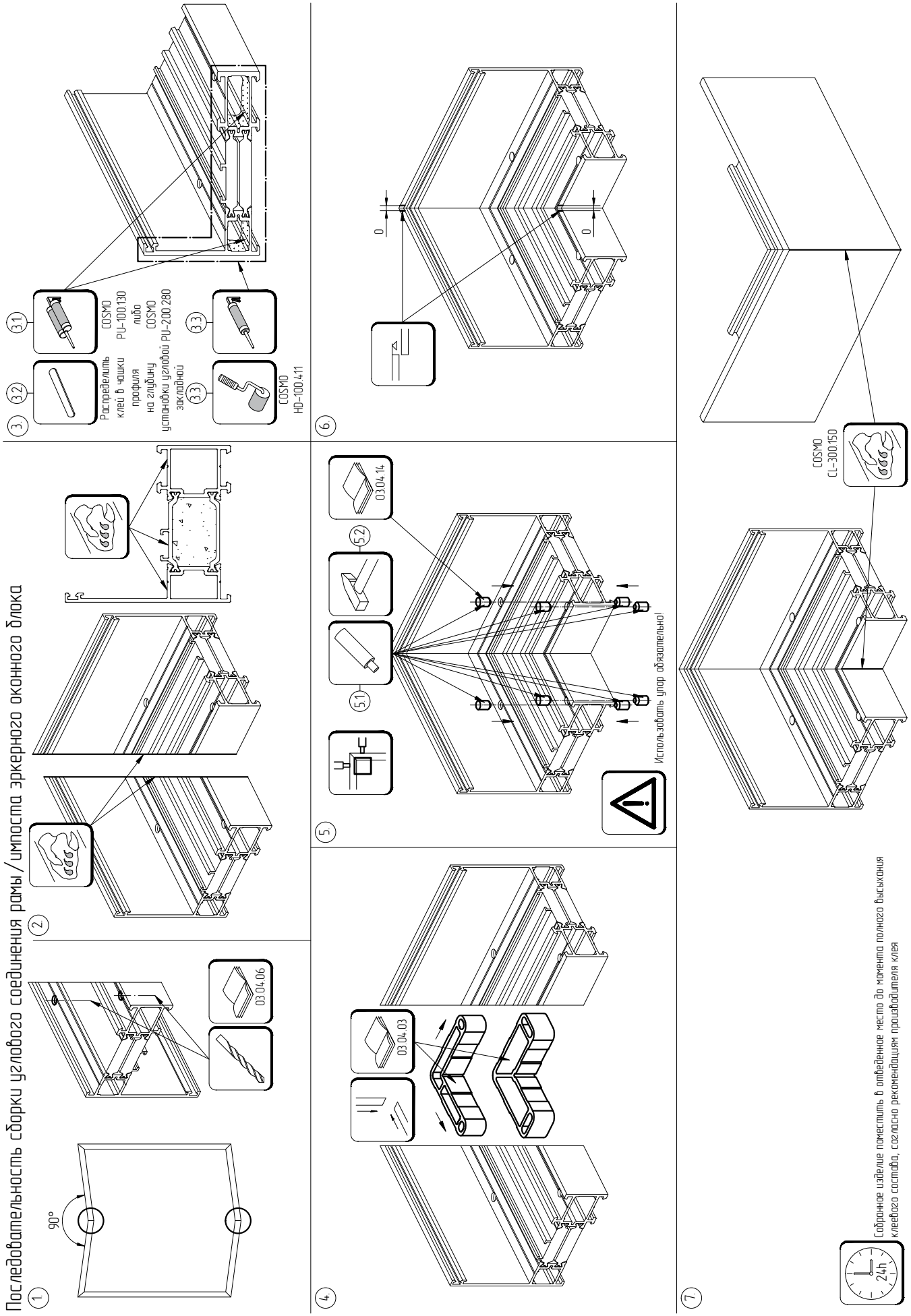

## Последовательность сборки углового соединения рамы/импоста эркерного оконного блока

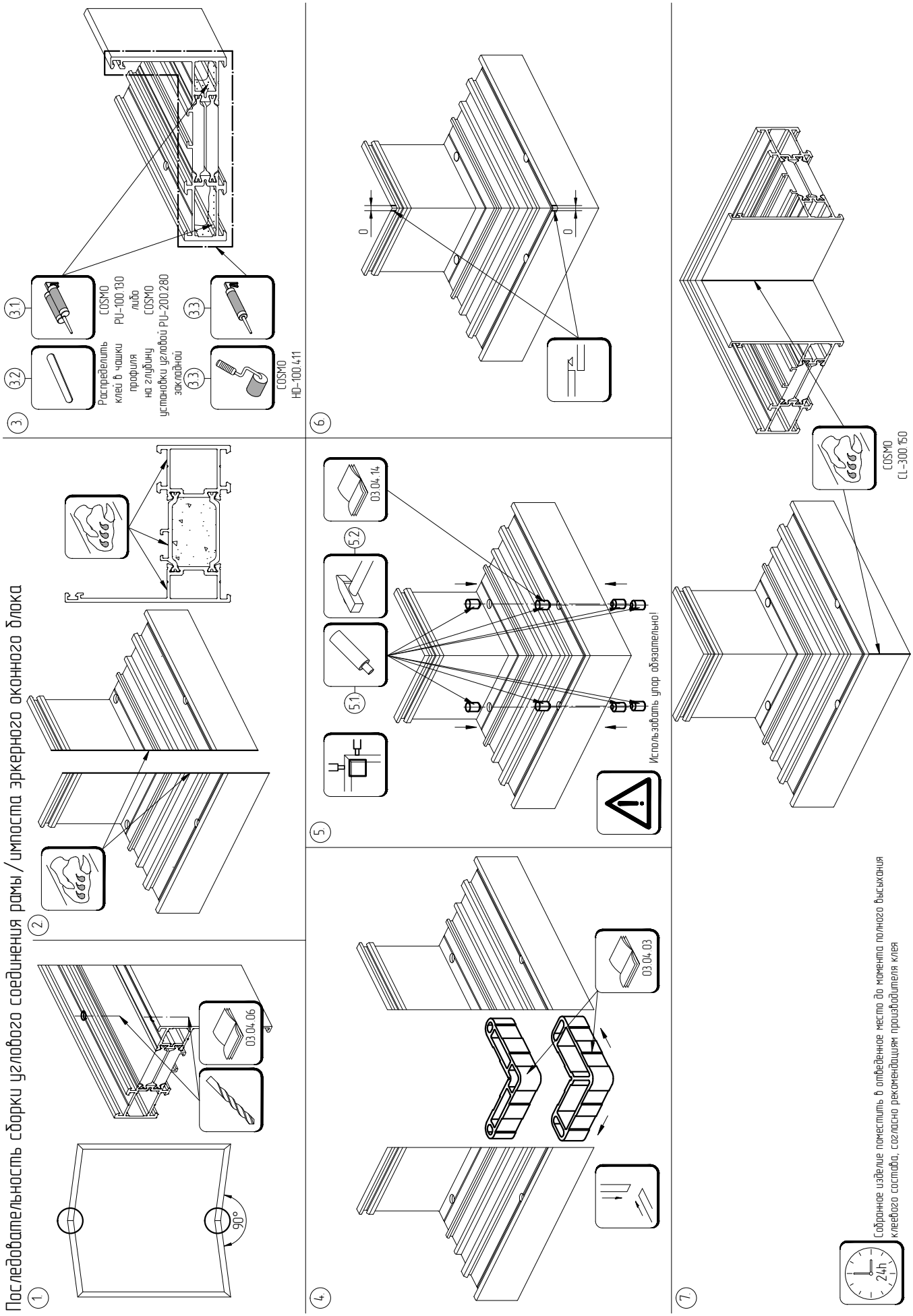

АЛЮТЕХ
ПРОФИЛЬНЫЕ СИСТЕМЫ

# Последовательность сборки углового соединения рамы/импоста эркерного оконного блока

Порядок установки угловых закладных AYPC.W62.0982-01 и AYPC.W62.0984-01

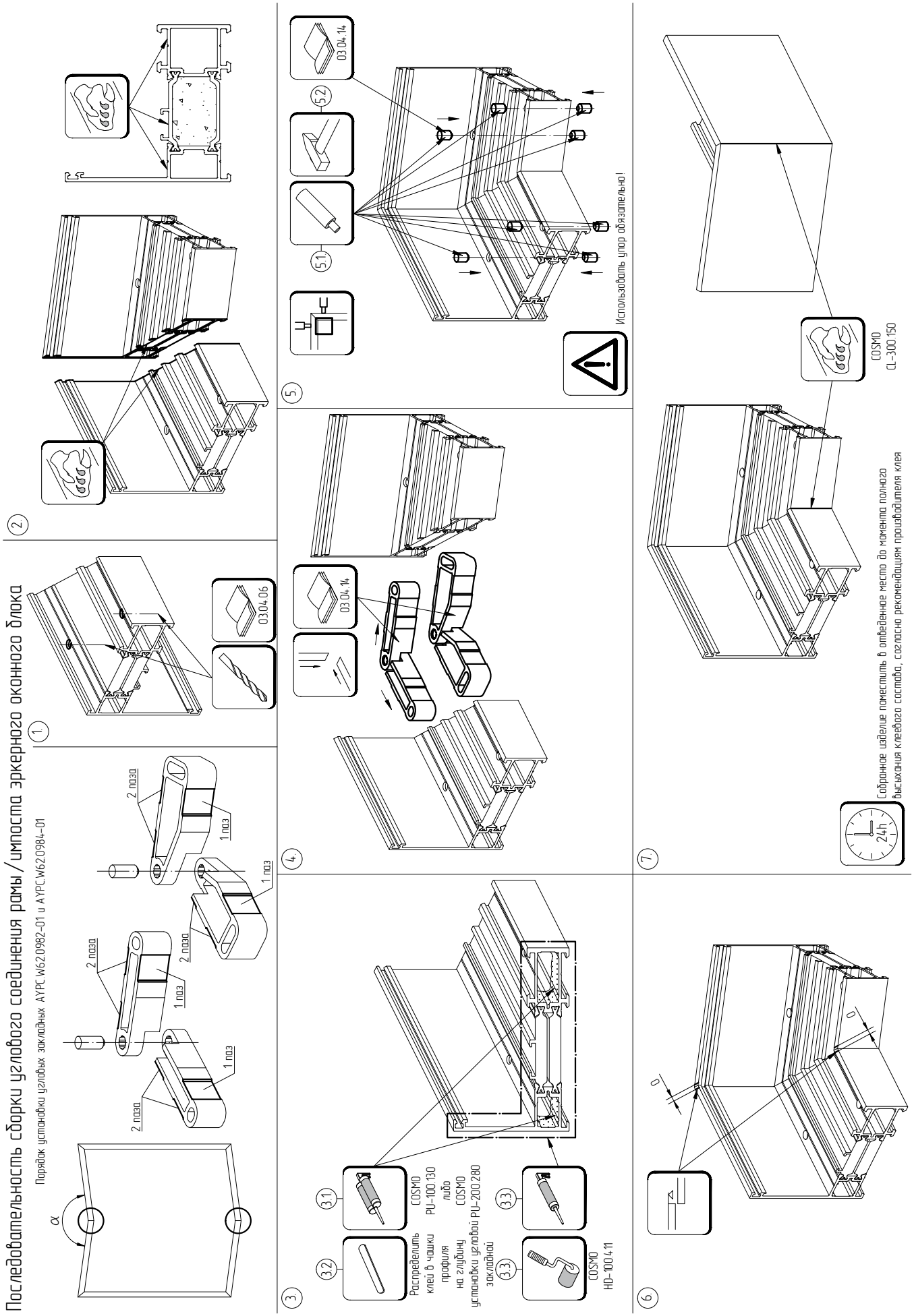

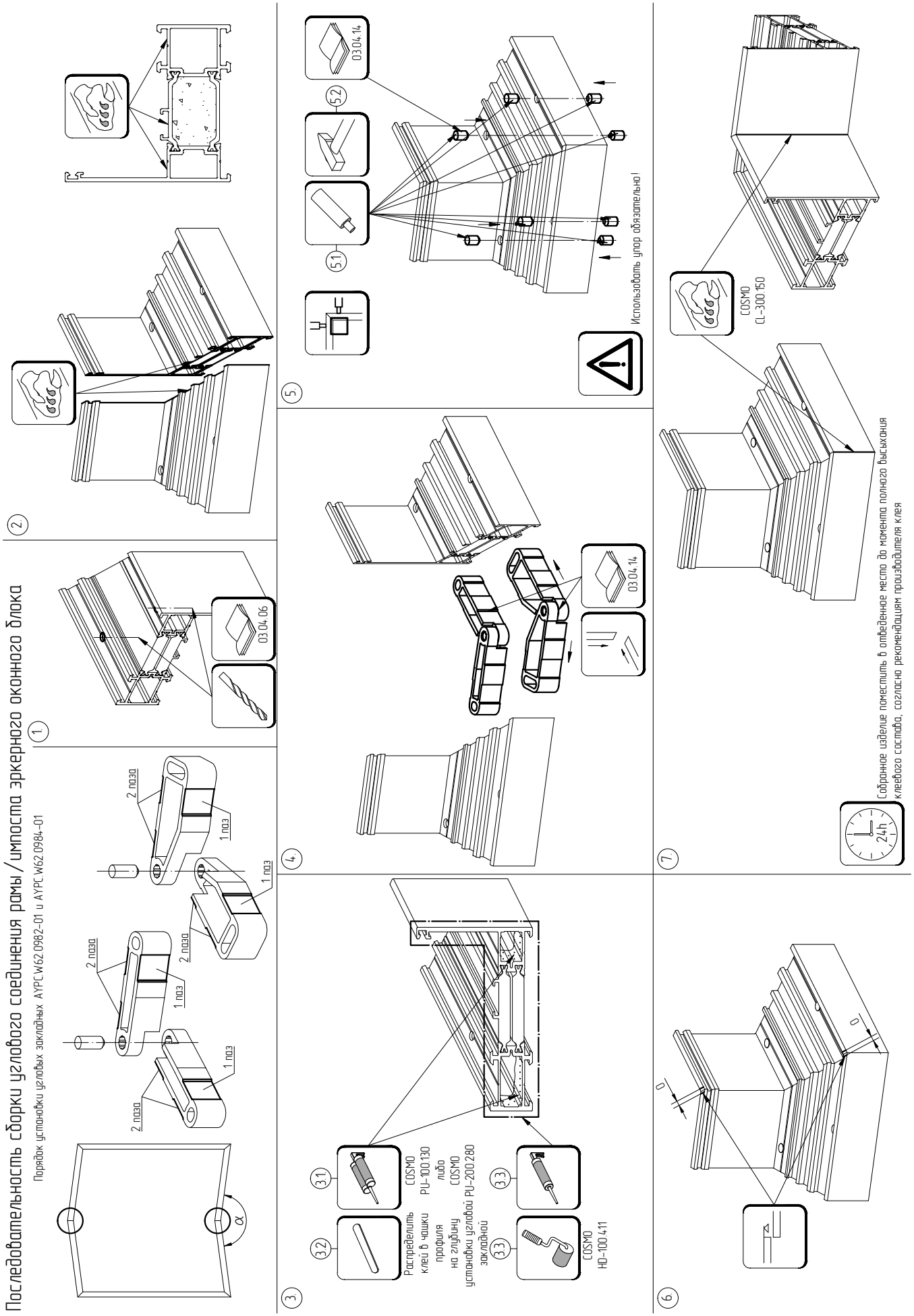
Последовательность сборки углового соединения рамы/импоста эркерного оконного блока
Порядок установки угловых закладных AYPC.W62.0982-01 и AYPC.W62.0984-01
α
2 паза
1 паз
2 паза
1 паз
2 паза
1 паз
2 паза
1 паз
1
03.04.06
2
5
5.1
5.2
03.04.14
Использовать упор обязательно!
4
03.04.14
3
3.1
COSMO
PU-100.130
либо
COSMO
PU-200.280
Распределить клей в чашки профиля на глубину установки угловой закладной
3.2
3.3
3.3
COSMO
HD-100.411
6
0
0
7
COSMO
CL-300.150
24h
Собранное изделие поместить в отведенное место до момента полного высыхания клеевого состава, согласно рекомендациям производителя клея

# Подбор комплектующих и обработка профилей для соединения их под углом α = 90°

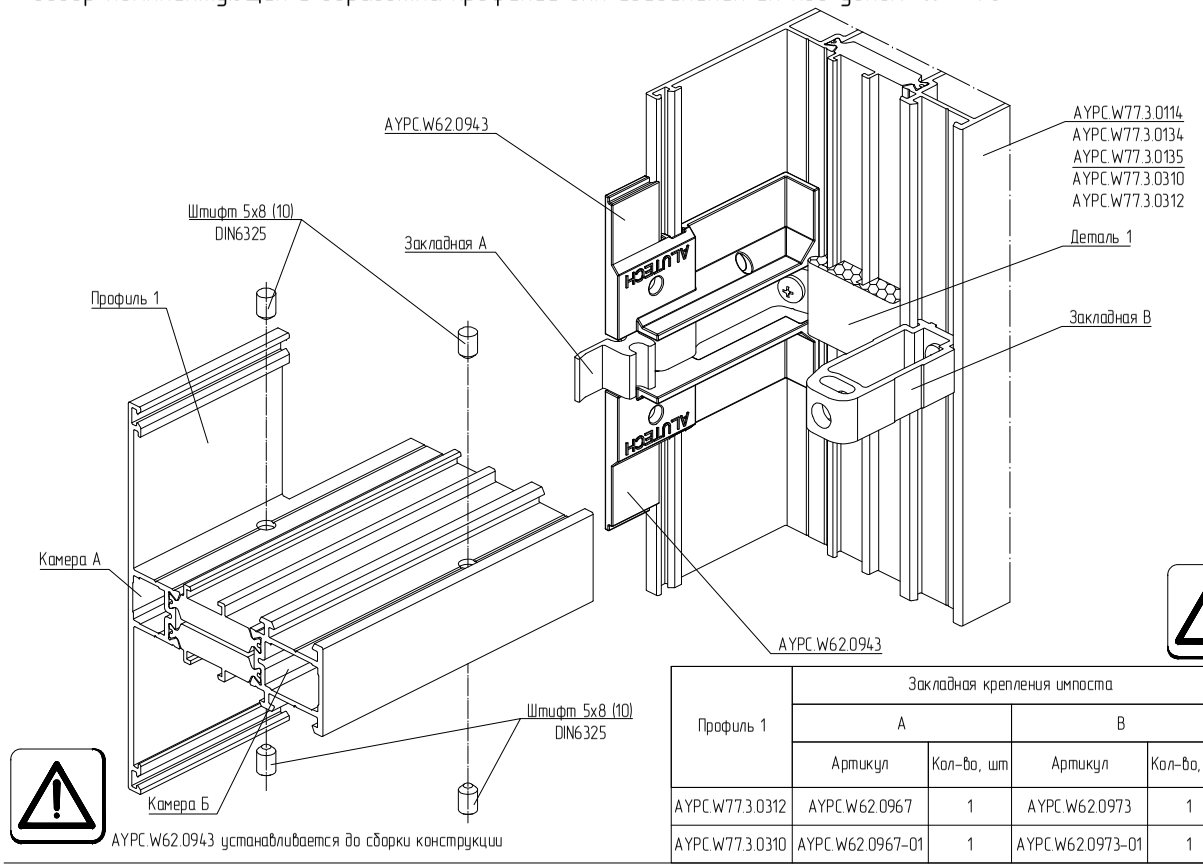


AYPC.W62.0943 устанавливается до сборки конструкции

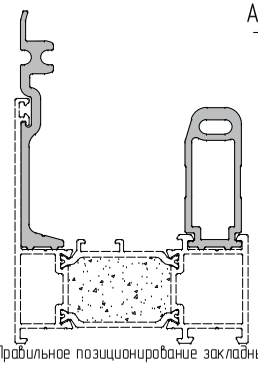

Правильное позиционирование закладных крепления импоста.

Схема обработки профиля 1

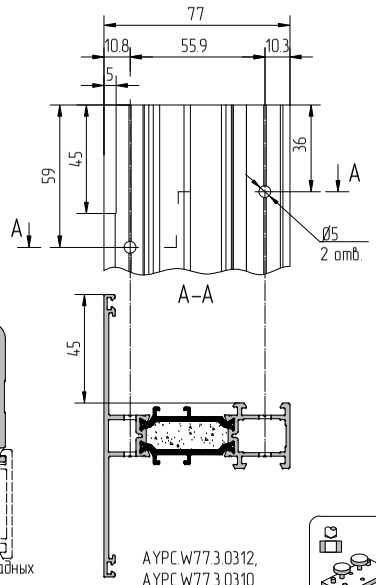


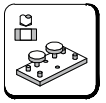

AYPC.W77.1981

PW77.5

| Профиль 1 | Закладная крепления импоста | | | | Деталь 1 | | |
|---|---|---|---|---|---|---|---|
| | А | | В | | | | |
| | Артикул | Кол-во, шт | Артикул | Кол-во, шт | Артикул | Кол-во, шт | Эскиз |
| AYPC.W77.3.0312 | AYPC.W62.0967 | 1 | AYPC.W62.0973 | 1 | AYPC.W77.0909 | 1 | 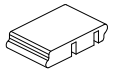 |
| AYPC.W77.3.0310 | AYPC.W62.0967-01 | 1 | AYPC.W62.0973-01 | 1 | AYPC.W77.0909-01 | 1 | |

Закладные крепления импоста

Исходный профиль – AYPC.W62.0703

AYPC.W62.0967

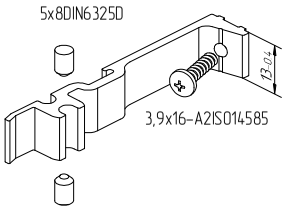


AYPC.W62.0967-01

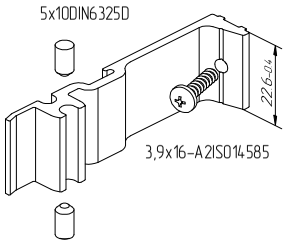


Исходный профиль – AYPC.W62.0705

AYPC.W62.0973

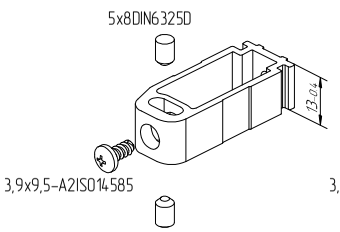


AYPC.W62.0973-01

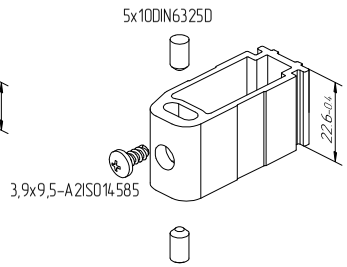


Соблюдать соответствие количества отверстий и устанавливаемых штифтов указанному в инструкции !
Уменьшение количества штифтов и отверстий приведет к потере прочностных характеристик конструкции .
Не допускать замены штифтов на винты самонарезающие!

## Последовательность сборки Т, Х-образного (импостового) соединения профилей под углом α = 90°

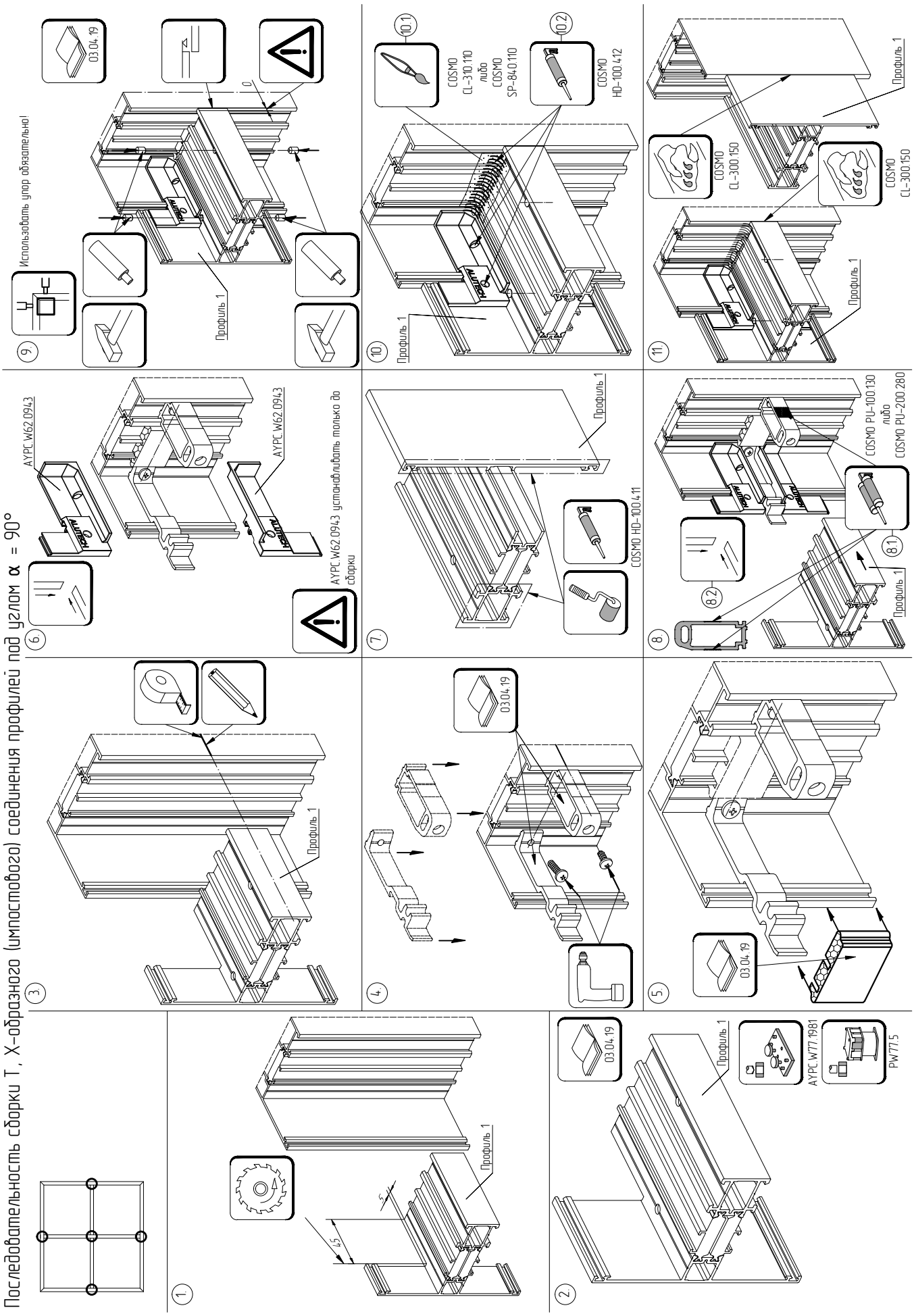

АЛЮТЕХ
ПРОФИЛЬНЫЕ СИСТЕМЫ

# Схемы зарезки и установки уплотнителя FRK180 и уголка резинового FRK181

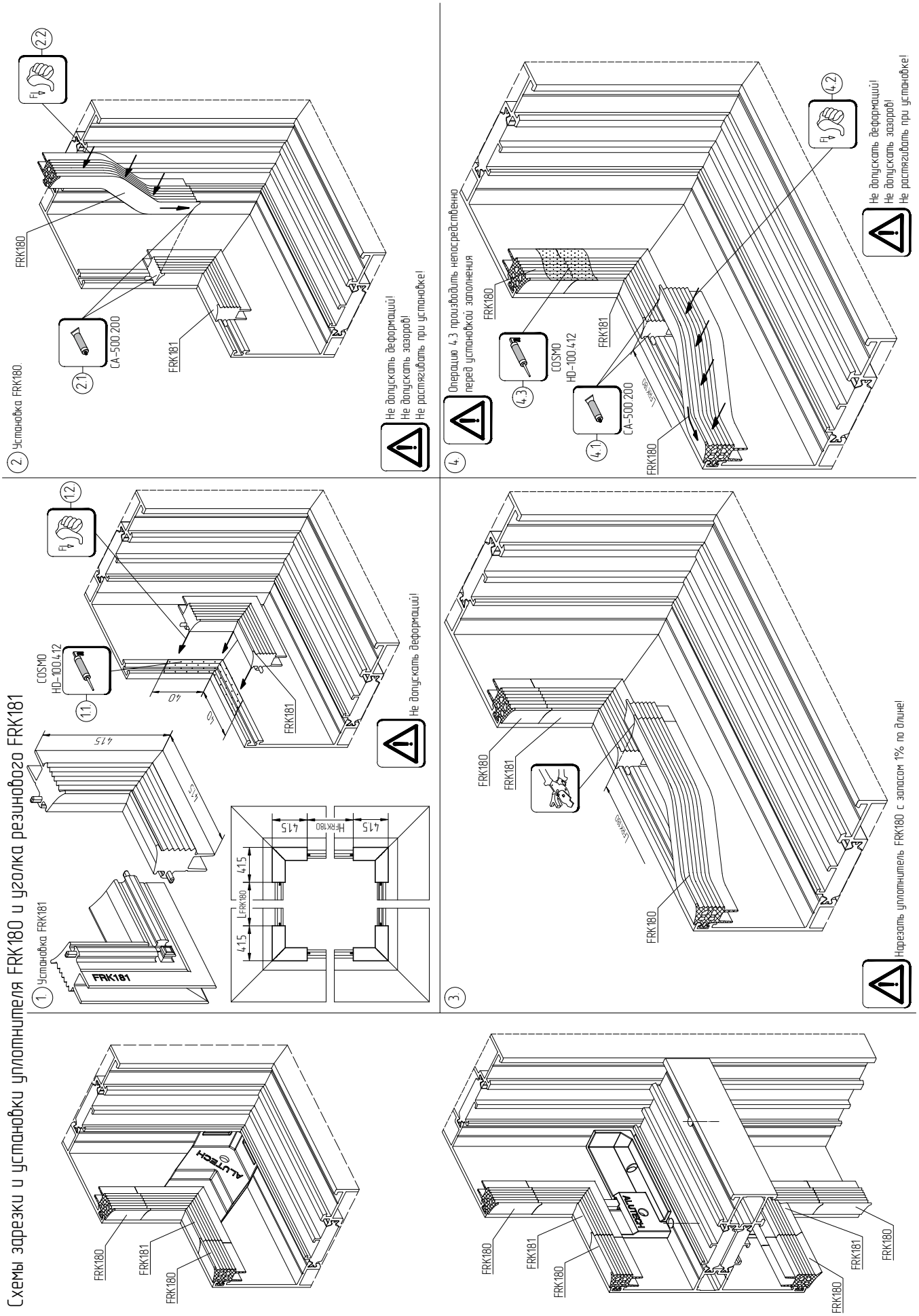

# Установка уплотнителей FRK234/FRK235

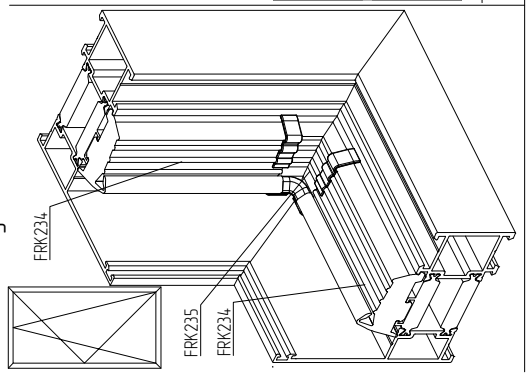


1 Герметизация рамы и установка FRK235

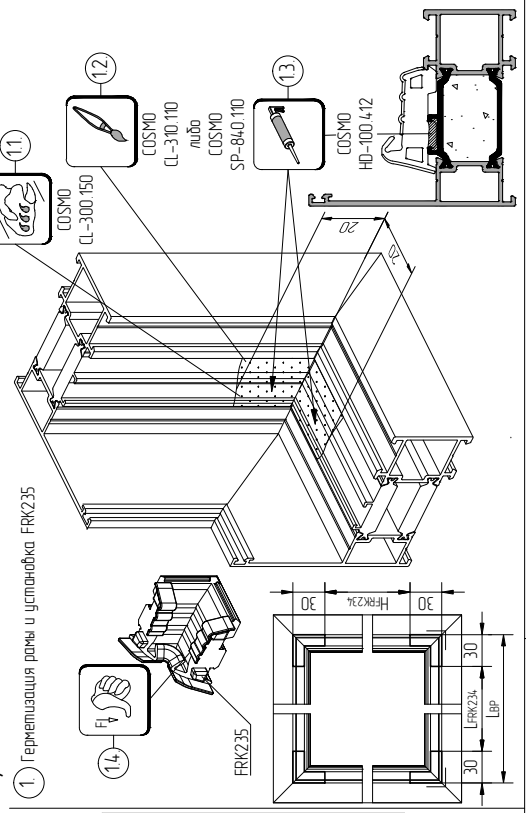


2 Проверка правильности установки FRK235

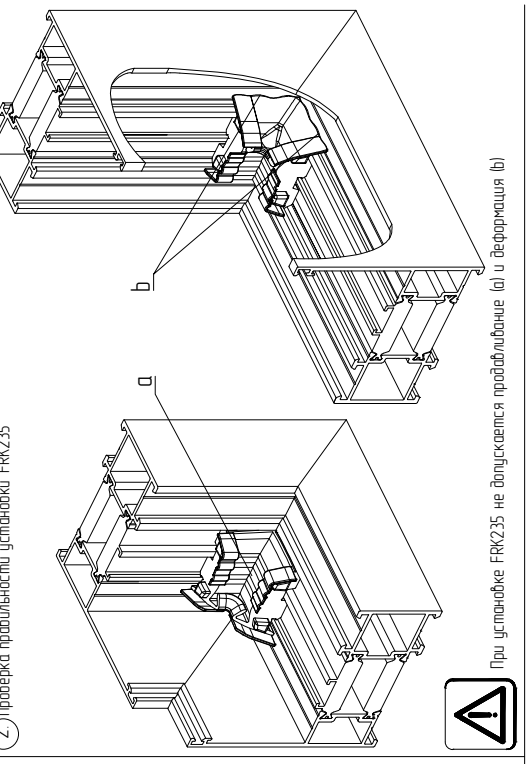


При установке FRK235 не допускается провисание (a) и деформация (b)

3 Установка FRK234

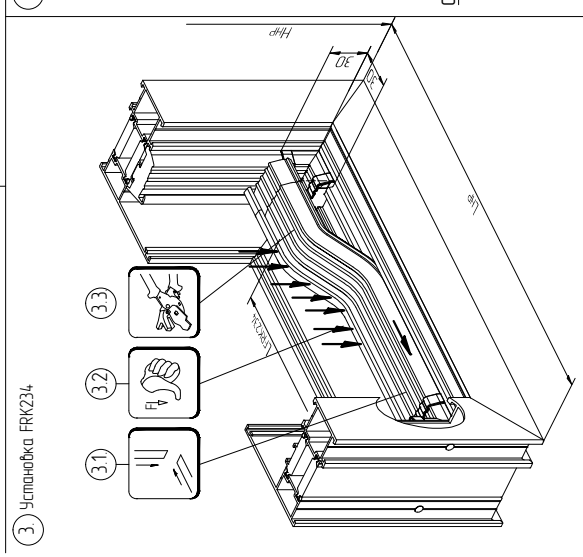


| Расчет длины уплотнителя | |
|---|---|
| LBP, HBP | LFRK234, HFRK234 |
| ≤1000 мм | (LBP, HBP–60)+1% |
| >1000 мм | (LBP, HBP–60)+0.5% |

Не допускать деформаций!
Не допускать зазоров!
Не растягивать при установке!

4 Герметизация и склейка стыков FRK234 и FRK235

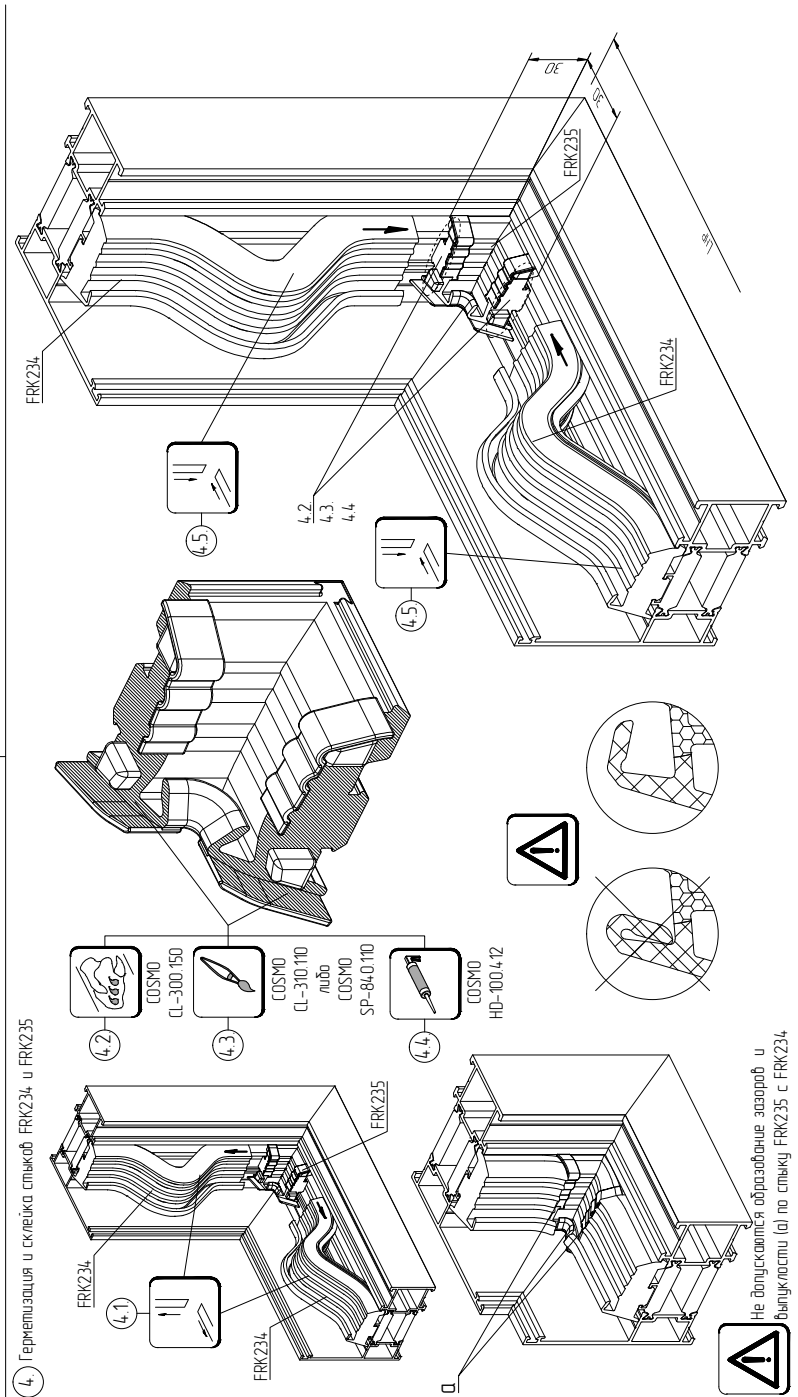


Не допускается образование зазоров и выпуклости (a) по стыку FRK235 с FRK234

АЛЮТЕХ
ПРОФИЛЬНЫЕ СИСТЕМЫ

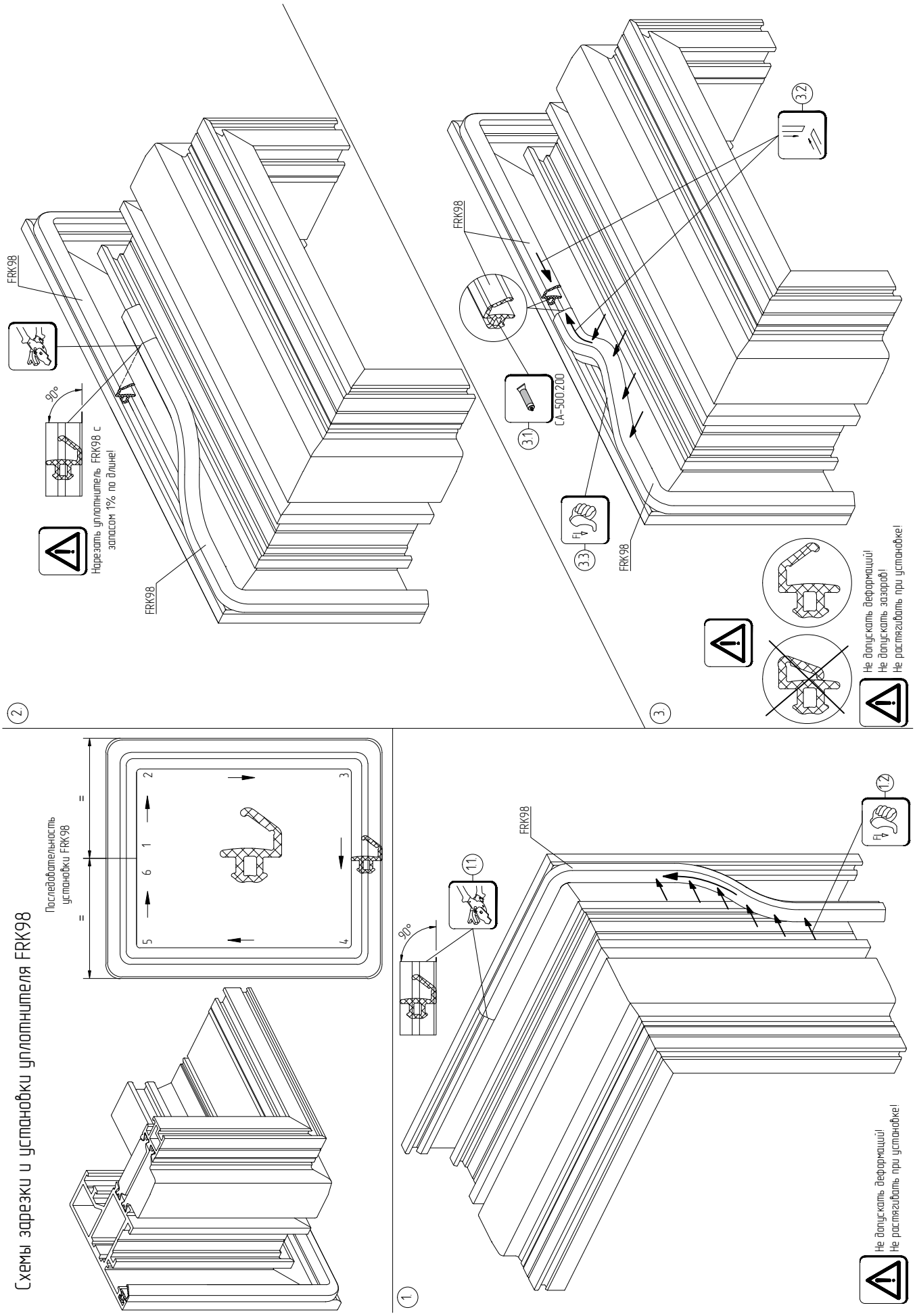

# Схемы зарезки и установки уплотнителя FRK14 – FRK19 под 90°

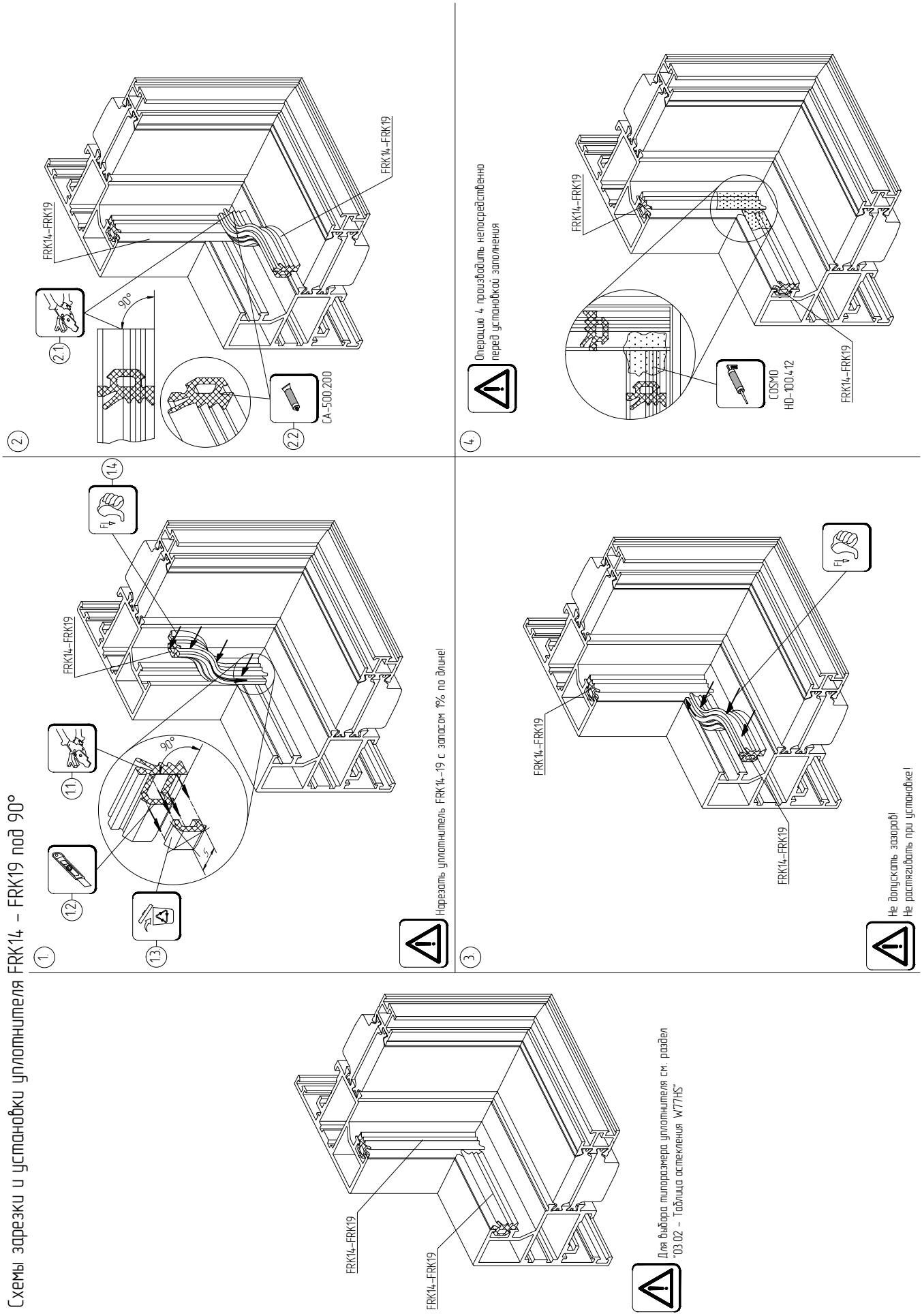

# Последовательность установки заполнения в раму

## 1. Установка подкладки опорной

Схема установки подкладок под заполнение

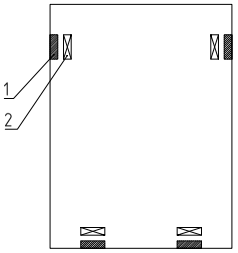


1. – подкладка опорная;
2. – подкладка рихтовочная.
Для выбора типоразмера подкладок рихтовочных см. раздел "03.02 – Таблица остекления W77HS"

Не фиксировать винтами саморезающими 3,9x38-A2ISO14585 опорные подкладки AYPC.W72.0904 в горизонтальной плоскости

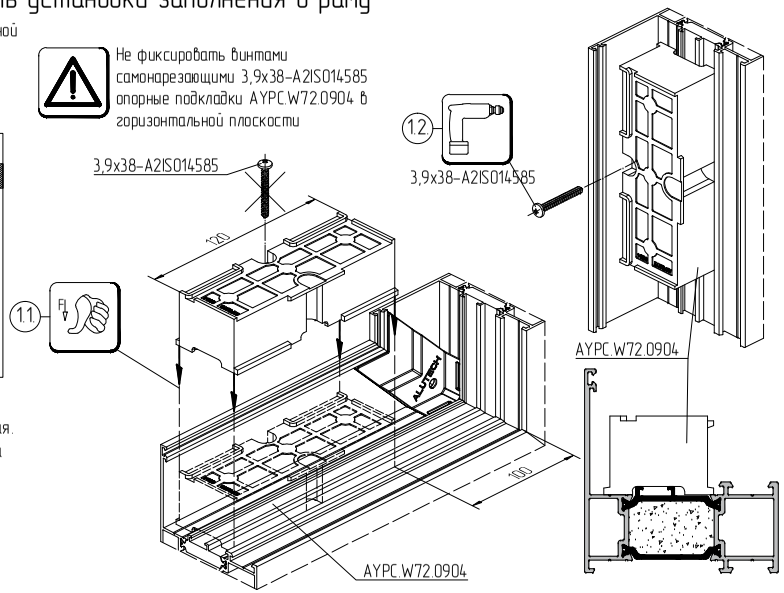


## 2. Нарезка, обработка и установка штапика AYPC.W72.0607. Нарезка и установка уплотнителя FRK180 и уголка FRK181

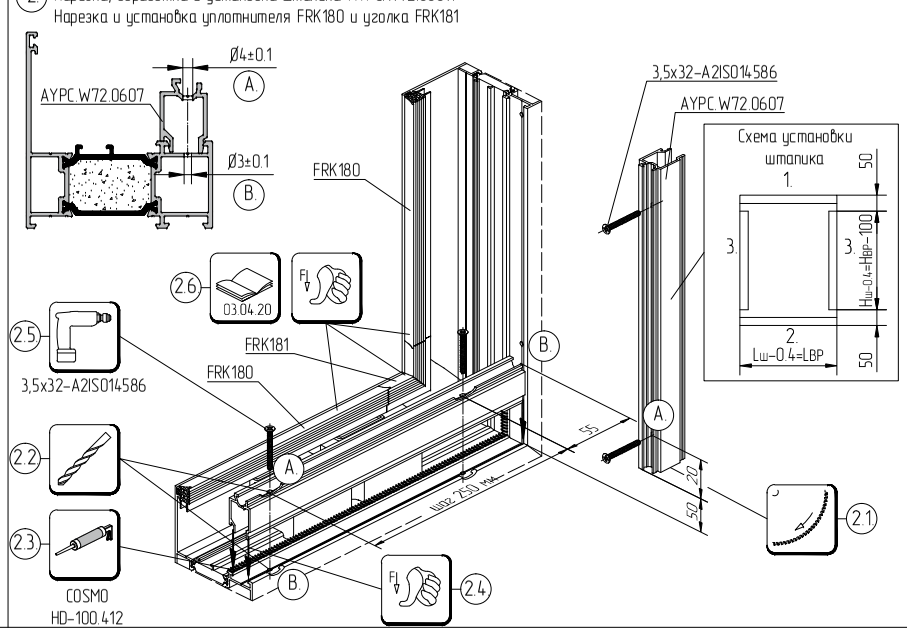


## 3. Нарезка и установка жгута AYPC.W72.0916. Установка заполнения. Установка подкладок рихтовочных

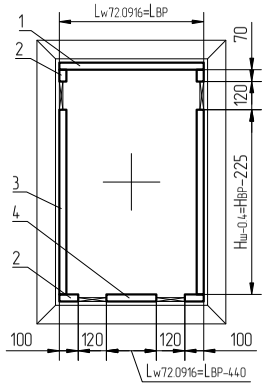


Схема нанесения герметика (операция 3.2)

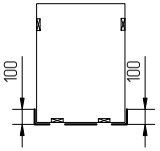


## 3.4 Установка заполнения

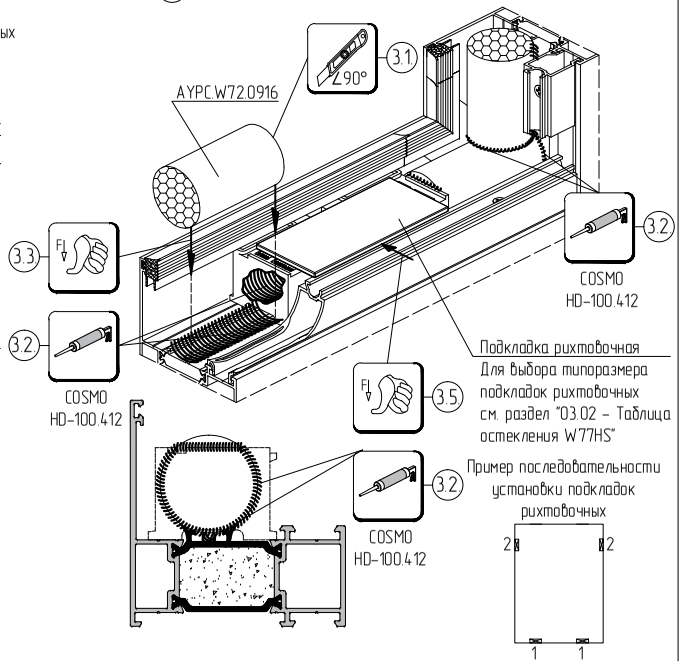


## 4. Установка штапика. Установка уплотнителя под штапик.

Для выбора типоразмера штапика и уплотнителя см. раздел "03.02 – Таблица остекления W77HS"

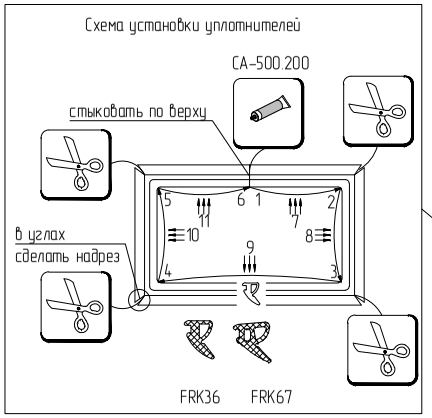


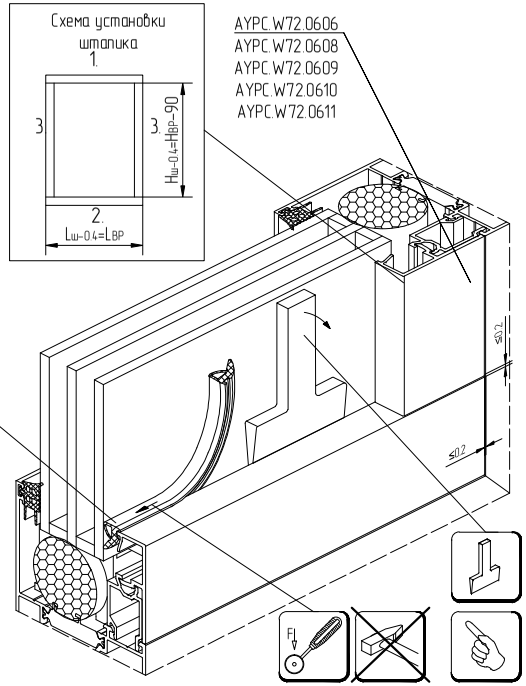

# Последовательность установки заполнения в створку

1. Установка уплотнителя FRK98 и FRK14–FRK19. Установку см. лист. 03.04.23–24.

1.1

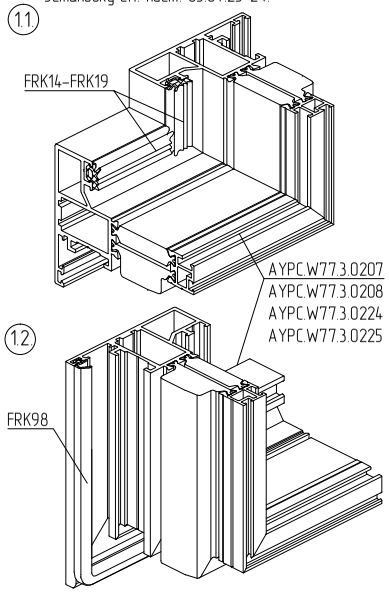


2. Установка подкладки опорной

Схема установки подкладок под заполнение

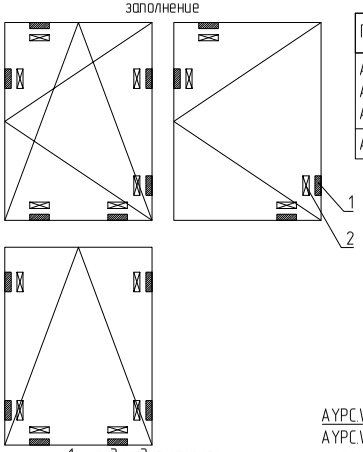


1. – подкладка опорная;
2. – подкладка рихтовочная.

Для выбора типоразмера подкладок рихтовочных см. раздел. "03.02 – Таблица остекления W77HS"

| Профиль створки | Подкладка опорная |
|---|---|
| AYPC.W77.3.0207<br>AYPC.W77.3.0224<br>AYPC.W77.3.0225 | AYPC.F50.0952–01 |
| AYPC.W77.3.0208 | AYPC.F50.0952–02 |

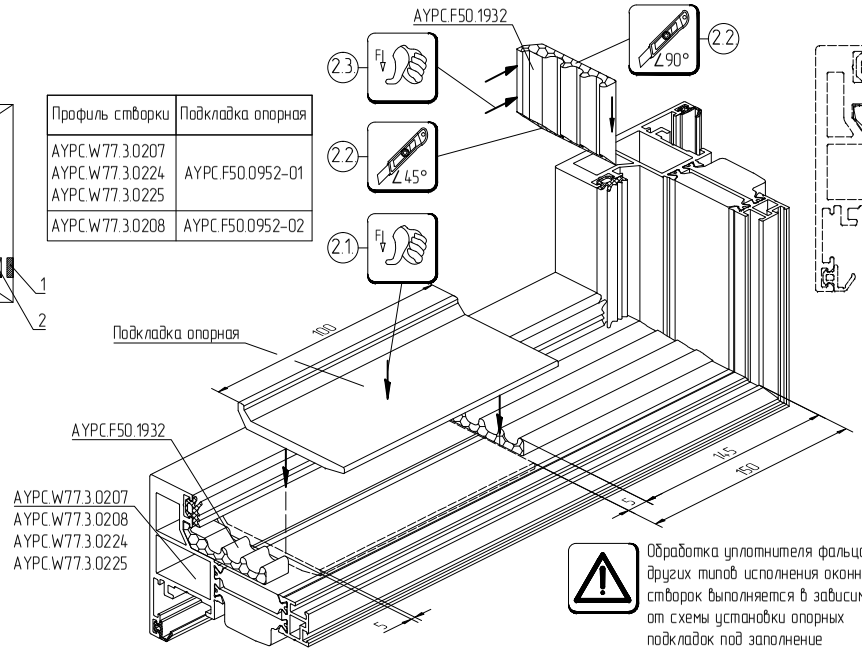


Обработка уплотнителя фальца для других типов исполнения оконных створок выполняется в зависимости от схемы установки опорных подкладок под заполнение

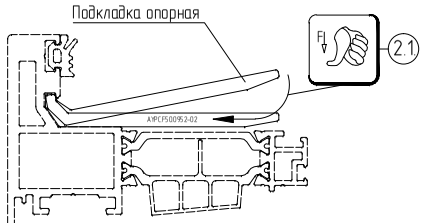


Схема нарезки и установки уплотнителя фальца AYPC.F50.1932

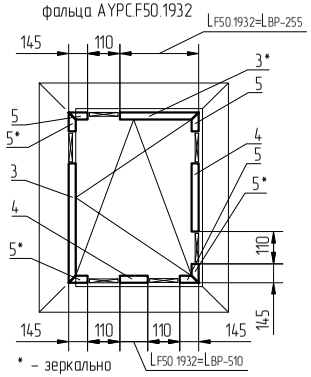


3.1 Установка заполнения

3.2 Установка подкладок рихтовочных

Примеры последовательности установки подкладок рихтовочных

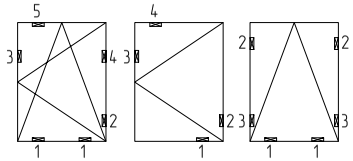


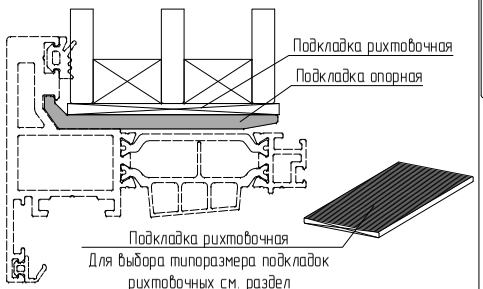


Для выбора типоразмера подкладок рихтовочных см. раздел "03.02 – Таблица остекления W77HS"

4. Установка штапика

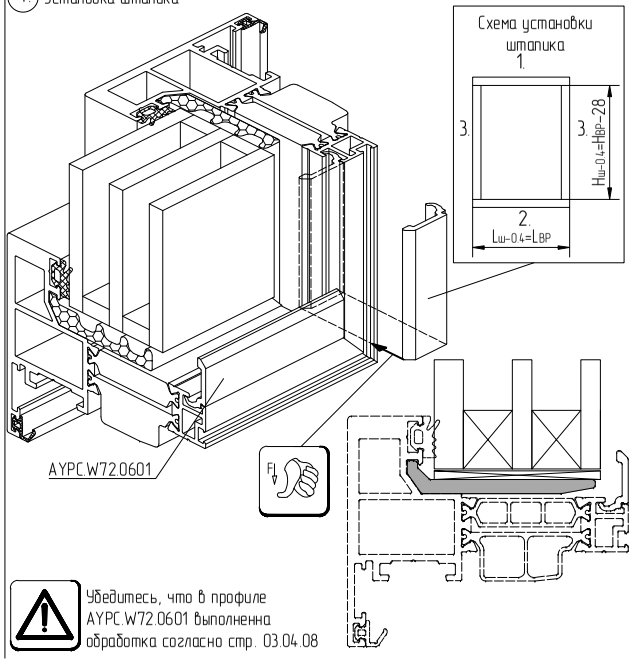


Убедитесь, что в профиле AYPC.W72.0601 выполненна обработка согласно стр. 03.04.08

5. Установка уголка FRK171 и уплотнителя FRK97

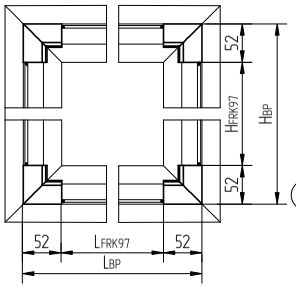


| Расчет длины уплотнителя | |
|---|---|
| LBP, HBP | LFRK97, HFRK97 |
| ≤1000 мм | (LBP, HBP–104)+1% |
| >1000 мм | (LBP, HBP–104)+0.5% |

Убедитесь, что уплотнитель FRK97 обработан согласно стр. 03.04.08

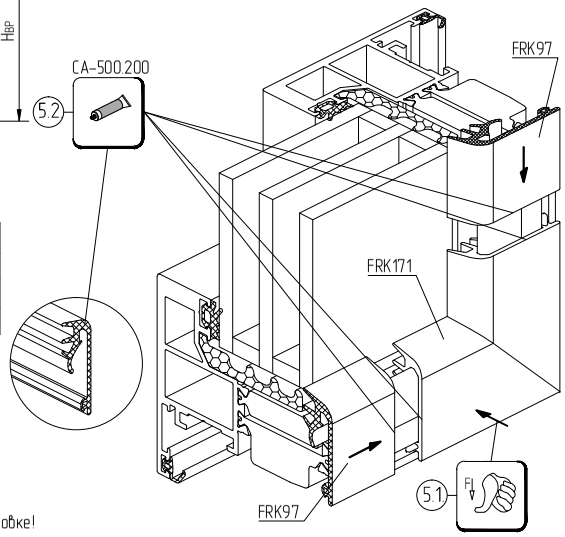


Не допускать деформаций!
Не допускать зазоров!
Не растягивать при установке!

АЛЮТЕХ
ПРОФИЛЬНЫЕ СИСТЕМЫ

# Обработка и сборка эркерной конструкции

1a. Обработка вентиляционных и дренажных отверстий в профилях. Видимый дренаж

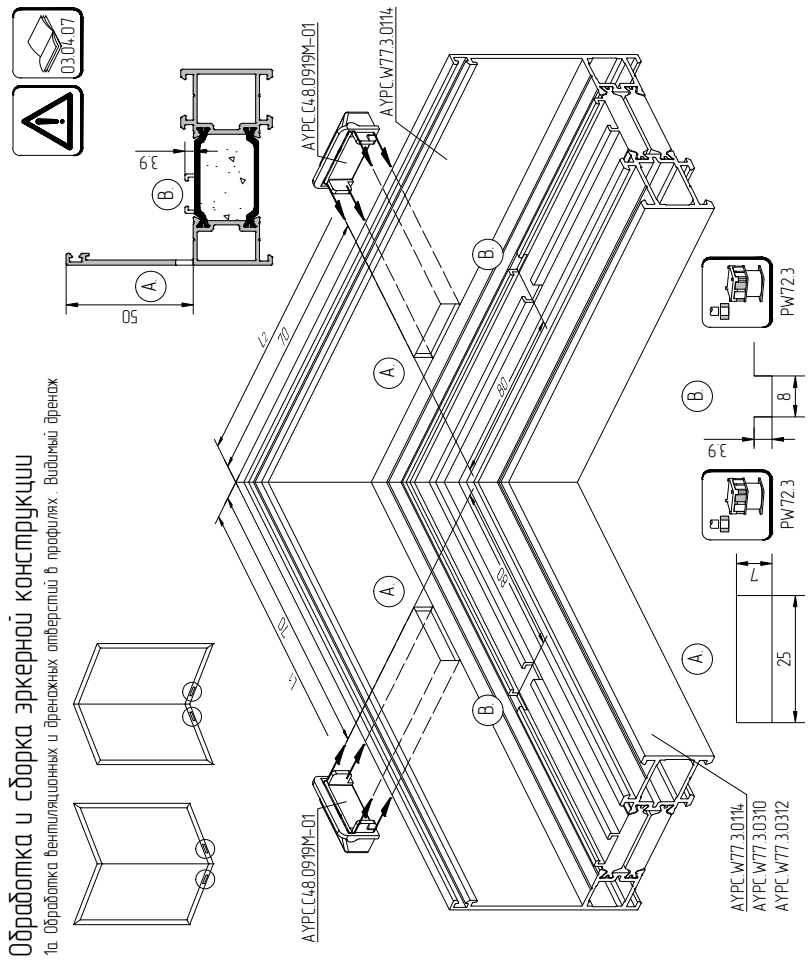


1b. Обработка вентиляционных и дренажных отверстий в профилях. Скрытый дренаж

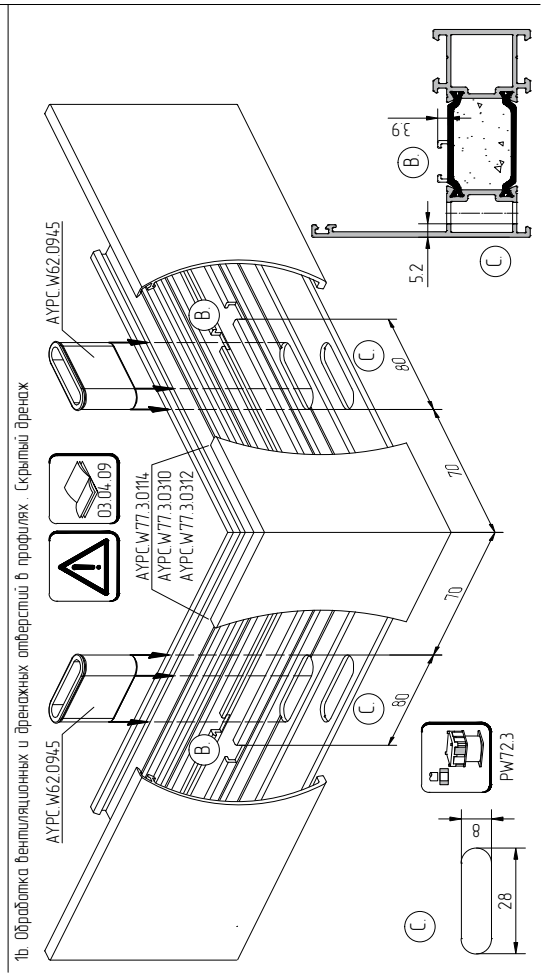


2. Установка наружного уплотнителя

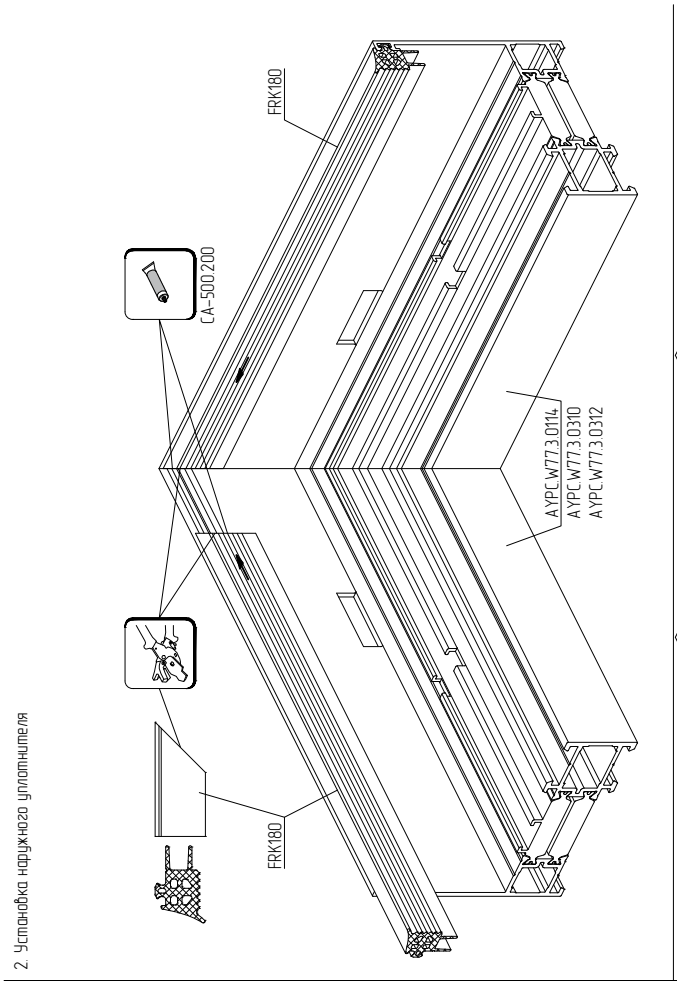


3. Установка опорных подкладок

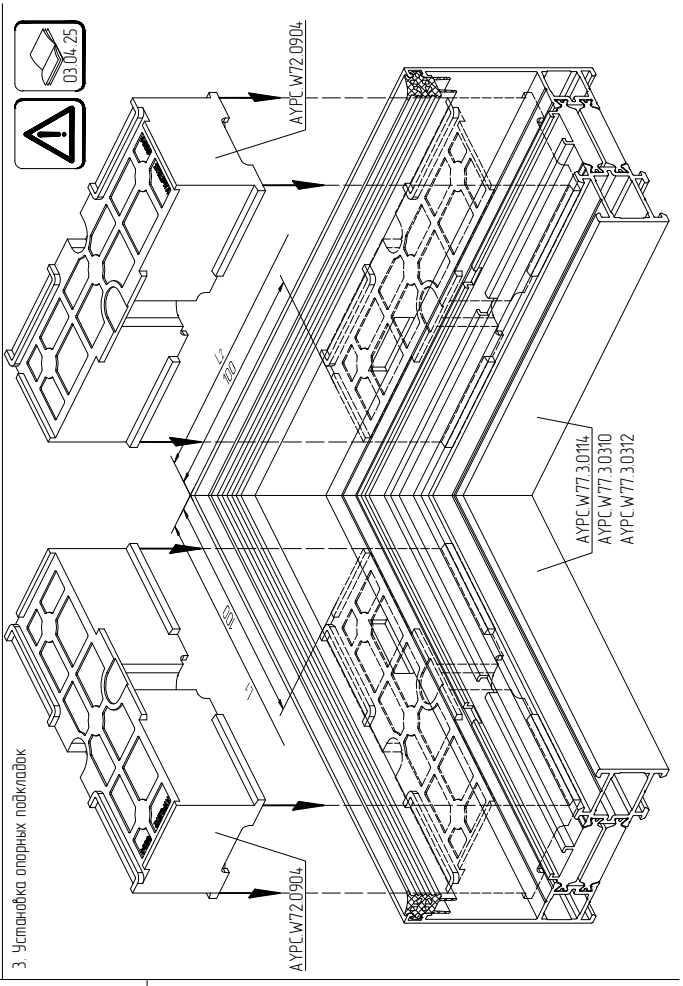

5. Установка горизонтальных штапиков

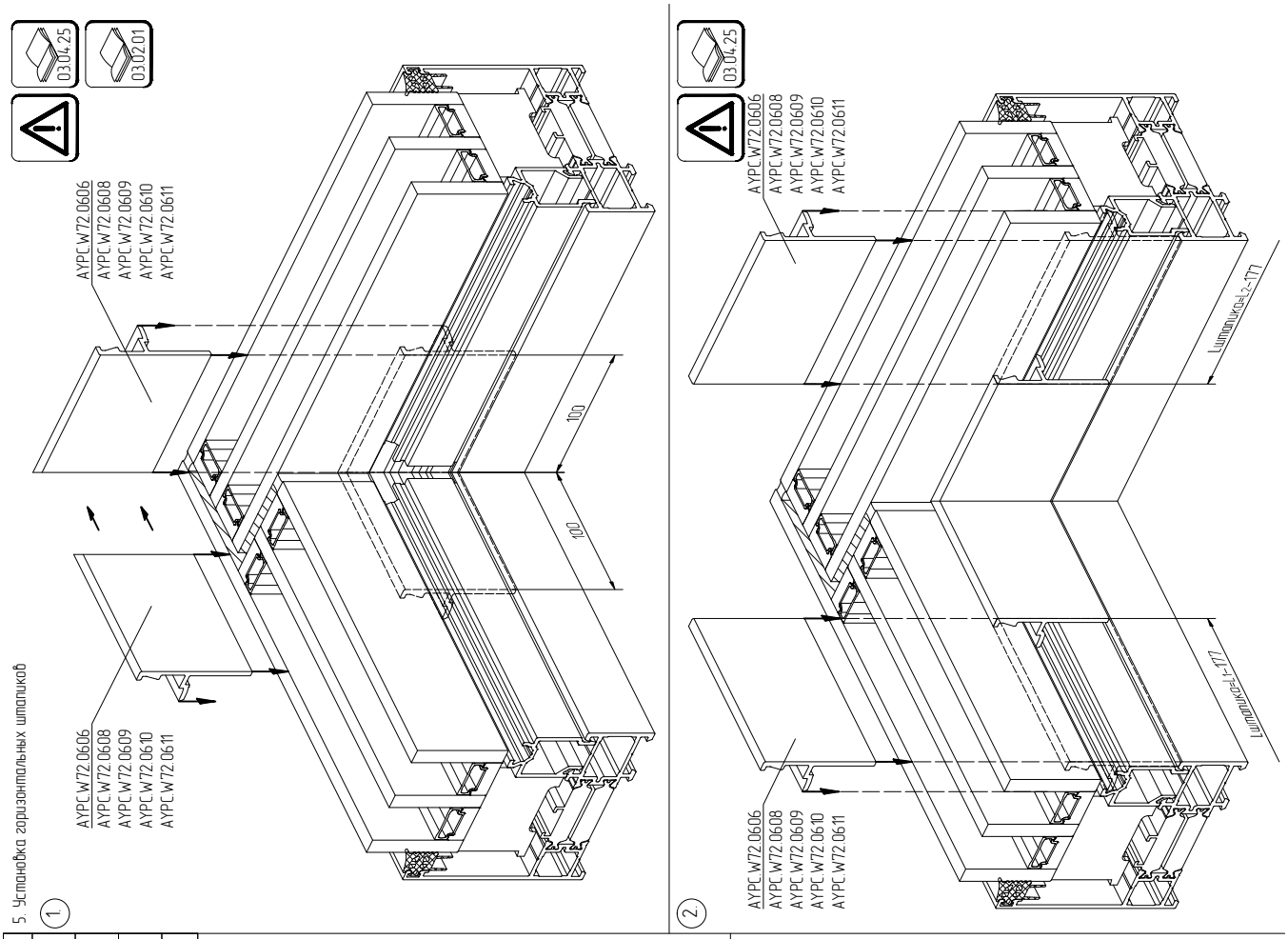


4. Установка заполнения

| Производитель | Первичный герметик | Вторичный герметик | Атмосферостойкий герметик |
|---|---|---|---|
| Dow Corning | Полизобутилен | DC 3362<br>DC 3362 HD | DC 791 |
| Sika | Полизобутилен | Sicasil IG-25<br>Sicasil IG-25HM | Sicasil WS-305<br>Sicasil WS-605 S |
| General Electric | Полизобутилен | IGS3763<br>IGS3703E | SCS2000E Silpruf<br>SCS9100 Silpruf F |
| Kömmerling | Полизобутилен | GD 920 | GD 826 N |

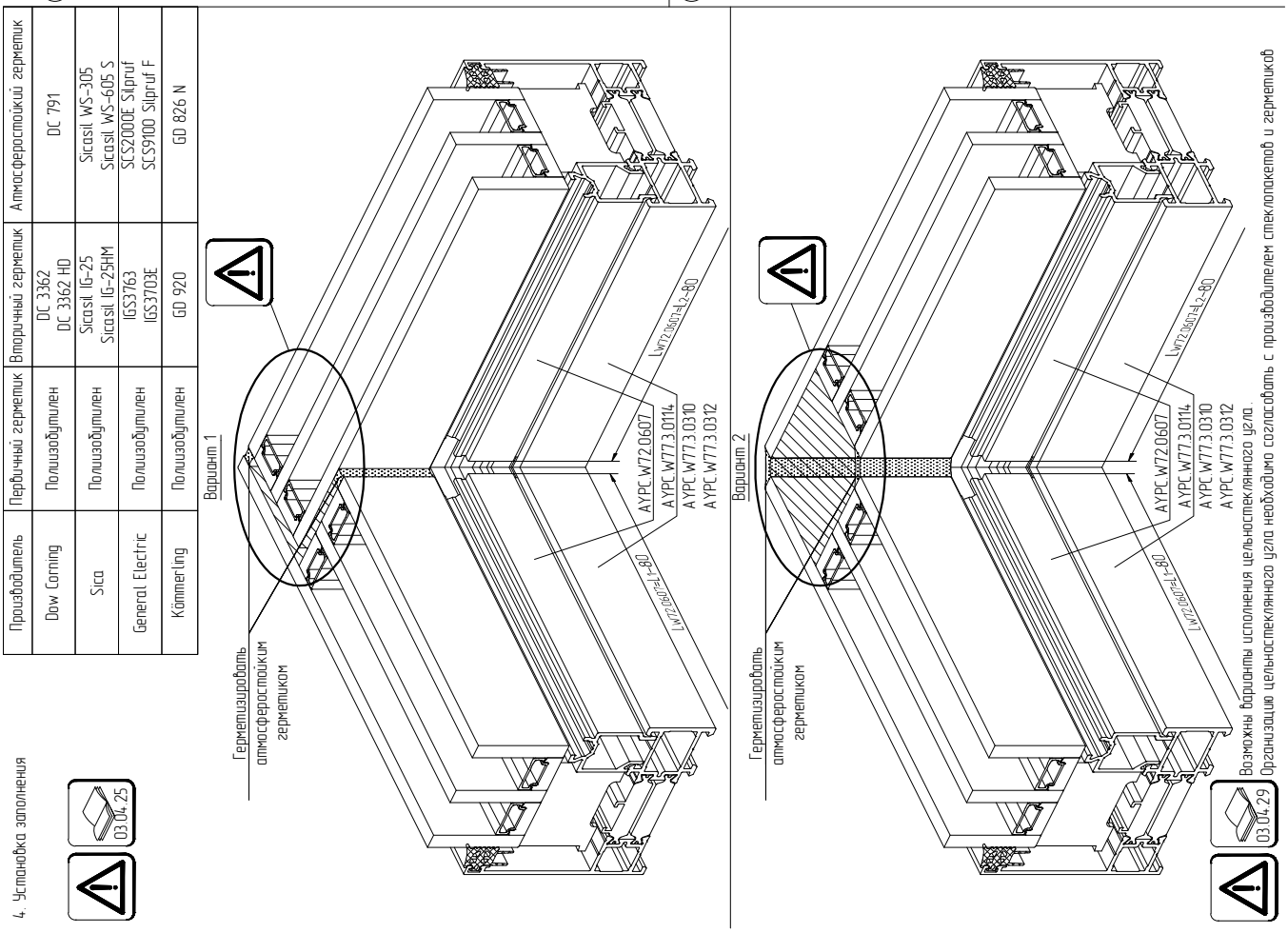

АЛЮТЕХ
ПРОФИЛЬНЫЕ СИСТЕМЫ

Варианты исполнения
Вариант 1

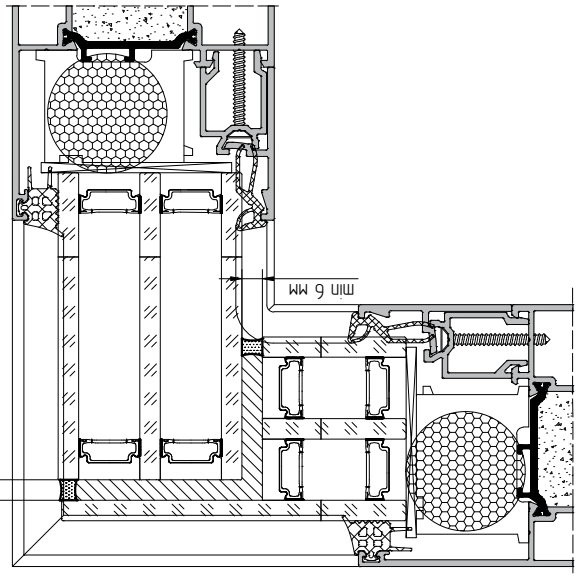


Вариант 2

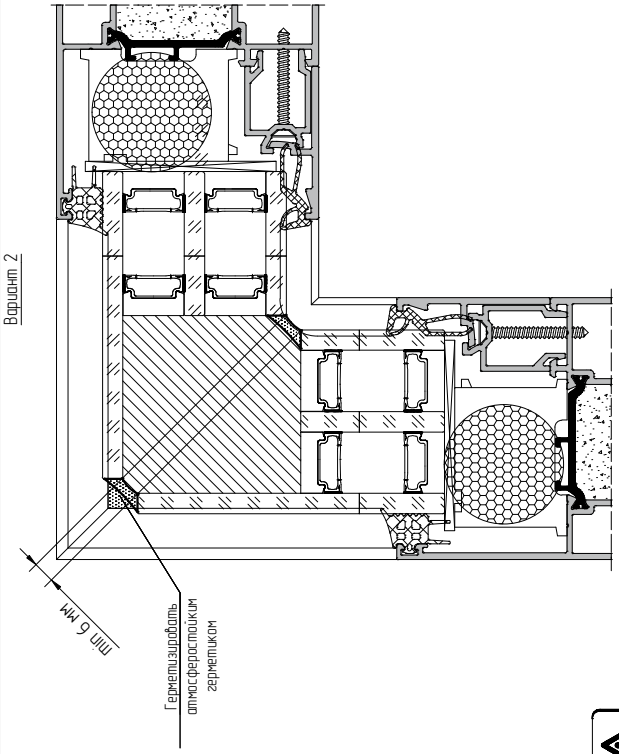


Организация цельностеклянного угла необходимо согласовать с производителем стеклопакетов и герметиков

03.04.25

6. Установка штапикового уплотнителя

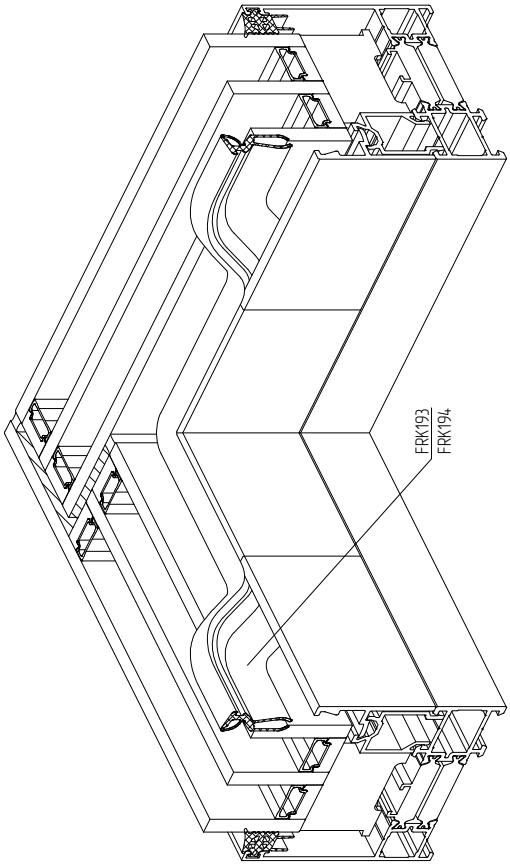


7. Герметизация
Для варианта исполнения 1 шаг 7 пропустить

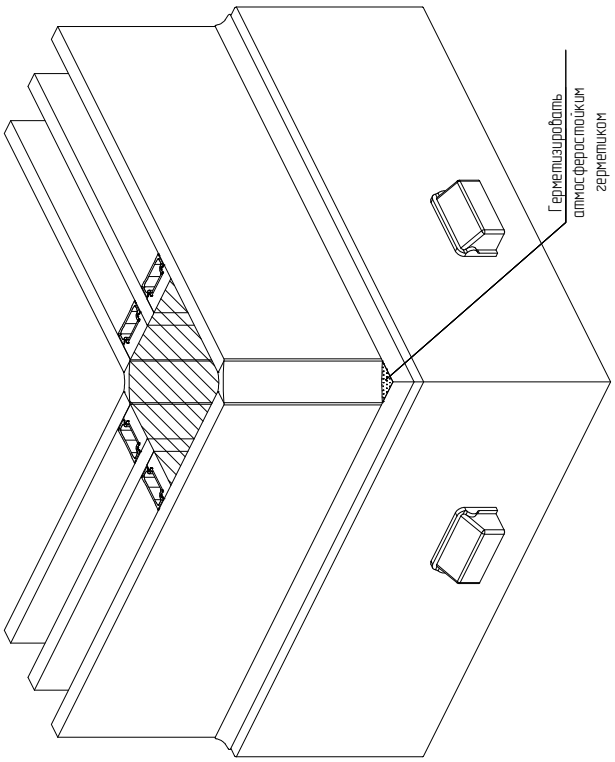

# Обработка и установка профиля штульпа AYPC.W77.3.0503

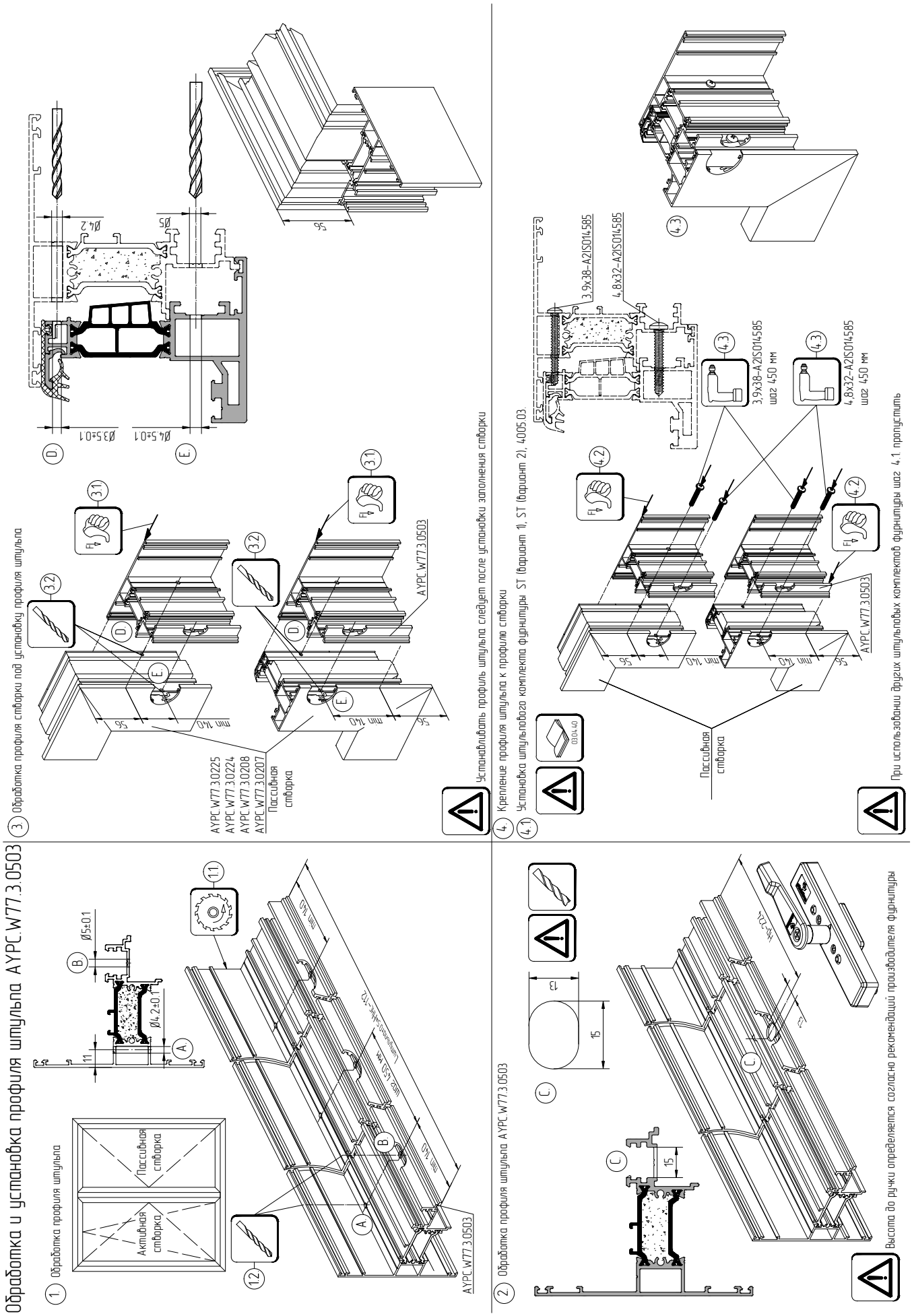

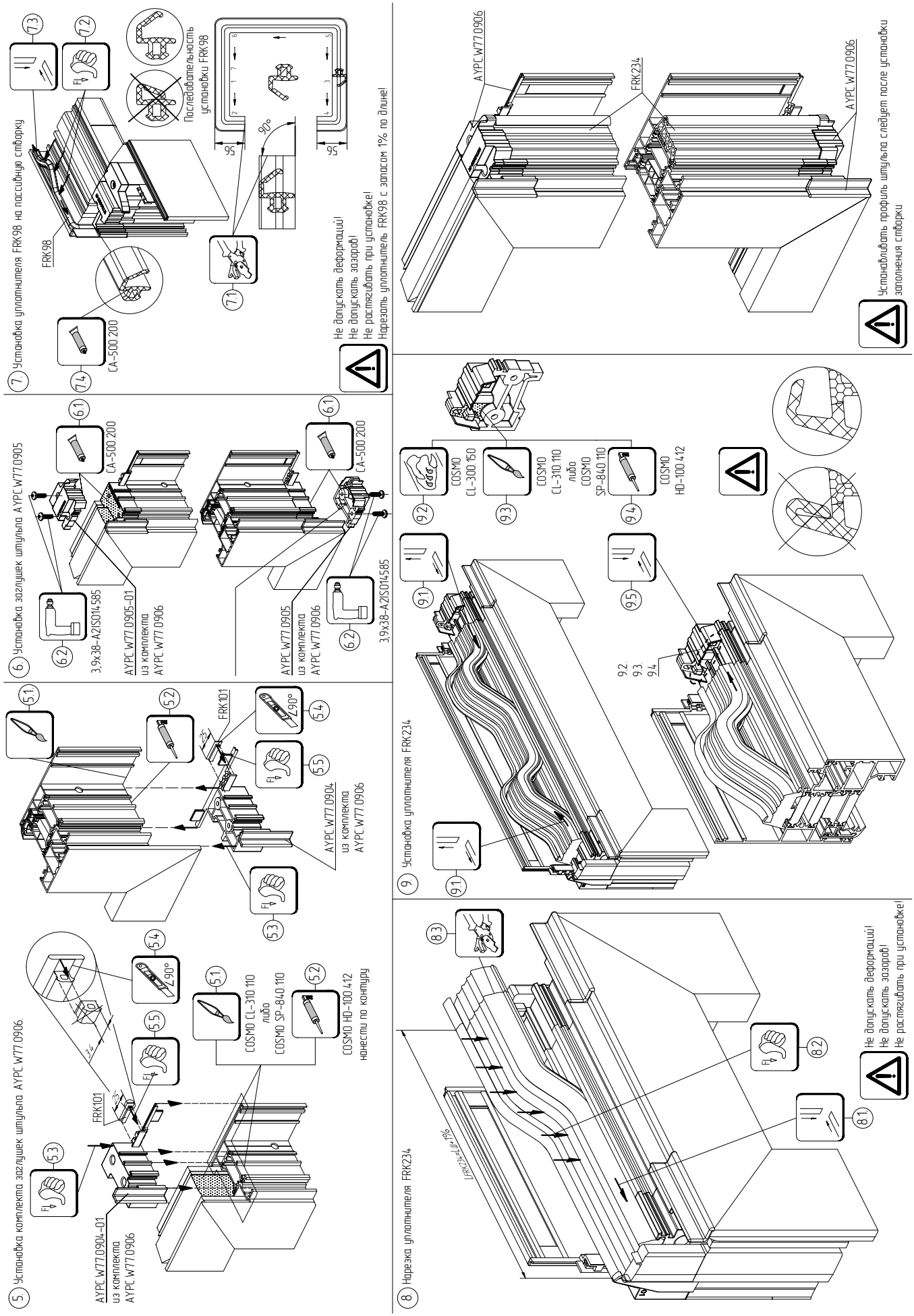
5 Установка комплекта заглушек штульпа AYPC.W77.0906
AYPC.W77.0904-01
из комплекта
AYPC.W77.0906
FRK101
COSMO CL-310.110
либо
COSMO SP-840.110
COSMO HD-100.412
нанести по контуру
6 Установка заглушек штульпа AYPC.W77.0905
CA-500.200
3,9x38-A2ISO14585
AYPC.W77.0905-01
из комплекта
AYPC.W77.0906
AYPC.W77.0905
из комплекта
AYPC.W77.0906
AYPC.W77.0904
из комплекта
AYPC.W77.0906
7 Установка уплотнителя FRK98 на пассивную створку
FRK98
Последовательность
установки FRK98
Не допускать деформаций!
Не допускать зазоров!
Не растягивать при установке!
Нарезать уплотнитель FRK98 с запасом 1% по длине!
8 Нарезка уплотнителя FRK234
9 Установка уплотнителя FRK234
COSMO
CL-300.150
COSMO
CL-310.110
либо
COSMO
SP-840.110
COSMO
HD-100.412
AYPC.W77.0906
FRK234
Устанавливать профиль штульпа следует после установки
заполнения створки

# Установка оконных блоков с рамами из профилей AYPC.W77.3.0134 и AYPC.W77.3.0135 в витраж

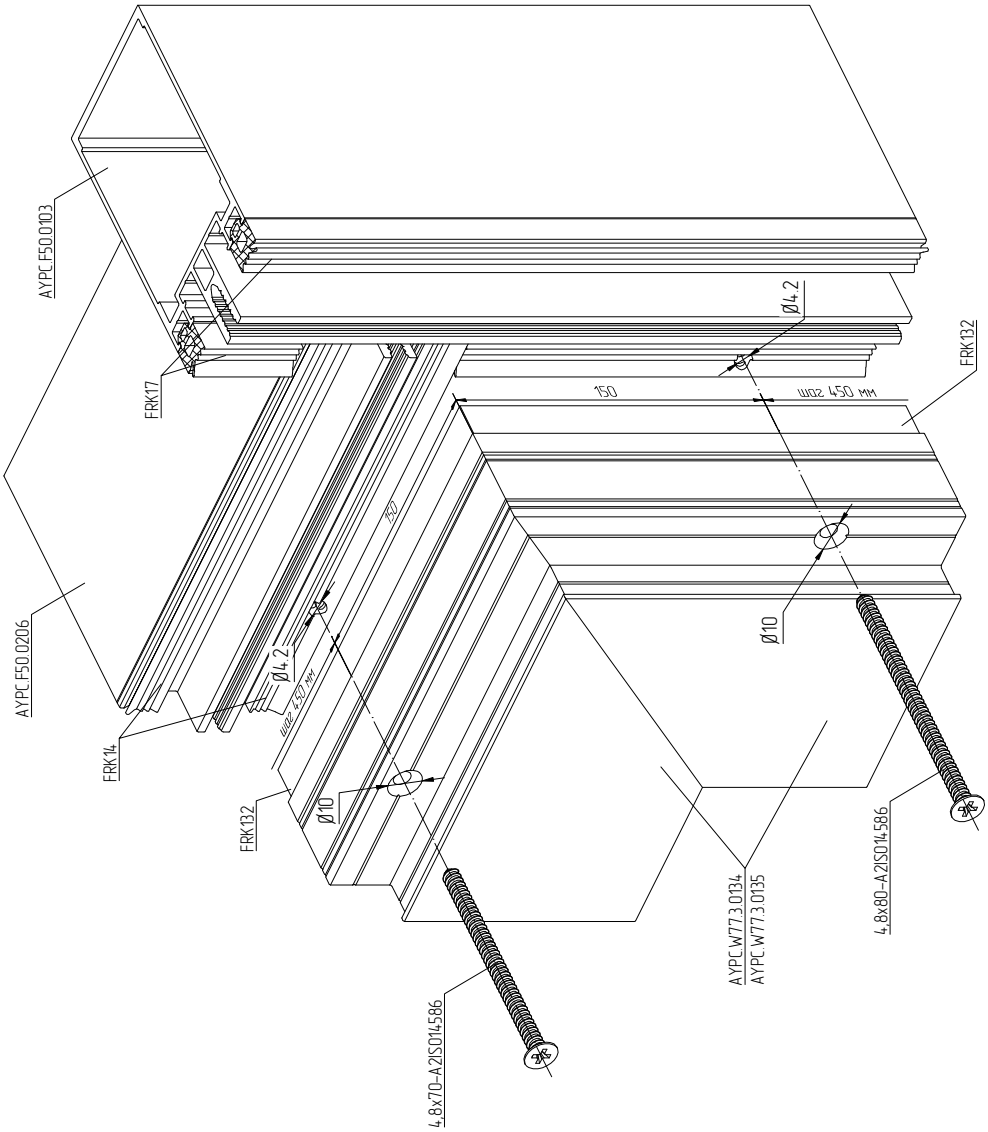


Информация по выбору уплотнителя и винтов для фиксации оконного блока в зависимости от толщины применяемого заполнения размещена на стр. 03.02.04 – 03.02.08. Данные по фасадным составляющим узла предоставлены в каталоге серии ALT F50

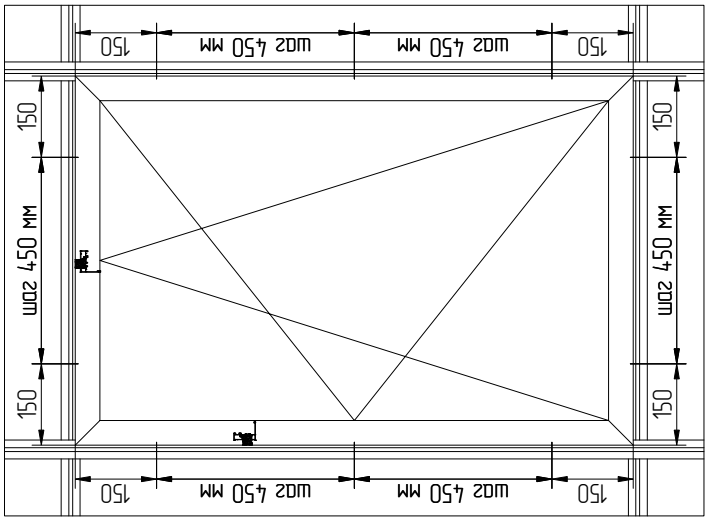


Обработка профилей AYPC.W77.3.0134, AYPC.W77.3.0135 и профиля AYPC.F50.0103 под 4,8x80-A2ISO14586

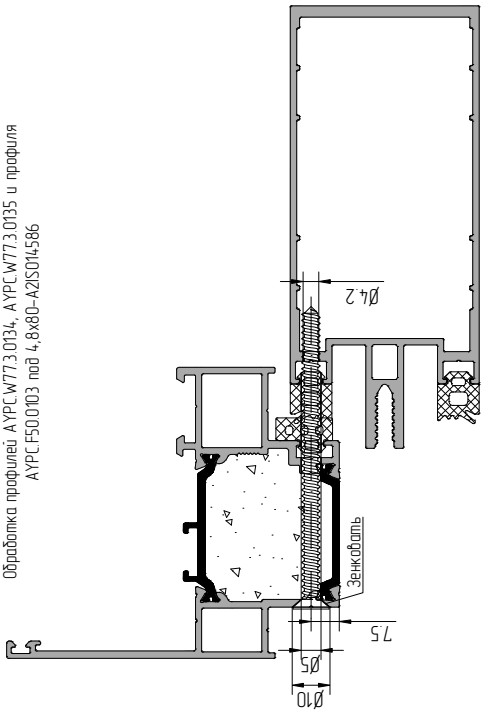

АЛЮТЕХ
ПРОФИЛЬНЫЕ СИСТЕМЫ

# Установка оконного блока с рамами из профилей AYPC.W77.3.0135 в витраж

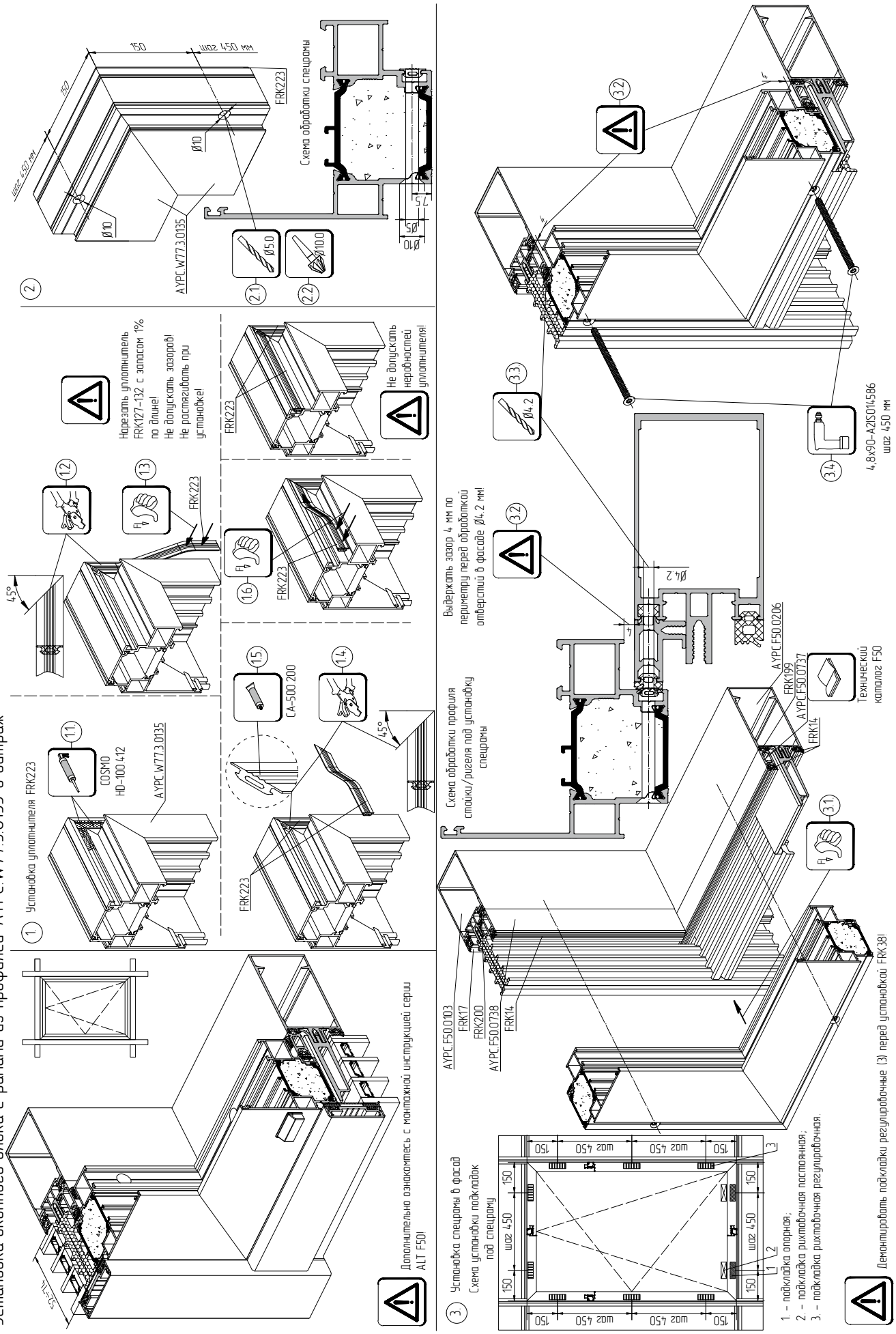

# Установка оконного блока с рамами из профилей AYPC.W77.3.0134, AYPC.W77.3.0135 в витраж

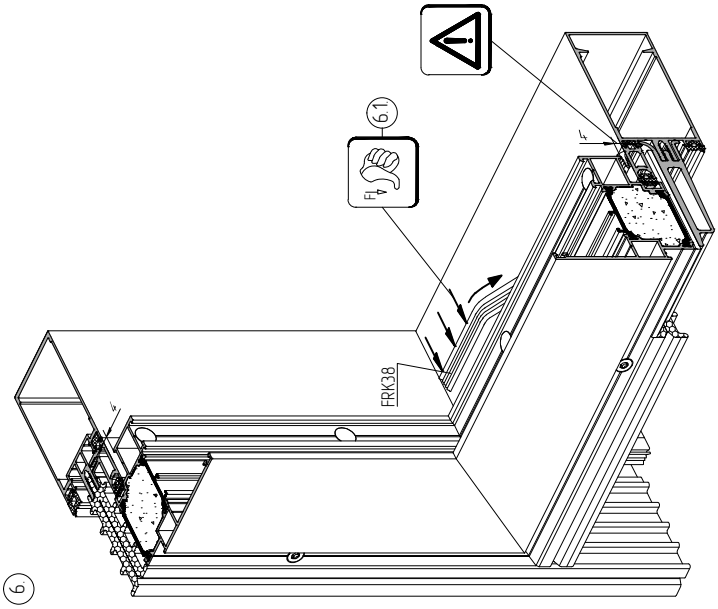


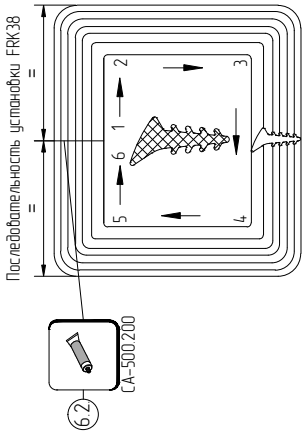


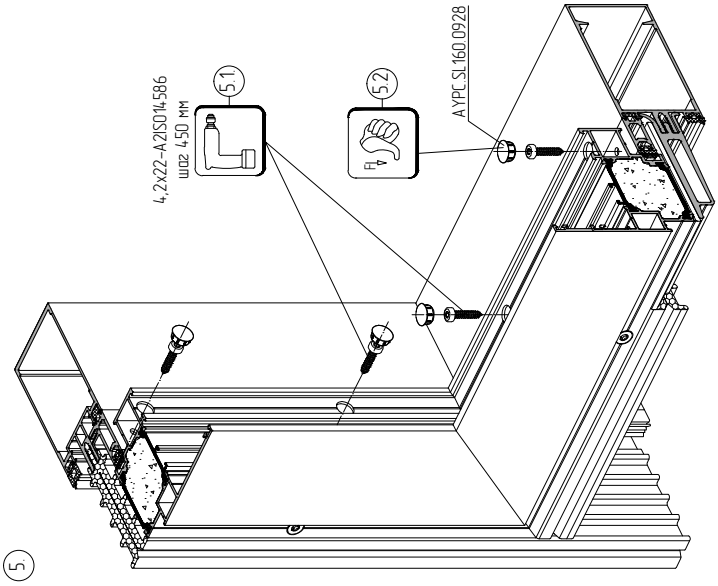


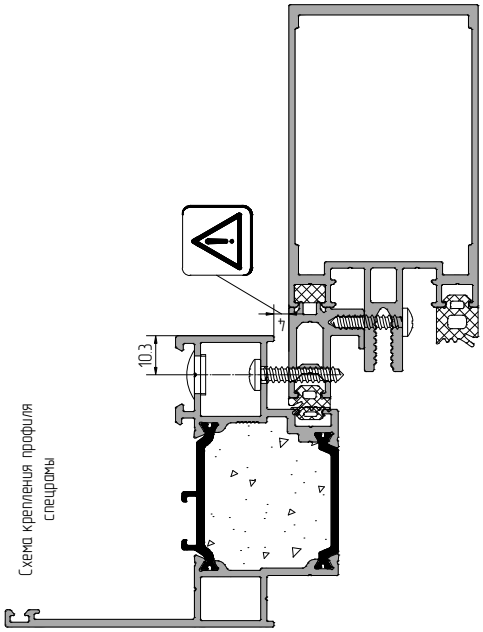


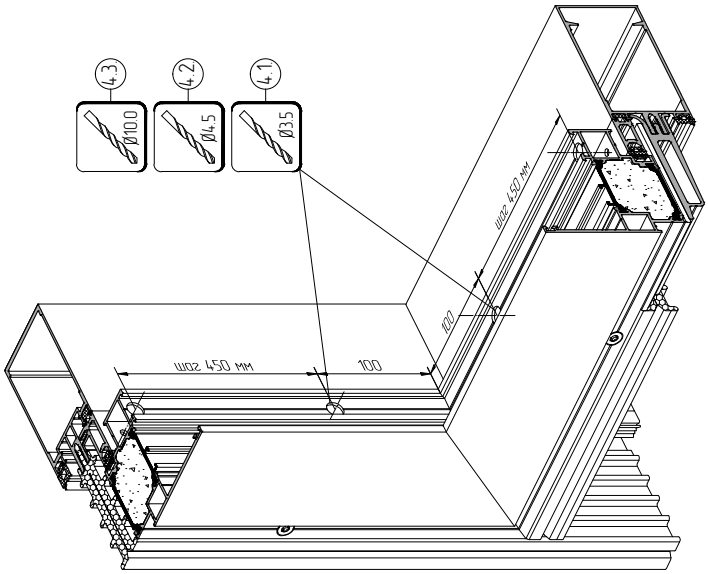


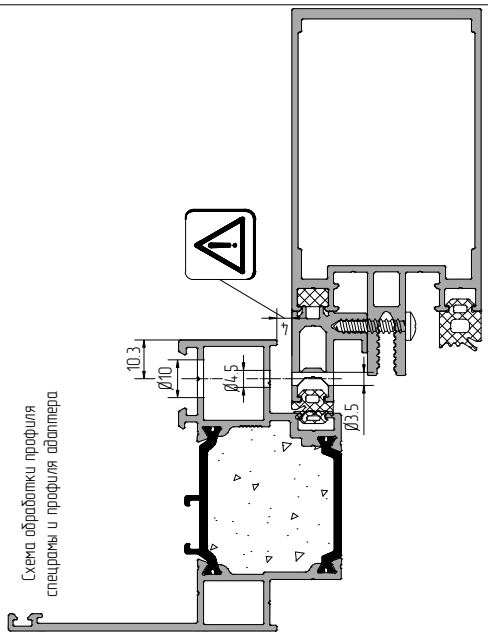

# Вклейка заполнения в створку оконного блока

Операцию по вклейке заполнения в створку оконного блока необходимо выполнять с соблюдением следующих требований:

1. Створка должна быть расположена в горизонтальном положении как в процессе вклейки, так и в процессе полимеризации герметика;
2. Среднесуточная температура в помещении должна быть от +10°С до +30°С. Скорость полимеризации шва – 2 мм в сутки при температуре +20°С. Снижение температуры снижает скорость полимеризации;
3. После каждого технологического перехода необходимо проверять совпадение размеров диагоналей створки.

Последовательность выполнения операций по вклейке заполнения:

1. После установки уплотнителя фальца AYPC.F50.1932 и опорных подкладок под заполнение (см. стр. 03.04.26), необходимо разметить и удалить часть уплотнителя фальца длиной 100 мм/200 мм согласно схеме расположения точек вклеивания в зависимости от типа открывания оконного блока.
2. В зонах нанесения клеевых швов очистить поверхность с порошковым покрытием профиля очистителем типа «DOW CORNING R-40». Просушить и проветрить в течение 5-ти минут.
3. Очистить прилегающие поверхности стекол и торцы стеклопакета по всему периметру очистителем типа «DOW CORNING R-40». Просушить и проветрить в течение 5-ти минут. Проконтролировать зоны прилегания заполнения к уплотнителю резиновому FRK14-FRK19 на отсутствие посторонних предметов.
4. Подготовленные (очищенные) поверхности на профиле покрыть праймером «DOW CORNING 1200 OS». Просушить и проветрить в течение 10-ти минут.
5. В выделенных зонах клеевых швов нанести на поверхность профиля слой герметика «DOW CORNING-895» параллельно уплотнителю EPDM. Слой герметика должен быть на 2-3 мм выше поверхности прилегания уплотнителя к заполнению (рис. 1).

ВНИМАНИЕ! Во избежание образования на поверхности герметика «DOW CORNING-895» поверхностной пленки необходимо провести переход на следующий этап в течение 6-ти минут.

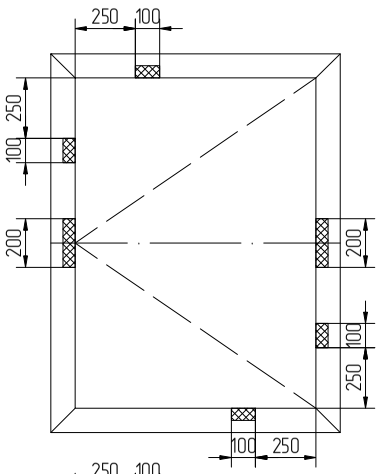


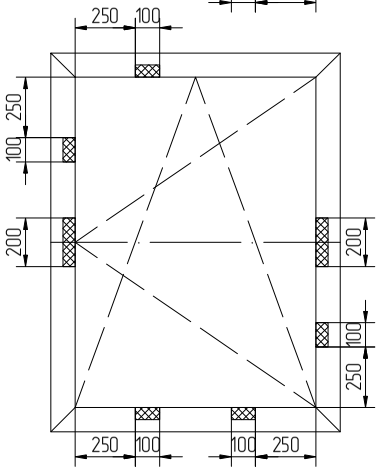


Напротив каждой точки запирания арт. 334671 необходимо установить набор рихтовочных подкладок под стеклопакет (толщина набора 3-2-1). Уплотнитель фальца AYPC.F50.1932 вырезать локально под рихтовочные подкладки.
Для правильного позиционирования набор рихтовочных подкладок установить на силикон

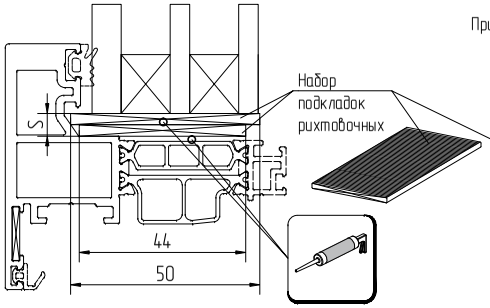


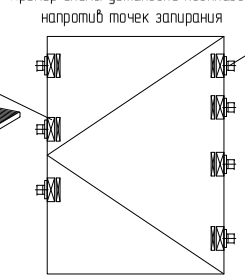


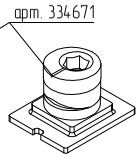


Расположение точек запирания зависит от типа открывания

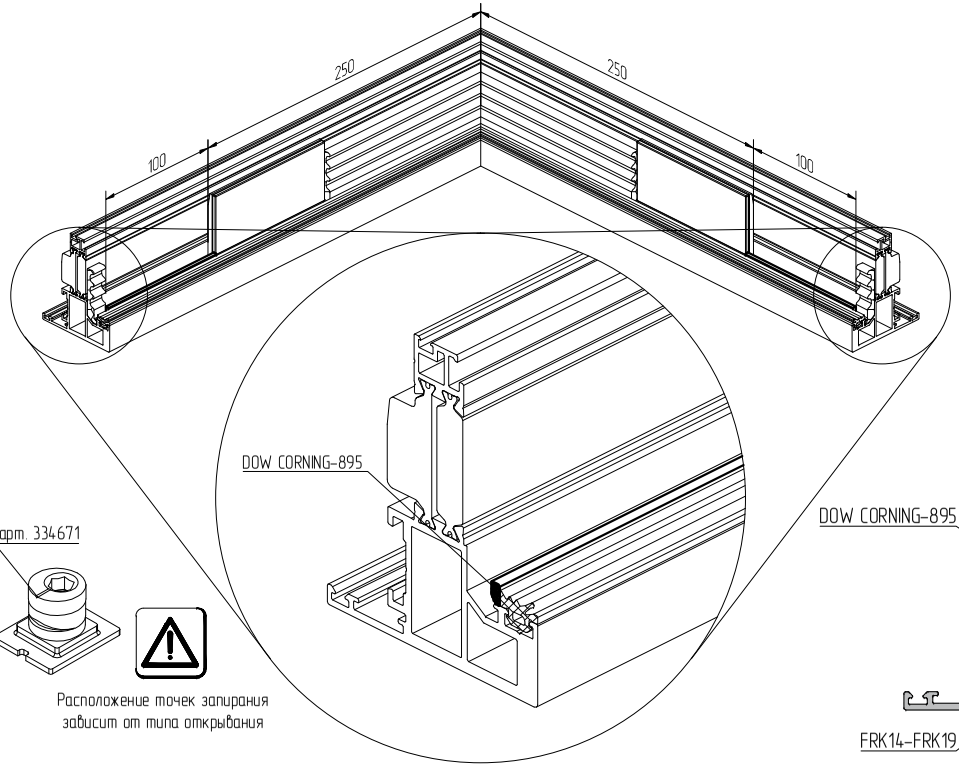


Рисунок 1

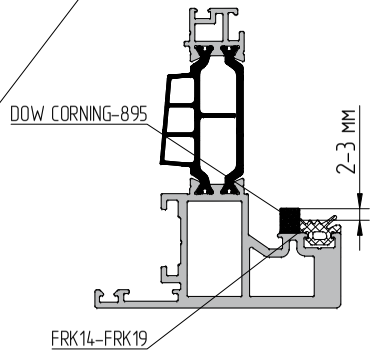

# ОБРАБОТКА И СБОРКА

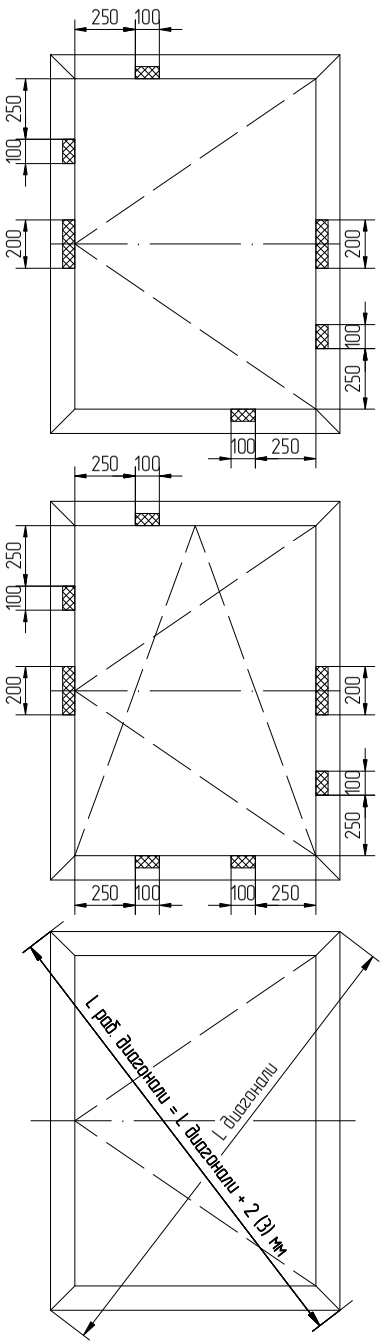


6. Установить заполнение в створку оконного блока. Спозиционировать его внутри периметра створки добиваясь равномерного зазора между поверхностью профиля и торцем заполнения.
7. После установки заполнения необходимо убедиться, что его плоскость плотно прилегает к уплотнителю EPDM внутреннего контура FRK14–FRK19 по всему периметру.
8. В соответствие со схемой установки опорных прокладок, установить рихтовочные подкладки.
9. После установки заполнения снова проверить разницу длин диагоналей створки. Длина рабочей диагонали должна быть в + 2(3) мм относительно длины диагонали створки.

ВНИМАНИЕ! Запрещается прерывать процесс подготовки к вклеиванию и вклеивание более чем на 4 часа. Это срок живучести материалов «DOW CORNING».

10. Произвести заполнение герметиком «DOW CORNING-895» зон клеевых швов до уровня внутренней поверхности нижнего стекла (рис. 2).

Перед вклейкой заполнения необходимо убедиться в химической совместимости герметика шва и вторичного герметика стеклопакета. В противном случае возможно разрушение клеевого шва створки или герметизации стеклопакета. В таблице 1 представлены 2 комплекса продуктов герметизации и вклеивания в зависимости от типа вторичного герметика стеклопакета («KÖMMERLING» и «DOW CORNING»).
В случае попадания герметика на поверхность стекла или профиля необходимо удалить загрязнения очистителем «DOW CORNING R-40».

В процессе полимеризации герметика не допускается закрывать клеевые швы и устанавливать штапики.
При необходимости разрешается перемещение створки с вклееным заполнением в горизонтальном положении в место ожидания окончательной полимеризации.
При использовании однокомпонентного герметика «DOW CORNING-895» срок выдержки створки с вклееным заполнением – 6 суток, двухкомпонентного герметика «DOW CORNING-993» – 1 сутки. В этот период не допускать подвижки конструкции.
Для обеспечения постоянства качества необходимо контролировать адгезию герметика к поверхностям. При необходимости провести тест на адгезию. Створки с вклеенными стеклопакетами следует подготавливать к установке в раму только после того, как посредством теста на адгезию и отрыв будет доказано достижение полной адгезии (100% когезионного разрыва).
По окончании периода полимеризации герметика в свободные пазы зон клеевых швов установить в фальц створки вырезанные по размеру элементы уплотнителя фальца AYPC.F50.1932.

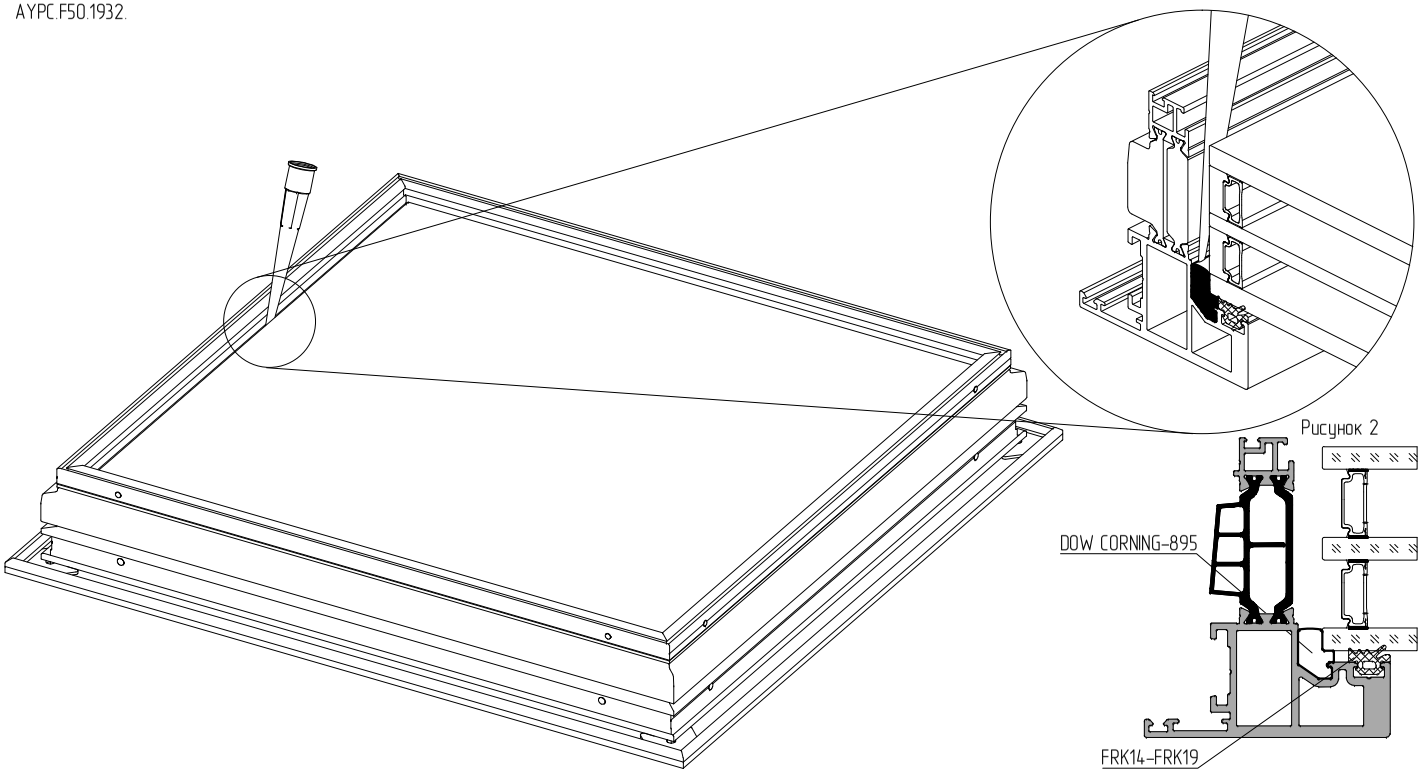

Перед установкой створки с вклееным заполнением необходимо перевернуть створку заполнением вниз и выдержать в течение 1-го часа. Таким образом проверяется 100%-я вклейка заполнения в створку.
Далее следует установить штапик AYPC.W72.0601, резиновые уголки FRK171 и резиновый уплотнитель FRK97 (см. стр. 03.04.26). Тем самым механически зафиксировав заполнение в створке.
Готовую остеклённую створку вертикально уложить в специальный контейнер на длинную сторону с петлями. Створки раскрепить амортизирующими прокладками.
Контейнер со створками предназначен для транспортировки и хранения створок до момента установки в раму.

Таблица 1

| Назначение | KÖMMERLING | DOW CORNING |
|---|---|---|
| Вторичная герметизация стеклопакета | KÖMMERLING PS-200:<br>A компонент<br>B компонент | DOW CORNING 3362<br>A компонент<br>B компонент |
| Очистка поверхности профиля с порошковым покрытием | KÖRASOLV-WL | DOW CORNING R-40 |
| Очистка поверхности стекла и торцев стеклопакета | KÖRASOLV-GL | |
| Праймер для алюминиевого профиля | KÖRABOND-HG78 | DOW CORNING 1200 OS |
| Однокомпонентный герметик | KÖODIGLAZE-SDG1C | DOW CORNING 895 |
| Двухкомпонентный герметик | KÖDIGLAZE-S | DOW CORNING 993, 121 |

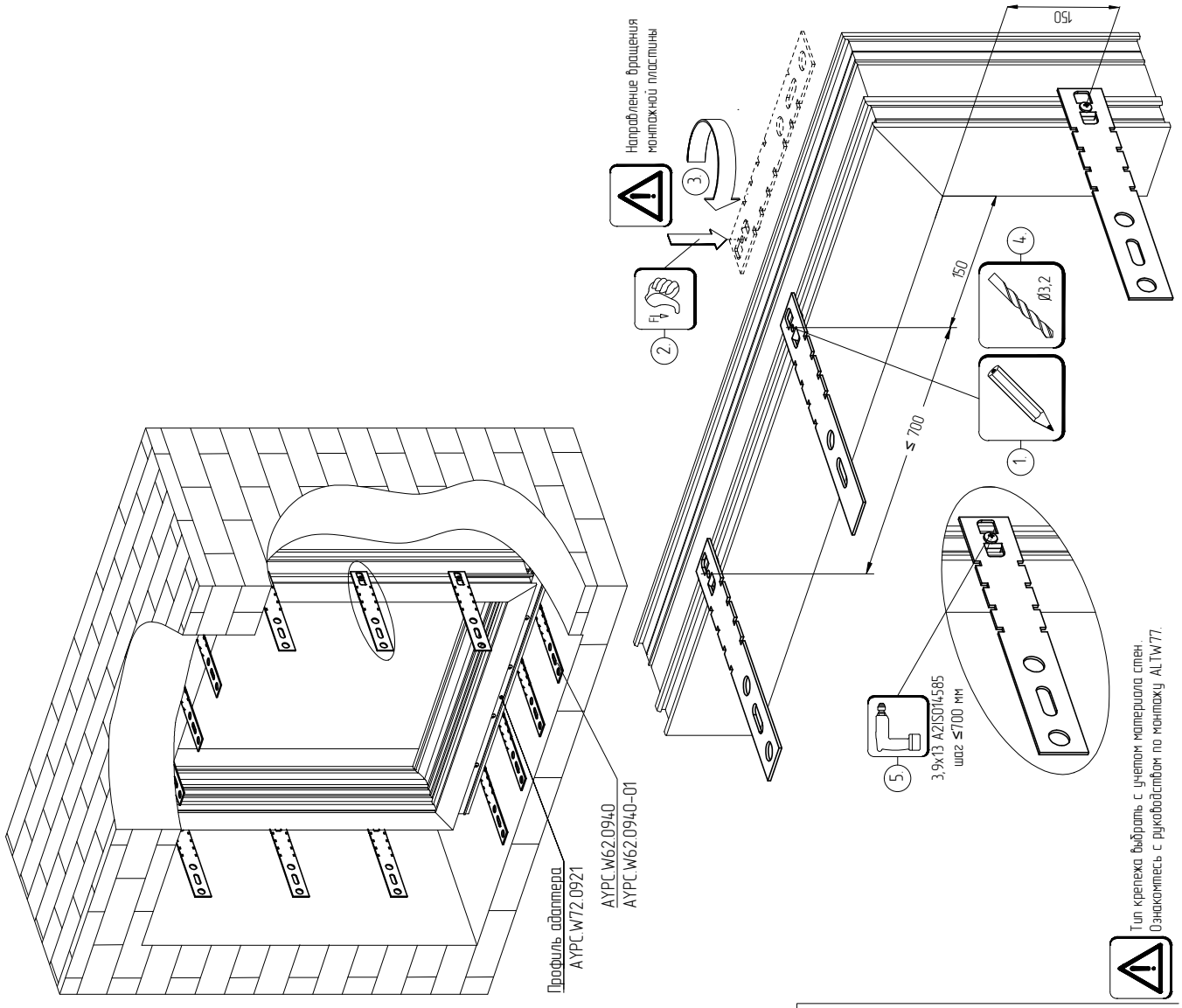


## Установка монтажных пластин

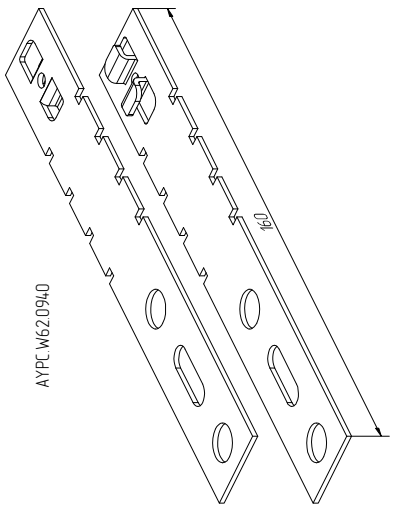


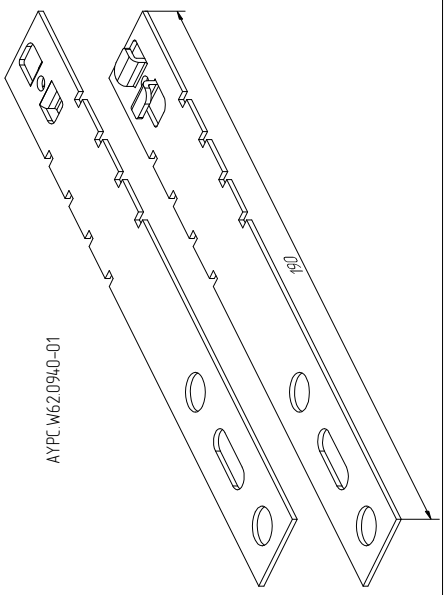


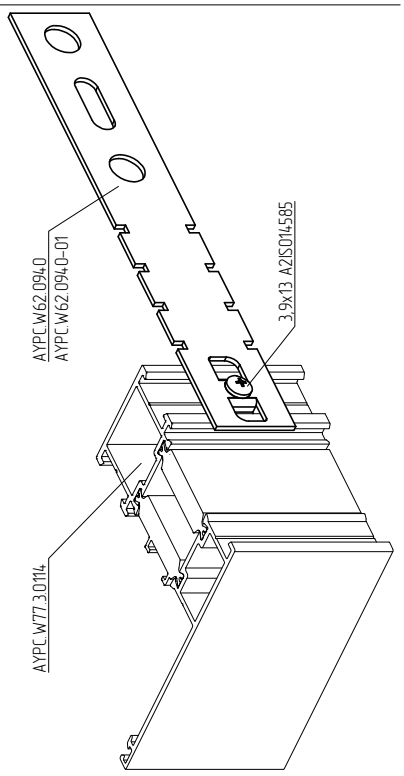

# Обработка профилей створки AYPC.W77.3.0207, AYPC.W77.3.0208, AYPC.W77.3.0224 и AYPC.W77.3.0225 под установку оконной фурнитуры

Вырубка кромок паза створки под установку оконной фурнитуры

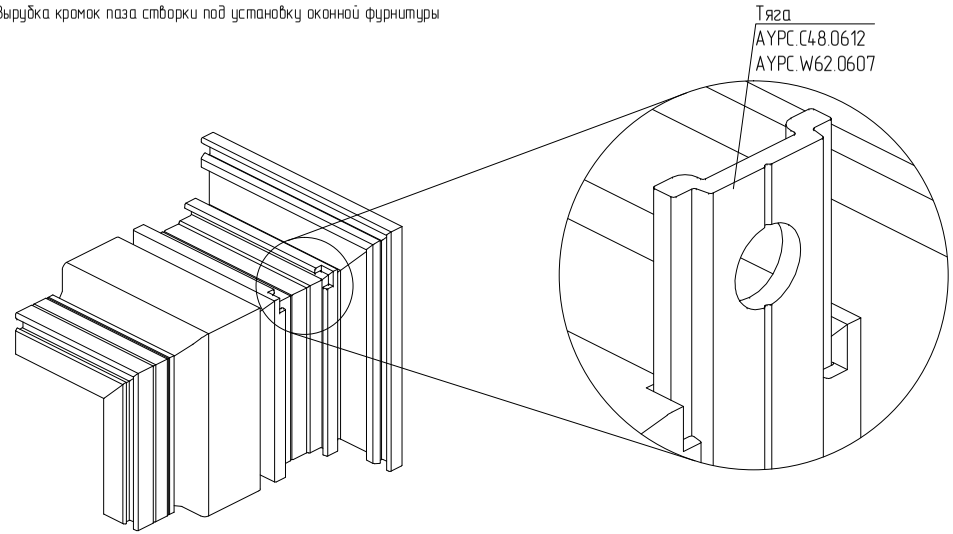

Схема обработки тяги AYPC.C48.0612 под фурнитуру Stublina

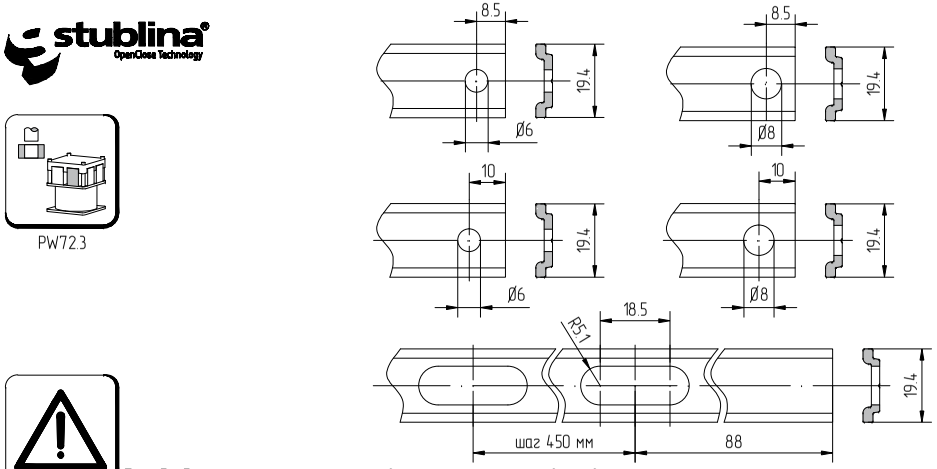


При обработке профиля тяги использовать инструкции поставщиков фурнитуры

Схема обработки тяги AYPC.W62.0607 под фурнитуру Roto

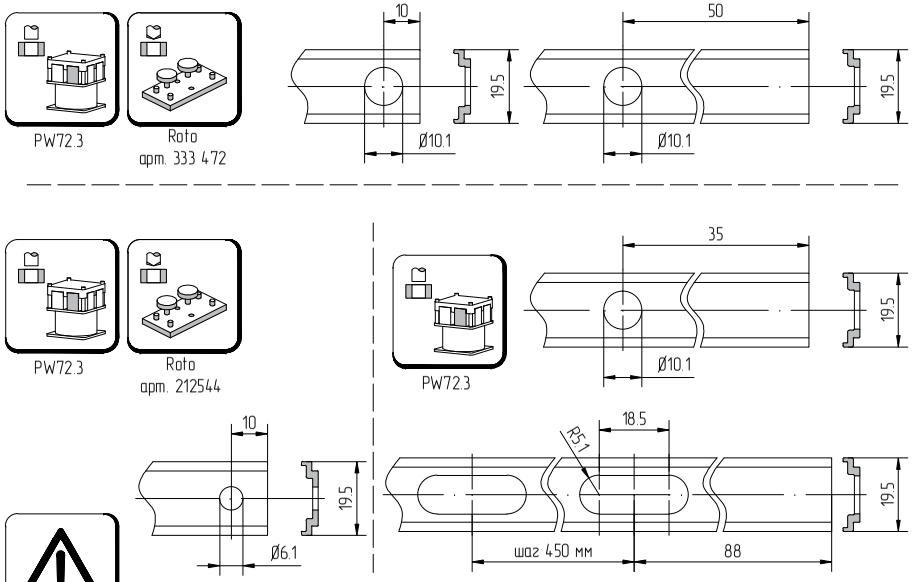


При обработке профиля тяги использовать инструкции поставщиков фурнитуры

## Обработка профиля под установку поводковых ручек

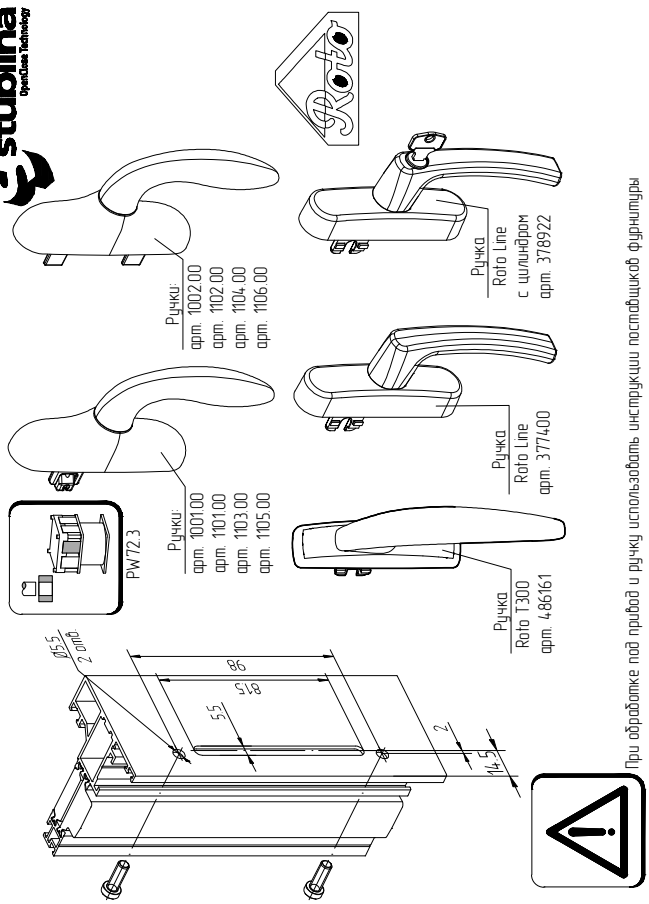


При обработке под привод и ручку использовать инструкции поставщиков фурнитуры

## Обработка профиля под установку оконной ручки штифт 24 мм

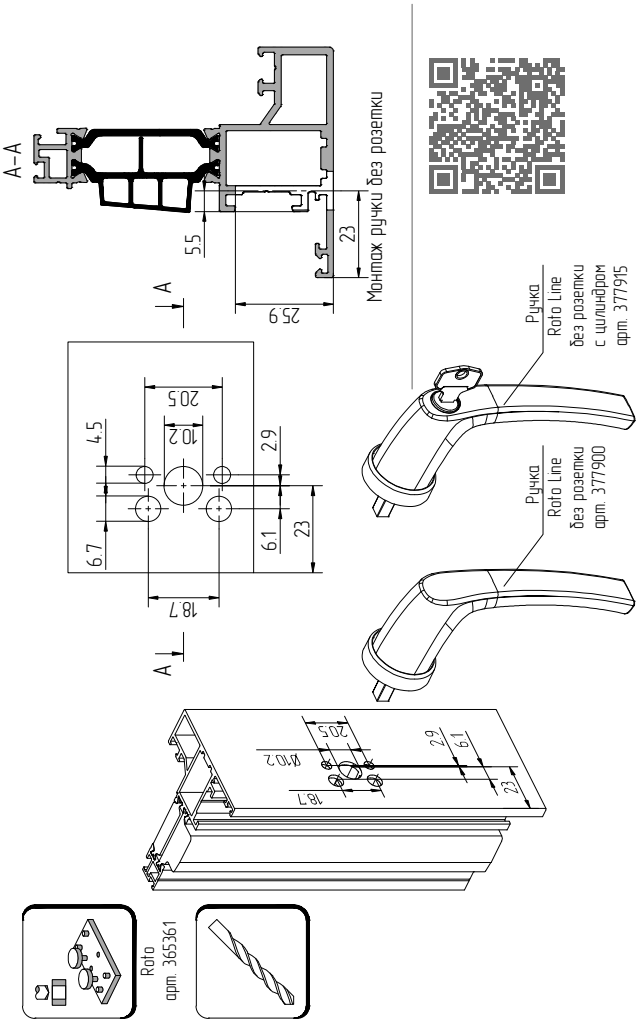


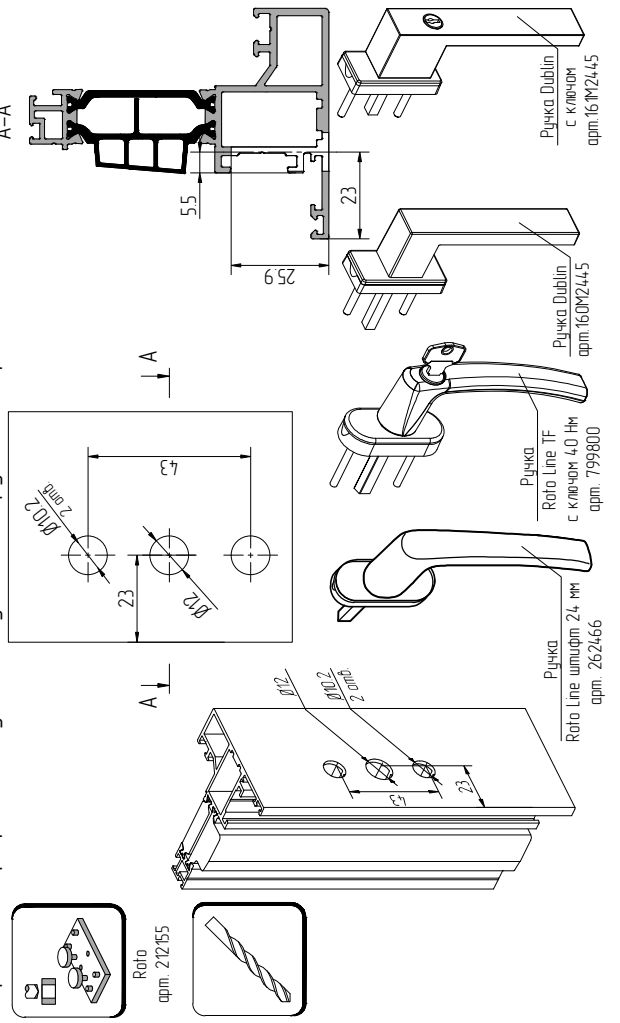


## Обработка профиля под установку врезного редуктора Roto арт. 378338

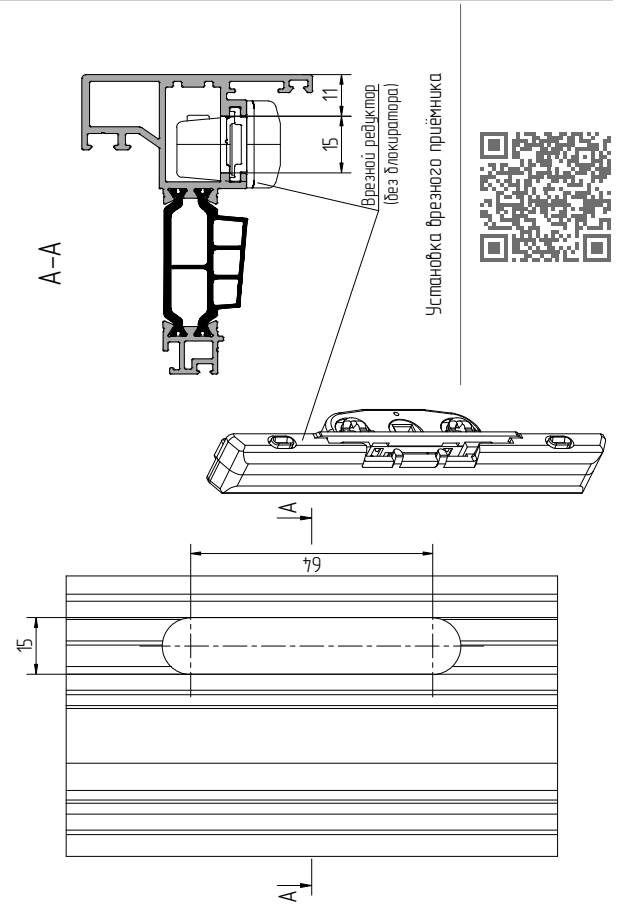

АЛЮТЕХ
ПРОФИЛЬНЫЕ СИСТЕМЫ

## Обработка профиля под установку ручки без розетки Stublina арт. 1112.00

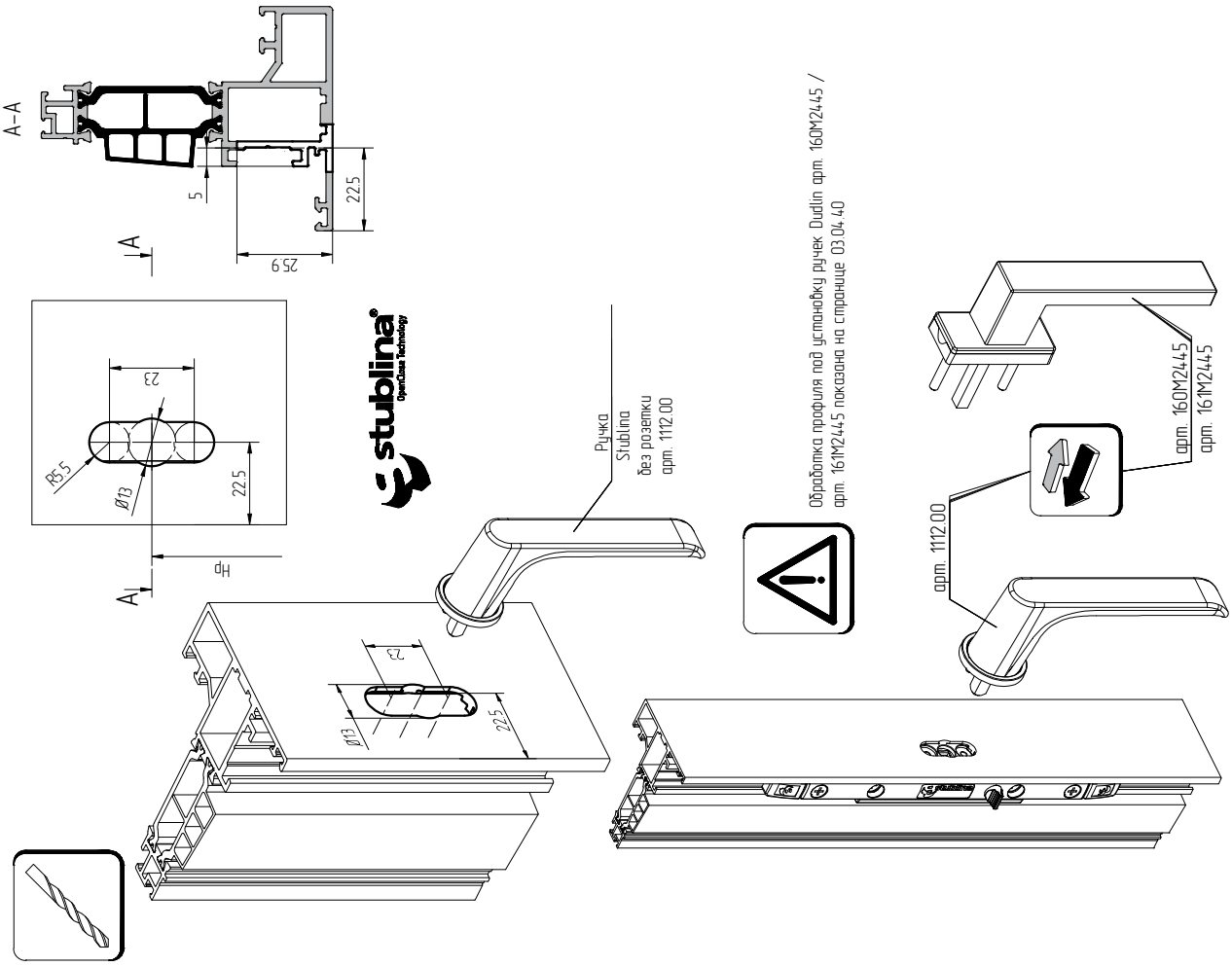


## Обработка профиля под установку редуктора Stublina арт. 3113.50

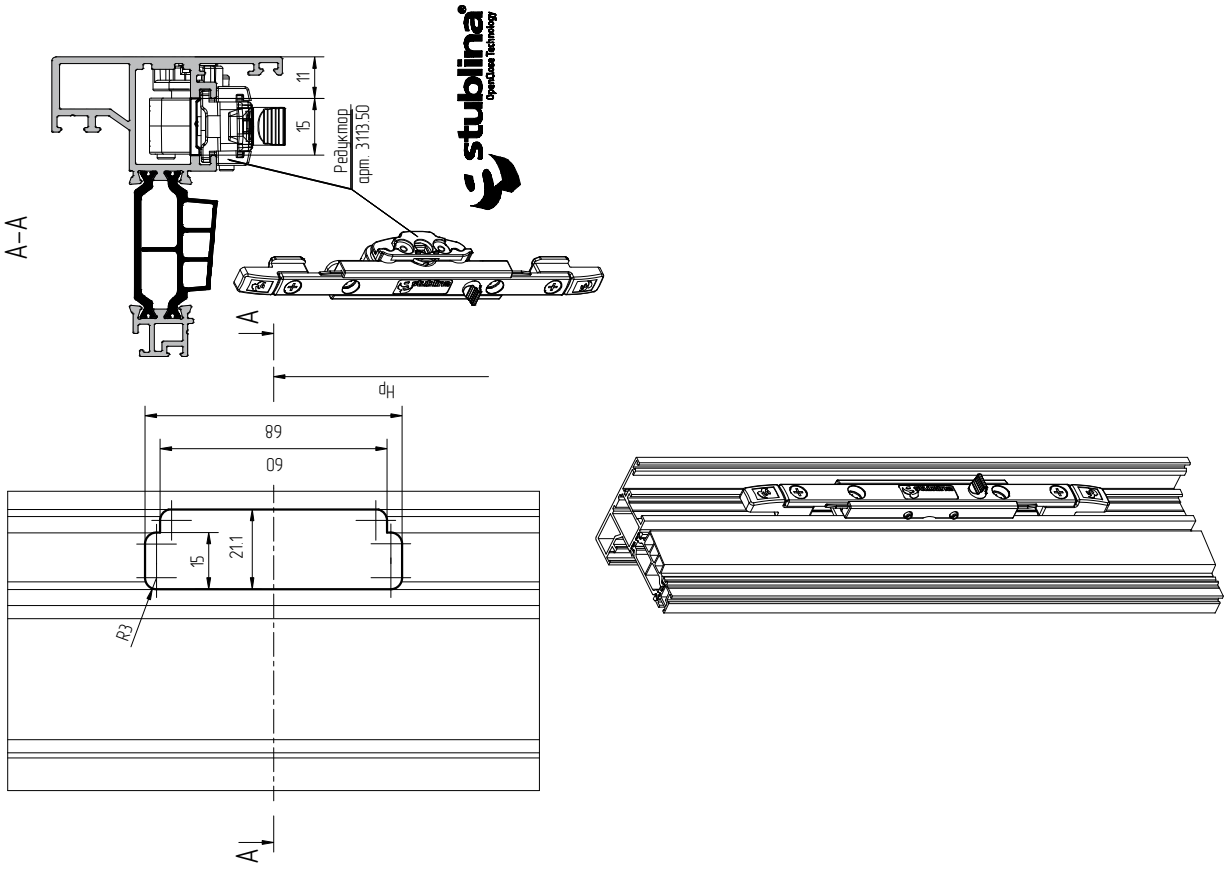

Обработка профилей створки под установку замка-блокиратора Siegenia арт. SLS

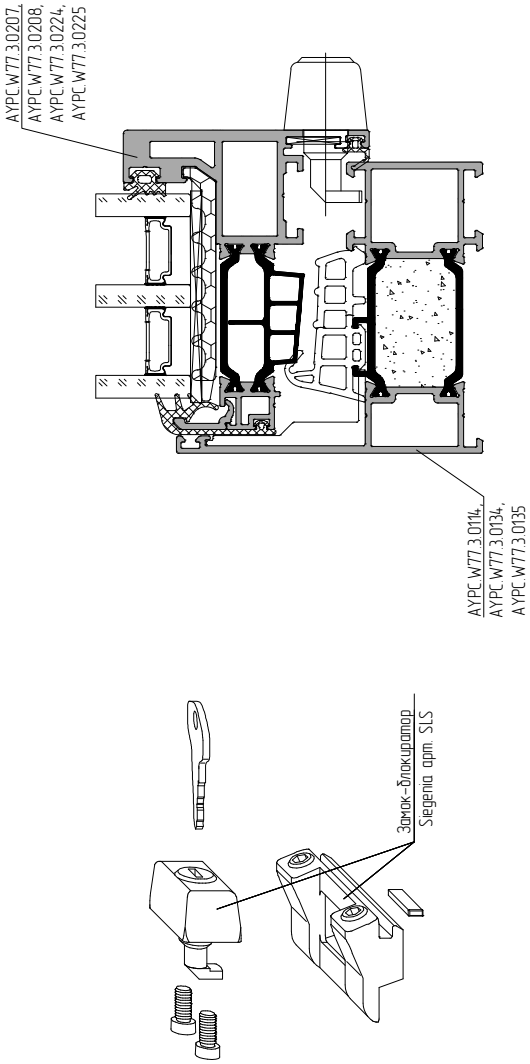


Обработка профиля створки под установку замка-блокиратора Siegenia арт. SLS

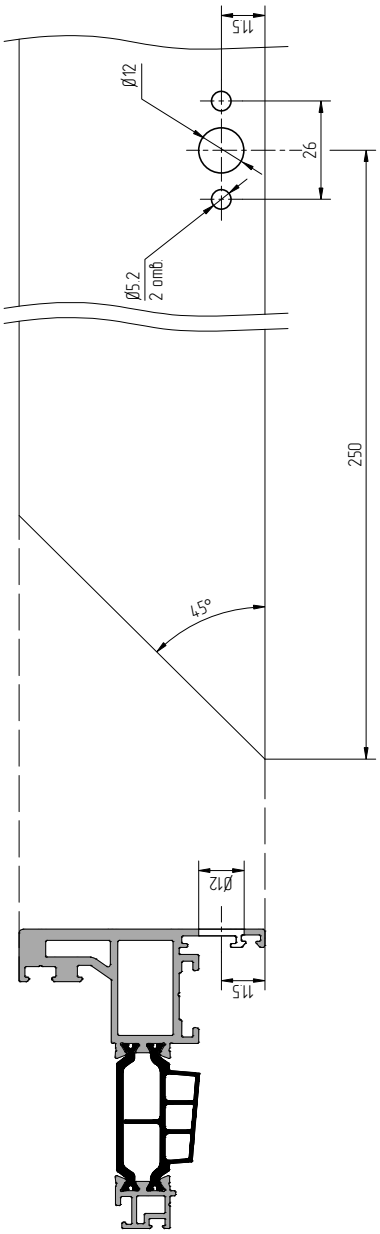

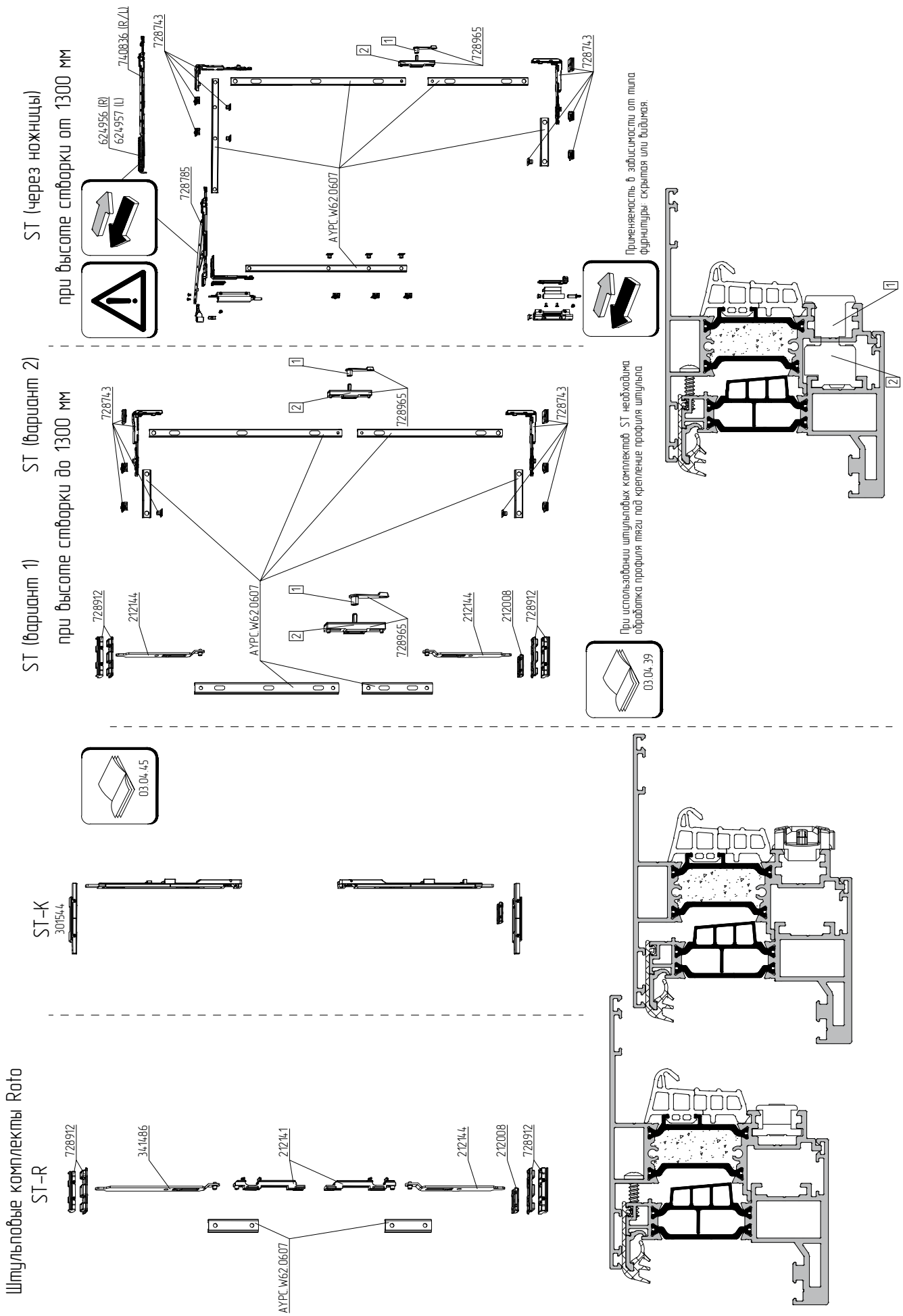
ST (через ножницы)
при высоте створки от 1300 мм
624956 (R)
624957 (L)
740836 (R/L)
728743
728785
AYPC.W62.0607
728965
Применяемость в зависимости от типа фурнитуры: скрытая или видимая.
ST (вариант 1)
ST (вариант 2)
при высоте створки до 1300 мм
728912
212144
212008
03.04.39
При использовании штульповых комплектов ST необходима обработка профиля тяги под крепление профиля штульпа
03.04.45
ST-K
301544
Штульповые комплекты Roto
ST-R
341486
212141

# Штульповые комплекты Stublina

4001.00

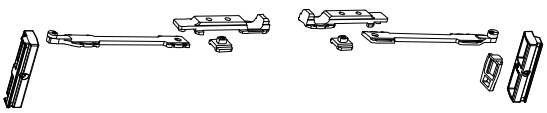

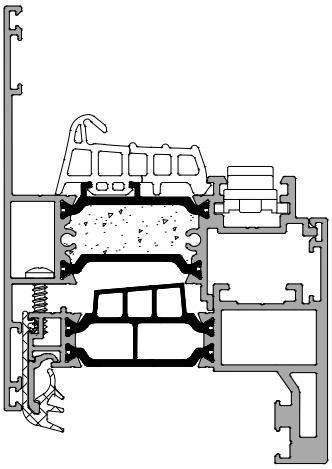

4005.00

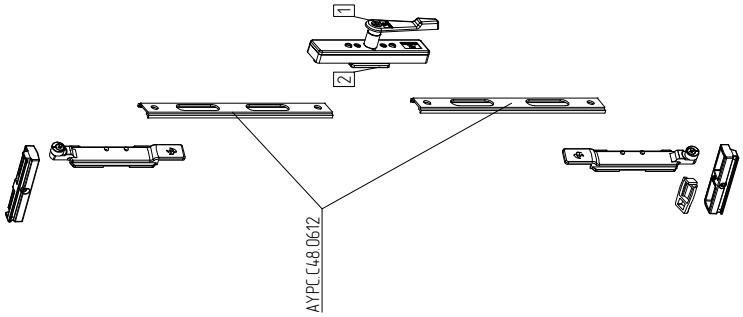


4005.03

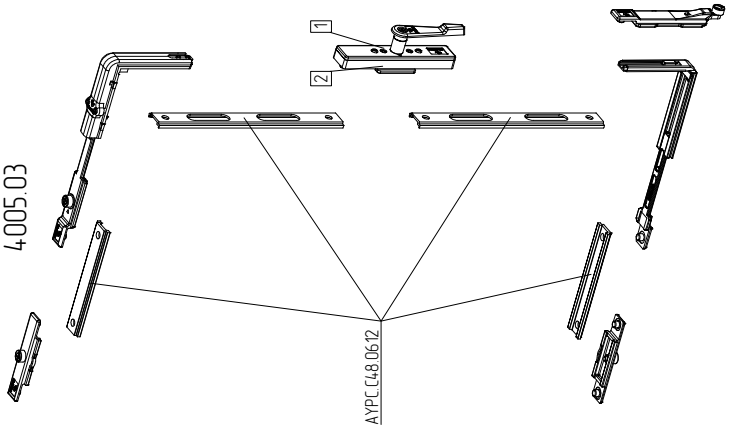


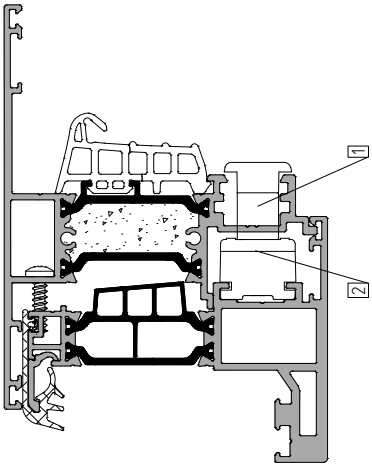


При использовании штульповых комплектов 4005.00/4005.03 необходима обработка профиля тяги под крепление профиля штульпа

03.04.39

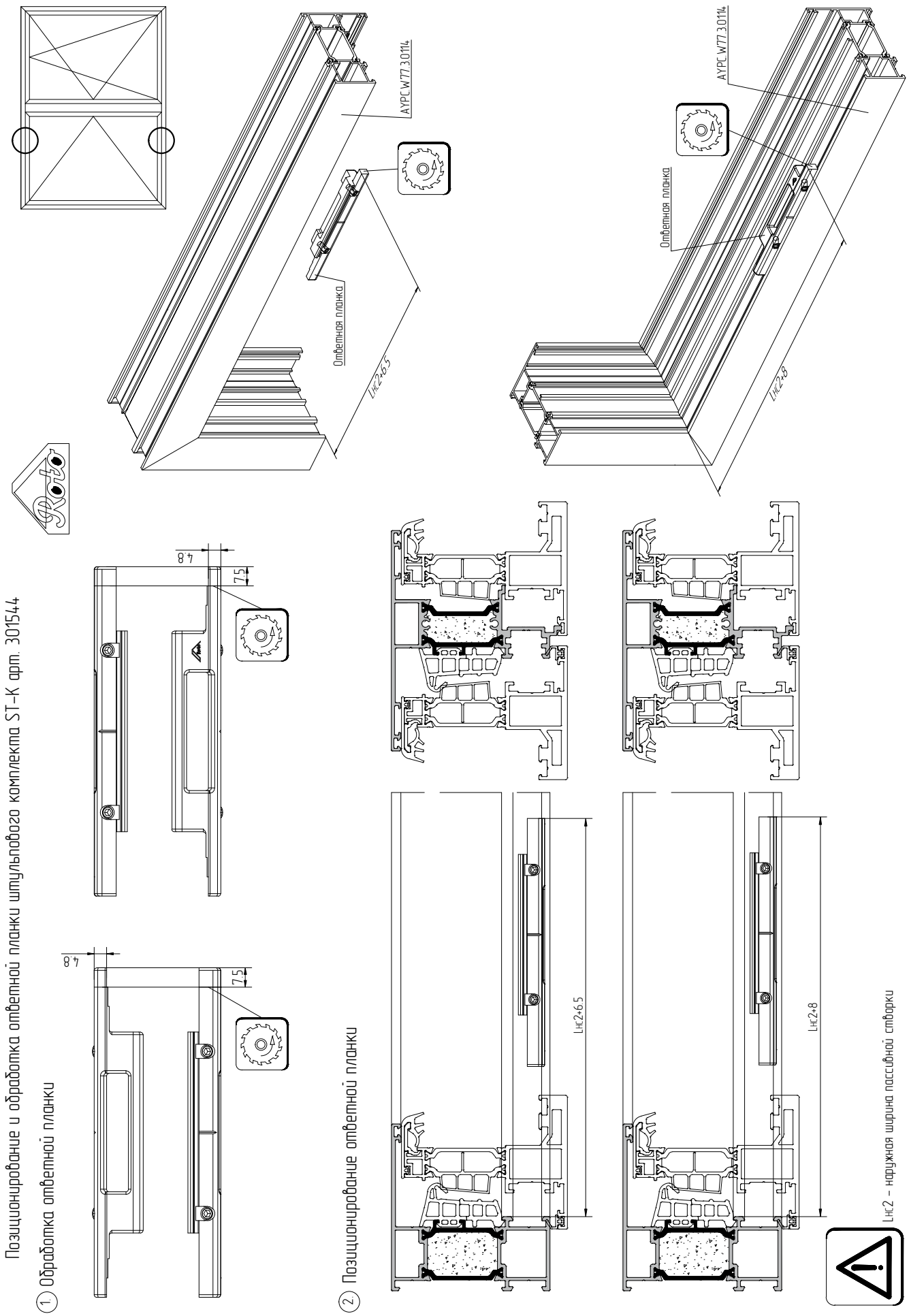


Позиционирование и обработка ответной планки штульпового комплекта ST-K арт. 301544

1 Обработка ответной планки

2 Позиционирование ответной планки

АЛЮТЕХ ПРОФИЛЬНЫЕ СИСТЕМЫ

## Возможные размеры оконных створок
## (минимальная и максимальная ширина / минимальная и максимальная высота)

| Тип исполнения | ROTO AL (видимая) | | | ROTO DESIGNO (скрытая) | | | STUBLINA (видимая) | | | STUBLINA (скрытая) | | |
|---|---|---|---|---|---|---|---|---|---|---|---|---|
| | Вес, кг | Lнс, мм min/max | Hнс, мм min/max | Вес, кг | Lнс, мм min/max | Hнс, мм min/max | Вес, кг | Lнс, мм min/max | Hнс, мм min/max | Вес, кг | Lнс, мм min/max | Hнс, мм min/max |
| 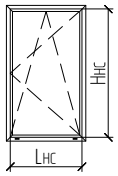  Поворотно-откидное | 90<br>130 | 650...1600 | 520...2450 | 100<br>150 | 650...1600<br>735...1600 | 555...2450<br>1000...2450 | 100<br>130 | 650...1600 | 500...2400 | 130 | 650...1600 | 500...2400 |
| 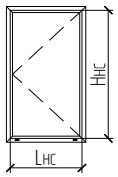  Поворотное | 70<br>90<br>130 | 650...1400<br>650...1600<br>650...1600 | 520...2250<br>520...2450<br>520...2450 | 80<br>150 | 650...1600 | 520...2450<br>1000...2450 | 80 | 650...1200 | 500...2400 | 80 | 650...1200<br>(1000*) | 500...2400 |
| 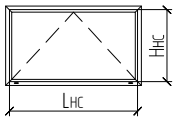  Откидное | 130 | 650...1600 | 500...1300 | 100 | 650...1600 | 500...1300 | 70 | 650...2000 | 500...1000 | ✘ | ✘ | ✘ |
| 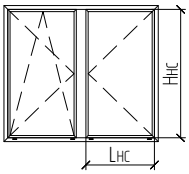  Штульповое | 70<br>90<br>130 | 500...700 (1400*)<br>500...700 (1600*)<br>500...700 (1600*) | 590/620*/680*...2250 (2450*) | 80<br>150 | 500...700 (1600*) | 590/620*/680*...2450 | 80 | 500...700<br>(1200*) | 500...2400 | 80 | 500...700<br>(1200*) | 500...2400 |

Подбор профиля створки определяется графиком.
Профили тяги AYPC.C48.0612 (AYPC.W62.0607) определяются типом применяемой фурнитуры и габаритами створки (Lнс и Hнс).
* Применение данного диапазона возможно при использование определенного комплекта фурнитуры. Подбор комплекта определяется графиком.

# Пример расчета поворотно-откидного окна

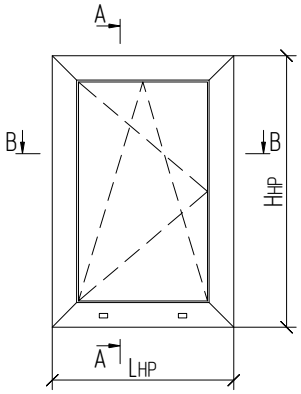


A–A

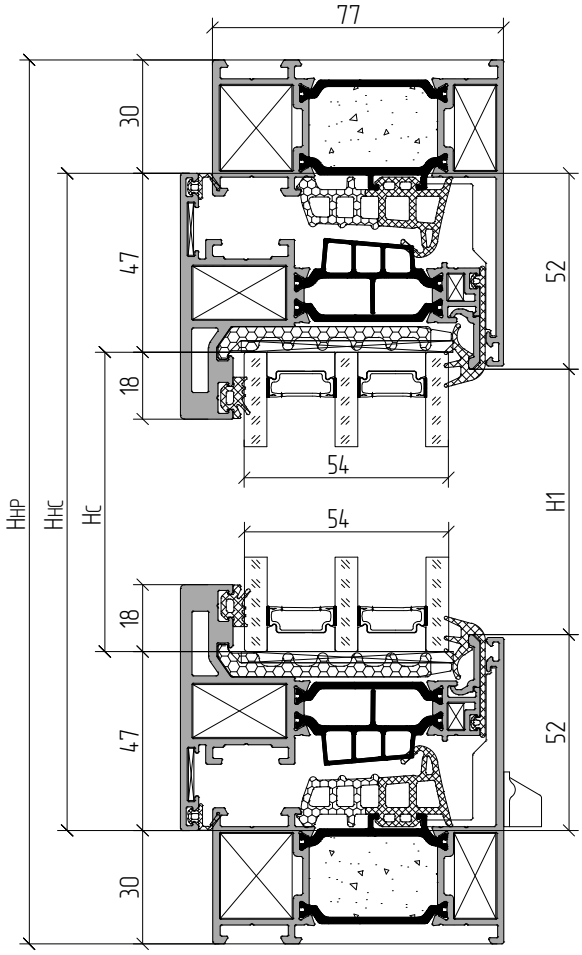


B–B

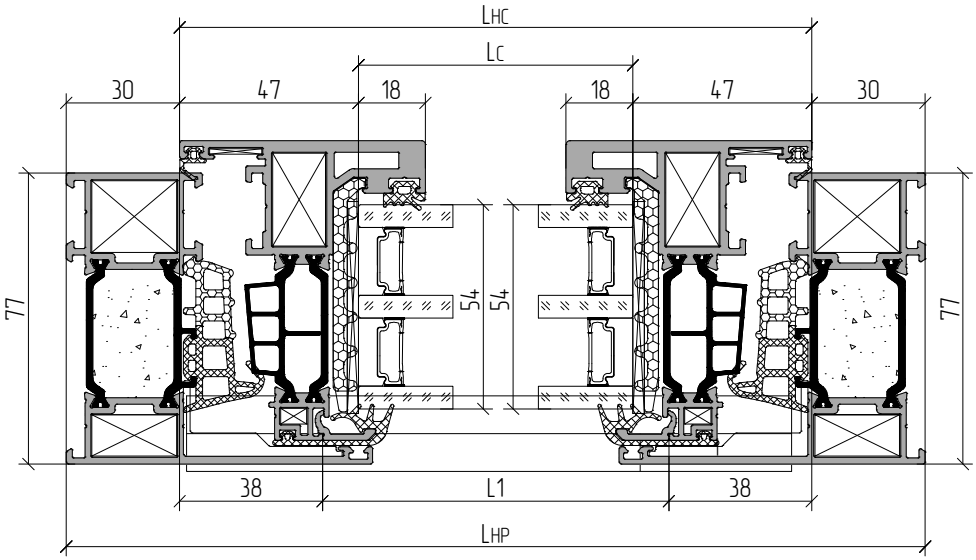

# Пример расчета поворотно-откидного окна

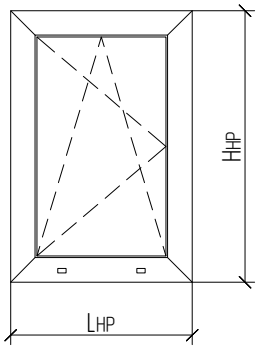


| Артикул | Наименование / Эскиз | 45° | L | 1 ... |
|---|---|---|---|---|
| Профиль | | | | |
| AYPC.W77.3.0114 | Профиль рамы | 45-45 | Lнр | 2 |
| | | 45-45 | Ннр | 2 |
| AYPC.W77.3.0208 | Профиль створки | 45-45 | Lнс=Lнр-60 | 2 |
| | | 45-45 | Ннс=Ннр-60 | 2 |
| AYPC.W72.0601 | Профиль штапика | 90-90 | L1=Lнс-76 | 2 |
| | | 90-90 | H1=Ннс-104 | 2 |
| AYPC.C48.0612 / AYPC.W62.0607 | Профиль тяги | 90-90 | см. примечание пп. 2, 3 | |

| Артикул | Наименование / Эскиз | 1 ... |
|---|---|---|
| Комплектующие изделия | | |
| AYPC.W62.0942 | Уголок | 4 |
| AYPC.W62.0957 | Закладная угловая | 4 |
| AYPC.W62.0953-01 | Закладная угловая | 4 |
| AYPC.W62.0953-02 | Закладная угловая | 4 |
| AYPC.W62.0963 | Закладная угловая | 4 |
| 0136/200 | Закладная угловая | 4 |
| AYPC.F50.0952-02 | Подкладка опорная | 6 |
| 100x50x1(3) | Подкладка рихтовочная | 6(6) |
| AYPC.C48.0919M-01 | Комплект заглушки водоотвода с клапаном | 2 |

| Артикул | Наименование / Эскиз | L | 1 ... |
|---|---|---|---|
| Уплотнители | | | |
| FRK14 | Уплотнитель резиновый | Lсх2+Нсх2 | 1 |
| FRK97 | Уплотнитель резиновый | Lнсх2+Ннсх2 | 1 |
| FRK98 | Уплотнитель резиновый | Lнсх2+Ннсх2 | 1 |
| FRK234 | Уплотнитель резиновый | Lнсх2+Ннсх2 | 1 |
| FRK235 | Уголок резиновый | | 4 |
| FRK171 | Уголок резиновый | | 4 |
| AYPC.F50.1932 | Уплотнитель фальца | Lсх2+Нсх2-100х6* | 1 |

| Артикул | Наименование / Эскиз | 1 ... |
|---|---|---|
| Метизы | | |
| 4x6-C1ISO8734 | Штифт | 8 |
| 5x10DIN6325D | Штифт | 16 |
| 0097/400 | Штифт | 8 |

| Заполнение 54 мм | |
|---|---|
| Lс=Lнс-94; Нс=Ннс-94 | 1 |

1. Артикулы профилей штапиков и резиновых уплотнителей выбирать в зависимости от толщины заполнения (см. раздел "03.02.Таблица остекления").
2. Размеры, артикул и количество профиля тяги определяется типом применяемой фурнитуры и габаритами створки (Lнс и Ннс).
3. Профиль тяги AYPC.W62.0607 применяется только с комплектами фурнитуры ROTO.

* Количество удаляемого уплотнителя фальца AYPC.F50.1932 зависит от типа открывания и количества устанавливаемых опорных подкладок.

## Пример расчета комбинированного окна

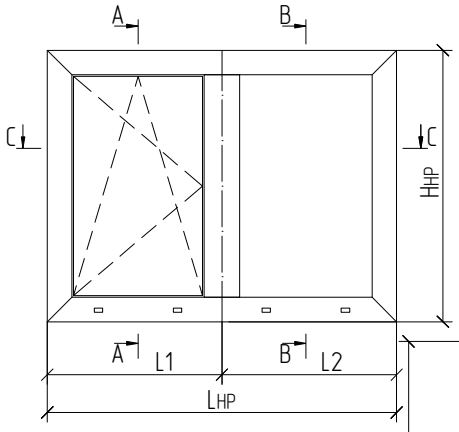


A–A

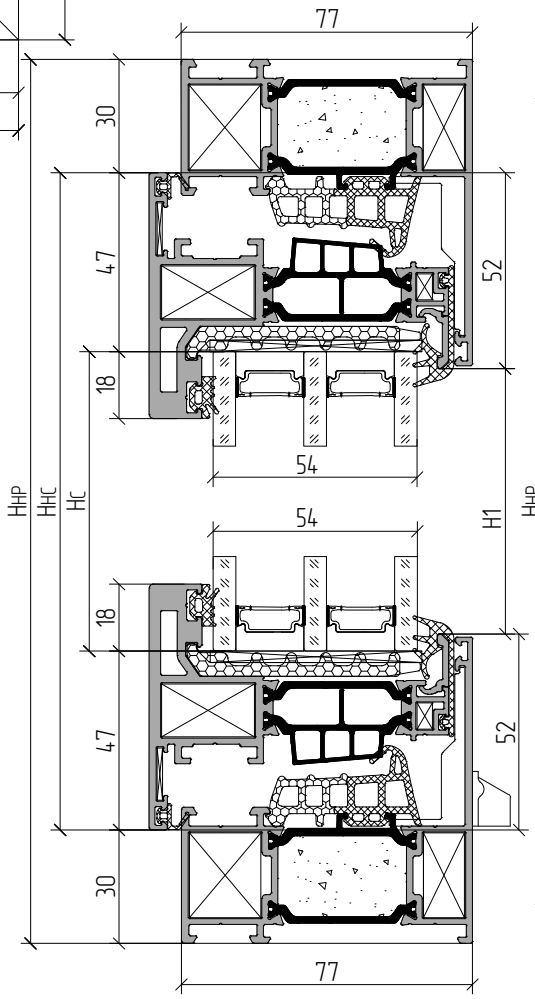


B–B

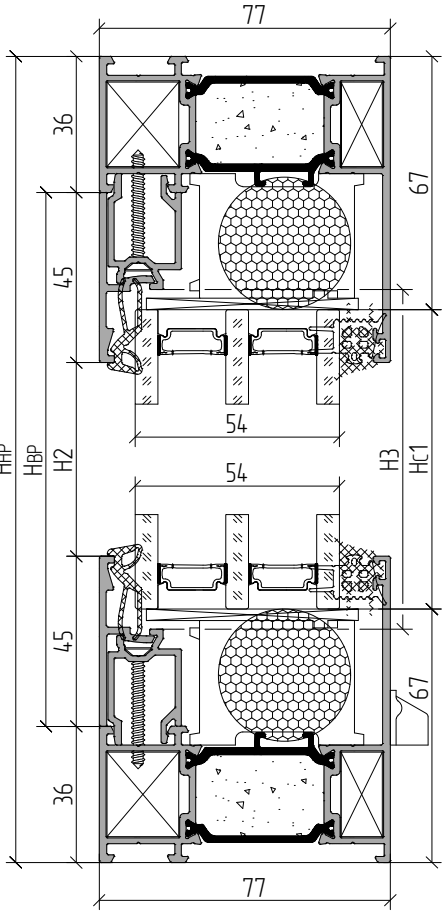


C–C

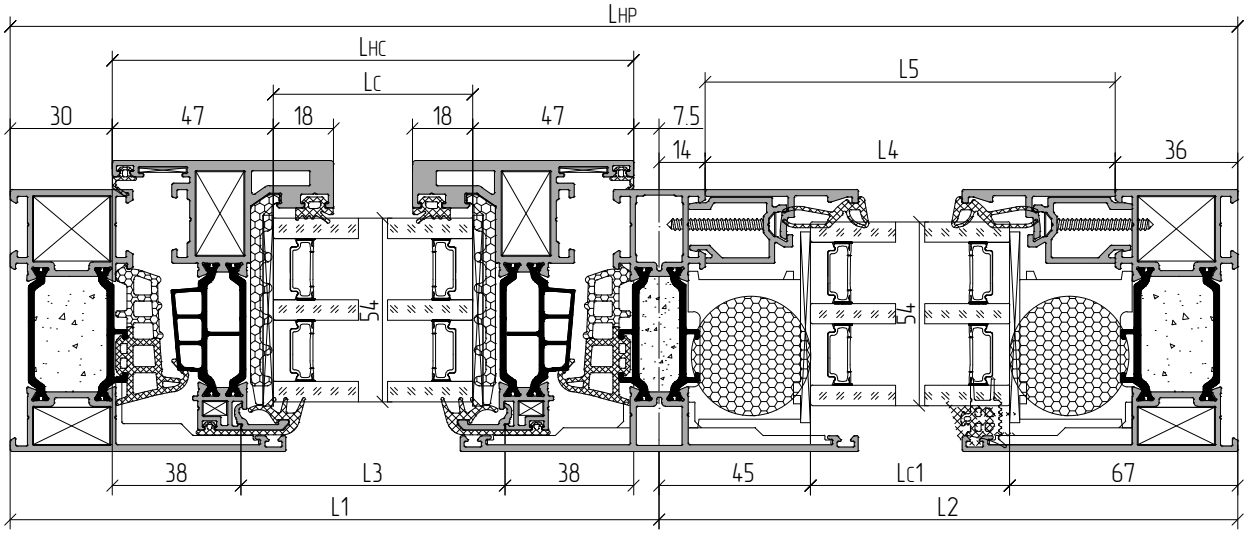

# Пример расчета комбинированного окна

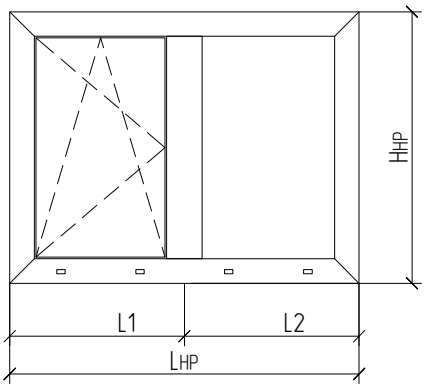


| Артикул | Наименование / Эскиз | L | 1 ... |
|---|---|---|---|
| Уплотнители | | | |
| FRK14 | Уплотнитель резиновый | Lcx2+Hcx2 | 1 |
| FRK97 | Уплотнитель резиновый | Lнcx2+Hнcx2 | 1 |
| FRK98 | Уплотнитель резиновый | Lнcx2+Hнcx2 | 1 |
| FRK180 | Уплотнитель резиновый | Lc1x2+Hc1x2 | 1 |
| FRK194 | Уплотнитель резиновый | Lc1x2+Hc1x2 | 1 |
| FRK234 | Уплотнитель резиновый | Lнcx2+Hнcx2 | 1 |
| FRK235 | Уголок резиновый | | 4 |
| FRK171 | Уголок резиновый | | 4 |
| FRK181 | Уголок резиновый | | 4 |
| AYPC.W72.0916 | Вставка теплоизоляционная | Lc1x2+Hc1x2-100x4* | 1 |
| AYPC.F50.1932 | Уплотнитель фальца | Lcx2+Hcx2-100x6* | 1 |

| Артикул | Наименование / Эскиз | 45° | L | 1 ... |
|---|---|---|---|---|
| Профиль | | | | |
| AYPC.W77.3.0114 | Профиль рамы | 45-45 | Lнр | 2 |
| | | 45-45 | Hнр | 2 |
| AYPC.W77.3.0208 | Профиль створки | 45-45 | Lнc=L1-42 | 2 |
| | | 45-45 | Hнc=Hнр-60 | 2 |
| AYPC.W77.3.0312 | Профиль импоста | 90-90 | H2=Hнр-72 | 1 |
| AYPC.W72.0607 | Профиль штапика | 90-90 | L5=L2-50 | 2 |
| | | 90-90 | H3=Hнр-172 | 2 |
| AYPC.W72.0608 | Профиль штапика | 90-90 | L4=L2-50 | 2 |
| | | 90-90 | H2=Hнр-162 | 2 |
| AYPC.W72.0601 | Профиль штапика | 90-90 | L3=Lнc-76 | 2 |
| | | 90-90 | H1=Hнc-104 | 2 |
| AYPC.C48.0612 / AYPC.W62.0607 | Профиль тяги | 90-90 | см. примечание пп. 2, 3 | |

| Артикул | Наименование / Эскиз | 1 ... |
|---|---|---|
| Метизы | | |
| 4x6-C1ISO8734 | Штифт | 8 |
| 5x10DIN6325D | Штифт | 16 |
| 0097/400 | Штифт | 8 |
| 3,5x32-A2ISO14586 | Винт самонарезающий | (L5/250+H3/250)x2 |
| 3,9x32-A2ISO14585 | Винт самонарезающий | 2 |

| Артикул | Наименование / Эскиз | 1 ... |
|---|---|---|
| Комплектующие изделия | | |
| AYPC.W62.0942 | Уголок | 4 |
| AYPC.W62.0943 | Комплект заглушек | 2 |
| AYPC.W62.0957 | Закладная угловая | 4 |
| AYPC.W62.0953-01 | Закладная угловая | 4 |
| AYPC.W62.0953-02 | Закладная угловая | 4 |
| AYPC.W62.0963 | Закладная угловая | 4 |
| 0136/200 | Закладная угловая | 4 |
| AYPC.W77.0909-01 | Подкладка | 2 |
| AYPC.W62.0967 | Закладная крепления импоста | 2 |
| AYPC.W62.0973 | Закладная крепления импоста | 2 |
| AYPC.W72.0904 | Подкладка опорная | 4 |
| AYPC.F50.0952-02 | Подкладка опорная | 6 |
| 100x44x1(2) | Подкладка рихтовочная | 4(4) |
| 100x50x1(3) | Подкладка рихтовочная | 6(6) |
| 100x62x1(3) | Подкладка рихтовочная | 4(4) |
| AYPC.C48.0919M-01 | Комплект заглушки водоотвода с клапаном | 4 |

| Заполнение 54 мм | |
|---|---|
| Lc=Lнc-94; Hc=Hнc-94 | 1 |
| Lc1=L2-112; Hc1=Hнр-134 | 1 |

1. Артикулы профилей штапиков и резиновых уплотнителей выбирать в зависимости от толщины заполнения (см. раздел "03.02.Таблица остекления").
2. Размеры, артикул и количество профиля тяги определяется типом применяемой фурнитуры и габаритами створки (Lнc и Hнc).
3. Профиль тяги AYPC.W62.0607 применяется только с комплектами фурнитуры ROTO.

* Количество удаляемого уплотнителя фальца AYPC.F50.1932 и жгута уплотнительного AYPC.W72.0916 зависит от типа открывания и количества устанавливаемых опорных подкладок.

## Пример расчета комбинированного окна со штульпом

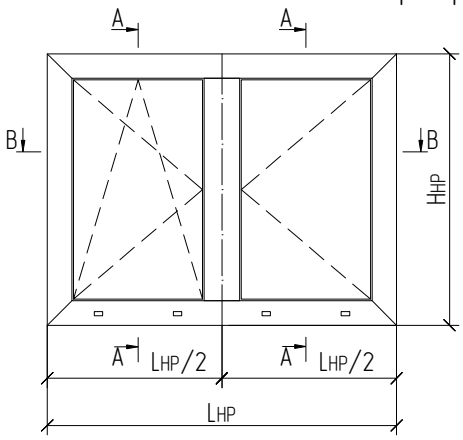


A–A

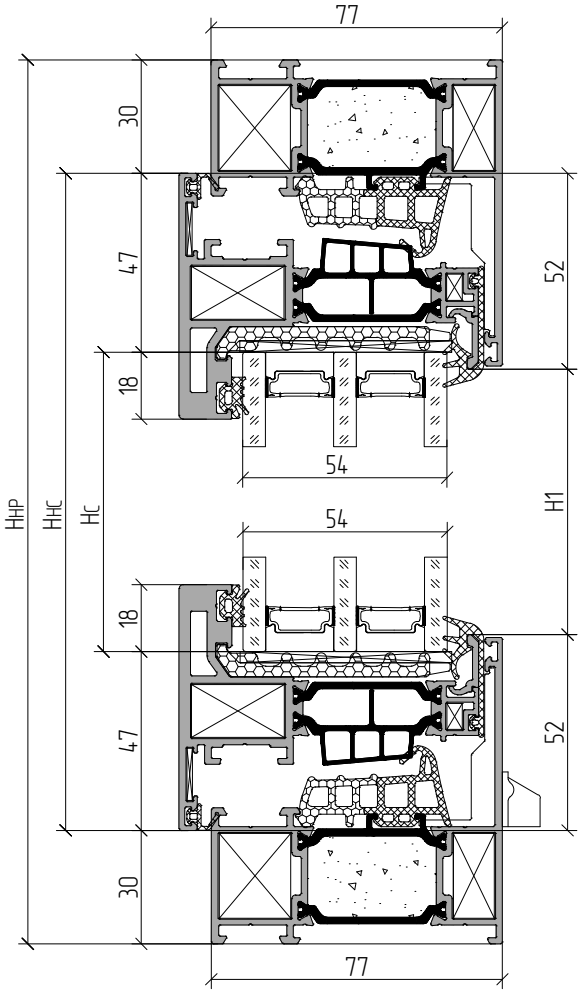


B–B

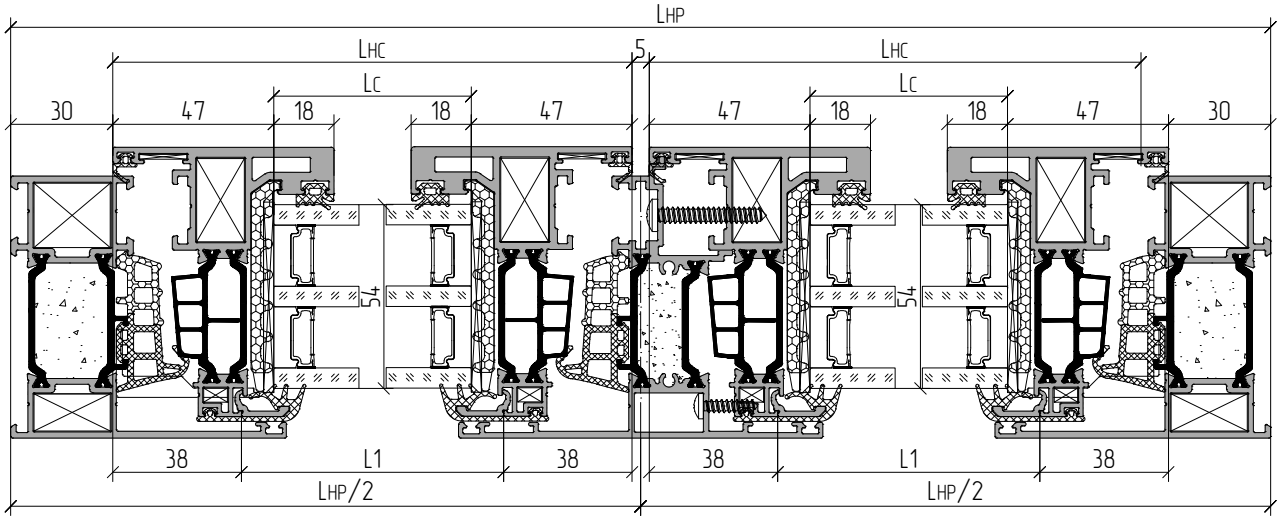

АЛЮТЕХ ПРОФИЛЬНЫЕ СИСТЕМЫ

## Пример расчета комбинированного окна со штульпом

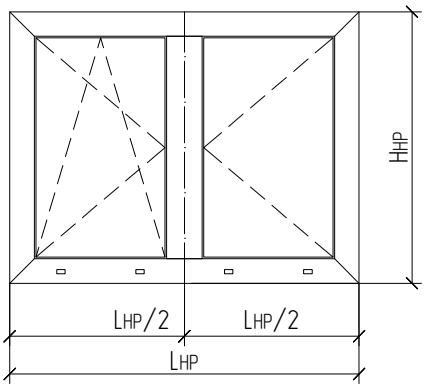


| Артикул | Наименование / Эскиз | | | 1 ... |
|---|---|---|---|---|
| Профиль | | | | |
| AYPC.W77.3.0114 | Профиль рамы | 45-45 | Lнр | 2 |
| | | 45-45 | Hнр | 2 |
| AYPC.W77.3.0208 | Профиль створки | 45-45 | Lнс=Lнр/2-32.5 | 4 |
| | | 45-45 | Hнс=Hнр-60 | 4 |
| AYPC.W77.3.0503 | Профиль штульпа | 90-90 | Hз=Hнс-112 | 1 |
| AYPC.W72.0601 | Профиль штапика | 90-90 | L1=Lнс-76 | 4 |
| | | 90-90 | H1=Hнс-104 | 4 |
| AYPC.C48.0612 | Профиль тяги | 90-90 | - | |

| Артикул | Наименование / Эскиз | 1 ... |
|---|---|---|
| Комплектующие изделия | | |
| AYPC.W62.0942 | Уголок | 4 |
| AYPC.W77.0906 | Комплект заглушек штульпа | 1 |
| AYPC.W62.0957 | Закладная угловая | 8 |
| AYPC.W62.0953-01 | Закладная угловая | 4 |
| AYPC.W62.0953-02 | Закладная угловая | 4 |
| AYPC.W62.0963 | Закладная угловая | 8 |
| 0136/200 | Закладная угловая | 8 |
| AYPC.F50.0952-02 | Подкладка опорная | 10 |
| 100x50x1(3) | Подкладка рихтовочная | 10(10) |
| AYPC.C48.0919M-01 | Комплект заглушки водоотвода с клапаном | 4 |

| Артикул | Наименование / Эскиз | | 1 ... |
|---|---|---|---|
| Уплотнители | | | |
| FRK14 | Уплотнитель резиновый | Lсx2+Hсx2)x2 | 1 |
| FRK97 | Уплотнитель резиновый | (Lнсx2+Hнсx2)x2 | 1 |
| FRK98 | Уплотнитель резиновый | (Lнсx2+Hнсx2)x2 | 1 |
| FRK234 | Уплотнитель резиновый | Lнрx2+Hнсx2+Hз | 1 |
| FRK101 | Уплотнитель резиновый | L=25 мм | 2 |
| FRK235 | Уголок резиновый | | 4 |
| FRK171 | Уголок резиновый | | 8 |
| AYPC.F50.1932 | Уплотнитель фальца | Lсx4+Hсx4-100x10* | 1 |

| Артикул | Наименование / Эскиз | 1 ... |
|---|---|---|
| Метизы | | |
| 4x6-C1ISO8734 | Штифт | 16 |
| 5x10DIN6325D | Штифт | 16 |
| 0097/400 | Штифт | 16 |
| 3,9x13-A2ISO14585 | Винт самонарезающий | 4 |
| 3,9x16-A2ISO14585 | Винт самонарезающий | Hз/450 |
| 4,8x32-A2ISO14585 | Винт самонарезающий | Hз/450 |

| Заполнение 54 мм | |
|---|---|
| Lс=Lнс-94; Hс=Hнс-94 | 2 |

1. Артикулы профилей штапиков и резиновых уплотнителей выбирать в зависимости от толщины заполнения (см. раздел "03.02.Таблица остекления").
2. Размеры и количество профиля тяги определяется типом применяемой фурнитуры и габаритами створки (Lнс и Hнс).

* Количество удаляемого уплотнителя фальца AYPC.F50.1932 зависит от типа открывания и количества устанавливаемых опорных подкладок.

## Пример расчета оконного блока с установкой в фасад

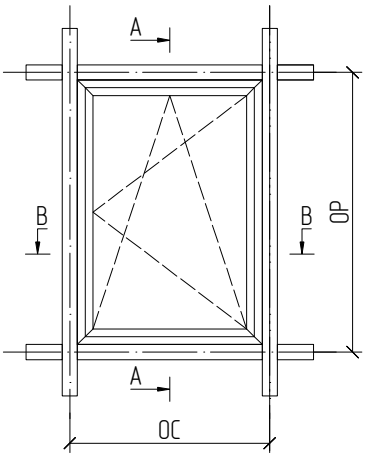


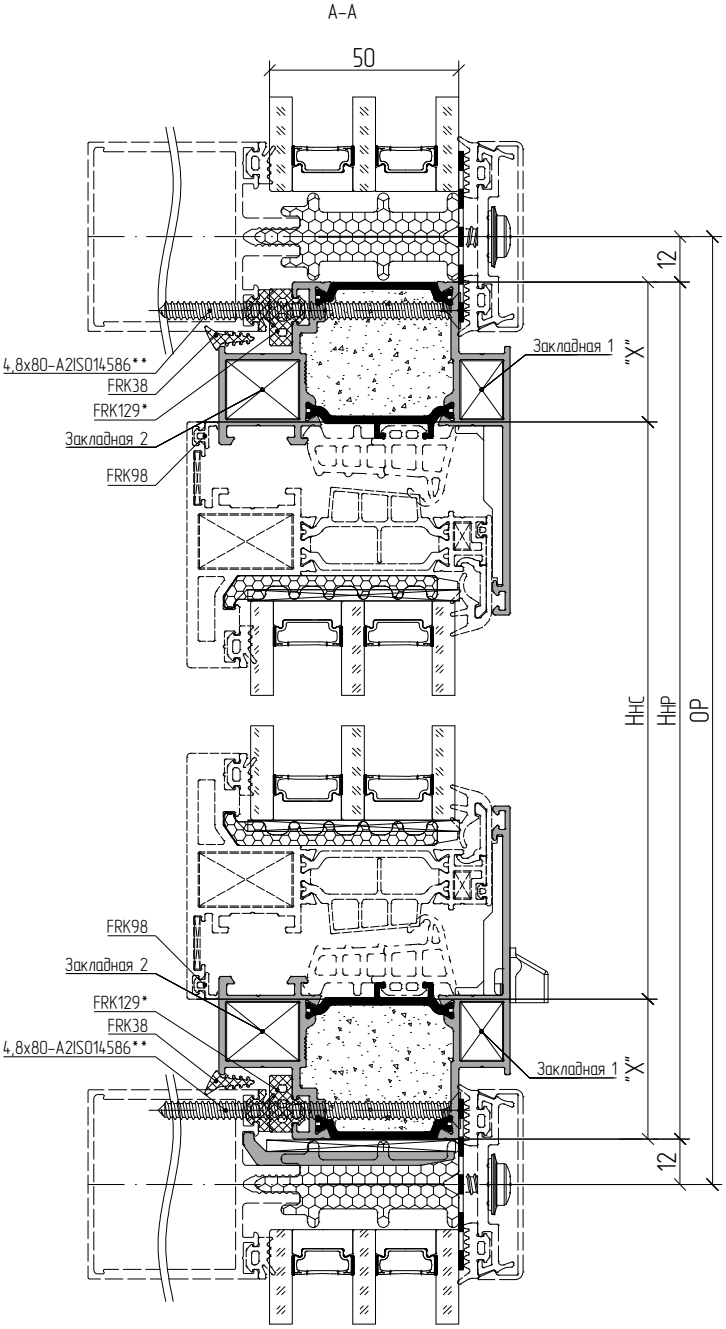


| Профиль рамы | Уплотнитель | | Винты самонарезающие | | Заглушка Ø10 мм |
|---|---|---|---|---|---|
| | FRK38 | FRK129 * | 4,8x80-A2 ISO14586 ** | 3,9x19-A2 ISO14585 | AYPC.SL160.0928 |
| AYPC.W77.3.0134, AYPC.W77.3.0135 | (LHP+HHP)x2 | LHPx2+HHPx2 | (LHP+HHP)x2/450 | – | – |

Примечание:
* Выбор уплотнителя зависит от толщины заполнения (см. раздел 02.02 – Таблица остекления).
** Выбор винта самонарезающего зависит от толщины заполнения (см. раздел 02.02 – Таблица остекления).
Информация по подбору и расчету профилей и комплектующих для створки и примыкания оконного блока размещена ранее в разделе.

АЛЮТЕХ ПРОФИЛЬНЫЕ СИСТЕМЫ

## Пример расчета оконного блока с установкой в фасад

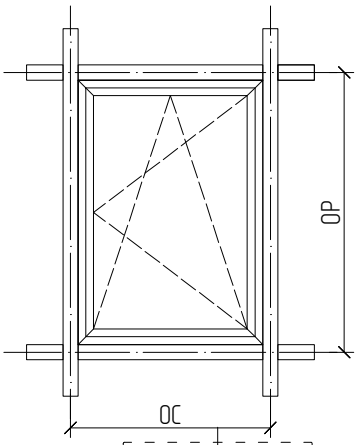


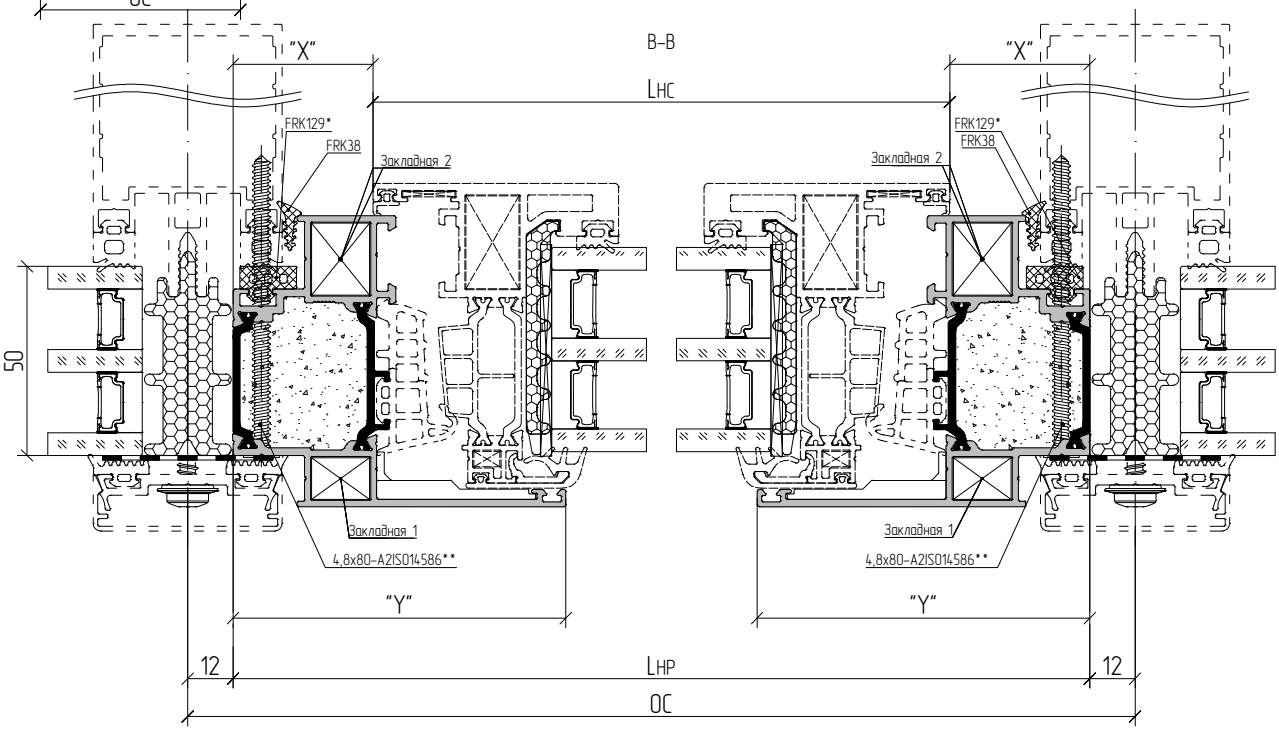


| Профиль рамы | | Профиль створки | Закладная угловая | |
|---|---|---|---|---|
| Артикул | Размер / Кол-во | Размер / Кол-во | Закладная 1 / Кол-во | Закладная 2 / Кол-во |
| AYPC.W77.3.0134 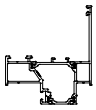 | LHP=OC-24 / 2шт. | LHC=LHP-74 / 2 шт. | AYPC.W62.0969-01 4 шт. | AYPC.W62.0969-02 4 шт. |
| | HHP=OP-24 / 2 шт. | HHC=HHP-74 / 2 шт. | | |
| AYPC.W77.3.0135 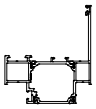 | LHP=OC-24 / 2шт. | LHC=LHP-74 / 2 шт. | AYPC.W62.0969-01 4 шт. | AYPC.W62.0969-02 4 шт. |
| | HHP=OP-24 / 2 шт. | HHC=HHP-74 / 2 шт. | | |

Примечание:
* Выбор уплотнителя зависит от толщины заполнения (см. раздел 02.02 – Таблица остекления).
** Выбор винта самонарезающего зависит от толщины заполнения (см. раздел 02.02 – Таблица остекления).
Информация по подбору и расчету профилей и комплектующих для створки и примыкания оконного блока размещена ранее в разделе.

## Пример расчета оконного блока с установкой в фасад

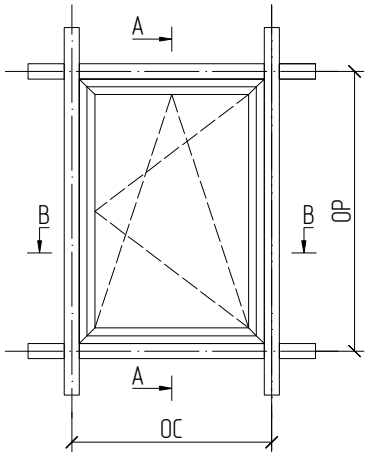


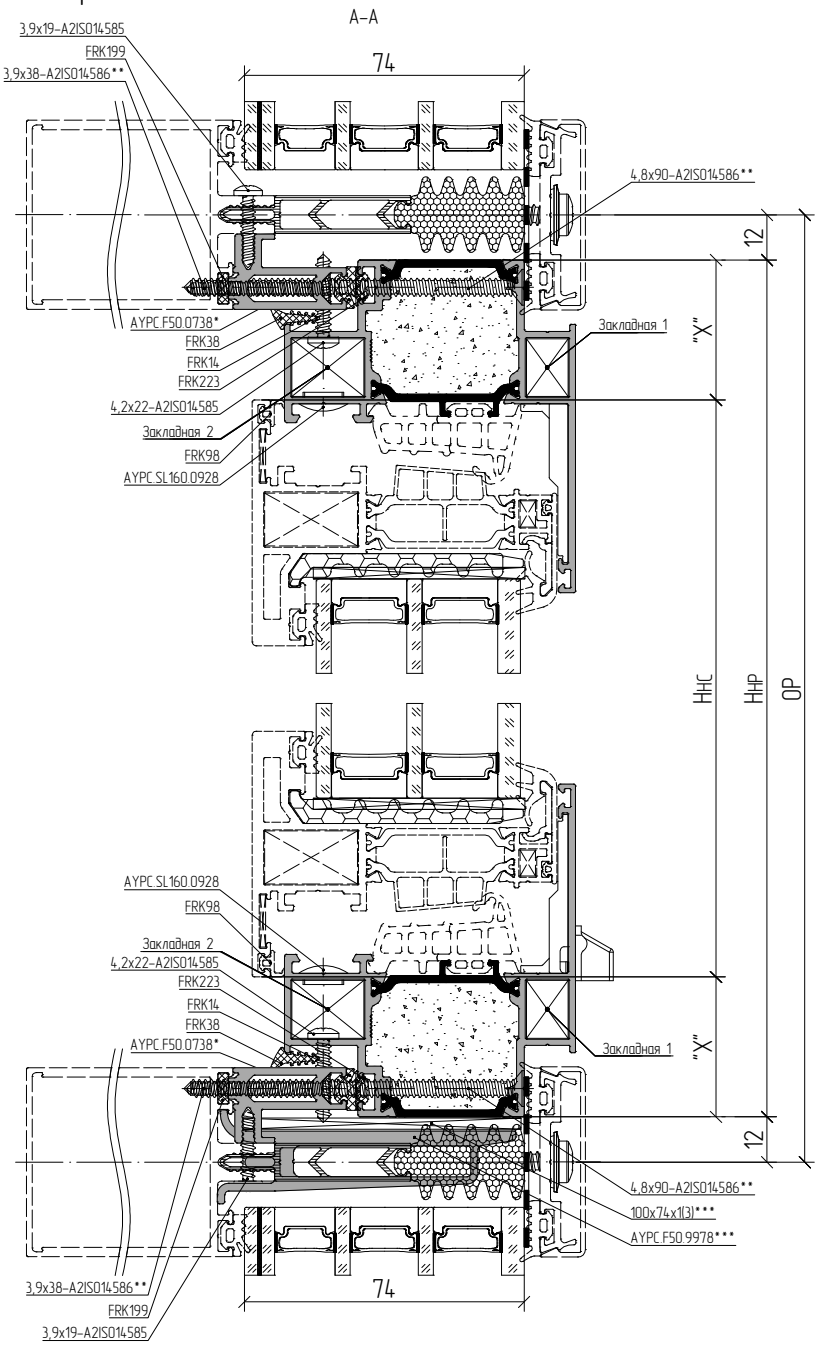


| Профиль рамы | Уплотнитель | | | Винты самонарезающие | | | | Заглушка Ø10 мм | Опорная подкладка, шт | Рихтовочная подкладка, шт |
|---|---|---|---|---|---|---|---|---|---|---|
| | FRK38 | FRK223 | FRK14 | 4,8x100–A2 ISO14586 ** | 3,9x19–A2 ISO14585 | 3,9x32–A2 ISO14586 | 3,9x38–A2 ISO14586 | AYPC.SL160.0928 | AYPC.F50.9978*** | 100x74x1(3)*** |
| AYPC.W77.3.0134, AYPC.W77.3.0135 | (Lнр+Hнр)x2 | (Lнр+Hнр)x2 | (Lнр+Hнр)x2 | (Lнр+Hнр)x2/450 | (Lнр+Hнр)x2/450 | (OC–10)x2/450 | (OP–50)x2/450 | (OC+OP–60)x2/450 | 2 | 2 |

Примечание:
* Выбор профиля адаптера зависит от толщины заполнения (см. раздел 02.02 – Таблица остекления).
** Выбор винта самонарезающего зависит от толщины заполнения (см. раздел 02.02 – Таблица остекления).
*** Выбор опорной и рихтовочной подкладки зависит от толщины заполнения (см. раздел 02.02 – Таблица остекления).
Информация по подбору и расчету профилей и комплектующих для створки и примыкания оконного блока размещена ранее в разделе.

## Пример расчета оконного блока с установкой в фасад

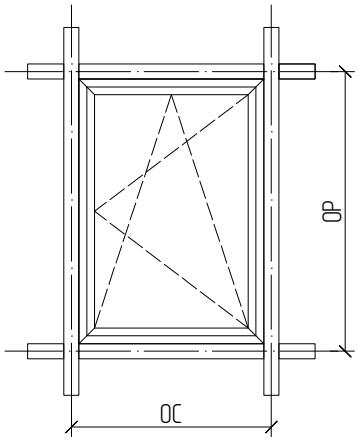


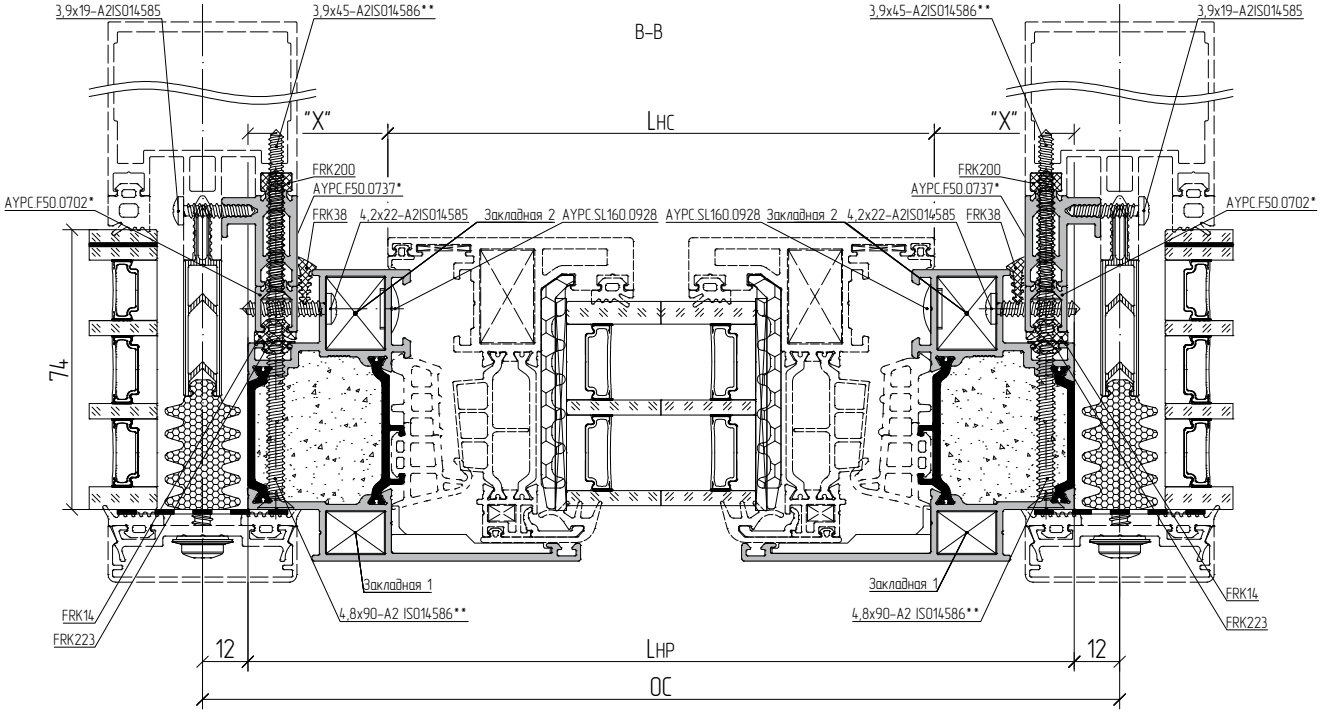


| Профиль рамы | | Профиль створки | Закладная угловая | |
|---|---|---|---|---|
| Артикул | Размер / Кол-во | Размер / Кол-во | Закладная 1 / Кол-во | Закладная 2 / Кол-во |
| AYPC.W77.3.0134 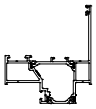 | LHP=OC-24 / 2 шт. | LHC=LHP-74 / 2 шт. | AYPC.W62.0969-01 4 шт. | AYPC.W62.0969-02 4 шт. |
| | HHP=OP-24 / 2 шт. | HHC=HHP-74 / 2 шт. | | |
| AYPC.W77.3.0135 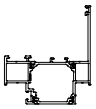 | LHP=OC-24 / 2 шт. | LHC=LHP-74 / 2 шт. | AYPC.W62.0969-01 4 шт. | AYPC.W62.0969-02 4 шт. |
| | HHP=OP-24 / 2 шт. | HHC=HHP-74 / 2 шт. | | |

Примечание:
* Выбор профиля адаптера зависит от толщины заполнения (см. раздел 02.02 – Таблица остекления).
** Выбор винта самонарезающего зависит от толщины заполнения (см. раздел 02.02 – Таблица остекления).
*** Выбор опорной и рихтовочной подкладки зависит от толщины заполнения (см. раздел 02.02 – Таблица остекления).
Информация по подбору и расчету профилей и комплектующих для створки и примыкания оконного блока размещена ранее в разделе.

АЛЮТЕХ
АЛЮМИНИЕВЫЕ
ПРОФИЛЬНЫЕ СИСТЕМЫ

# ALT W77 VS

# ВЕНТИЛЯЦИОННАЯ СТВОРКА


**Описание системы W77 VS** . . . . . 04.01.01

**Сечения и узловые решения** . . . . . 04.02.01

**Обработка и сборка** . . . . . 04.03.01

**Примеры расчетов типовых конструкций** . . . . . 04.04.01

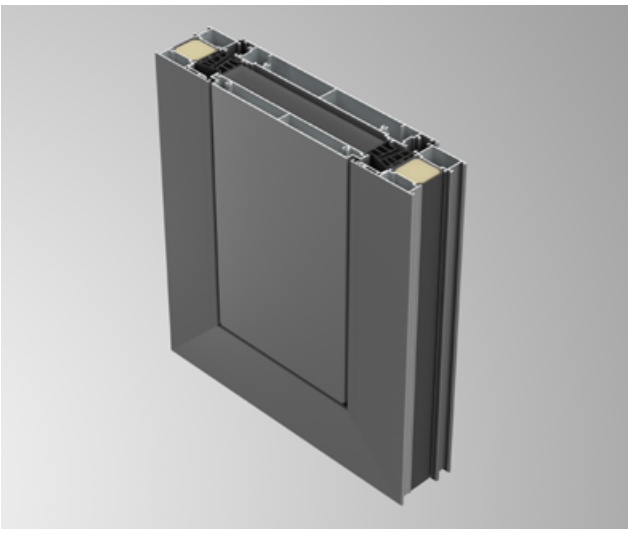

Оконные конструкции вентиляционных створок представляют собой узкие поворотные створки шириной 280 мм, и по высоте могут быть от пола до потолка (высота до 3-х метров).

Такие изделия применяются в качестве энергоэффективных конструкции для организации проветривания и вентиляции; либо как альтернатива стандартным элементам открывания:

- в ленточных витражах;
- в элементных фасадах;
- в стоечно-ригельных фасадах.

Вентиляционные створки удобны в использовании и идеально подходят для комбинации с большими остекленными и глухими элементами фасада, дополняя и подчёркивая его визуальный образ даже в открытом положении. Благодаря индивидуальному выбору цвета профиля возможна расстановка архитектурных акцентов фасада здания. Ещё одна особенность таких конструкций – простота изготовления и монтажа окон благодаря легкости фрезеровки и технологичности сборки.

Вентиляционные створки представлены в двух вариантах исполнения: классическая и структурная вентиляционная створки.

Классическая створка представляет собой цельный алюминиевый профиль, который может быть окрашен или декорирован в любой цвет и текстуру по желанию заказчика.

Структурная створка представляет собой специальное решение с приклейкой эмалированного стекла к наружной плоскости профиля створки. Данное решение лаконично вписывается в остеклённый фасад, имитируя глухой сегмент конструкции. Данный тип створки имеет максимальное эстетическое преимущество при остеклении фасадов.

# Структура вентиляционной створки серии W77VS с профилем створки AYPC.W77.3.0216

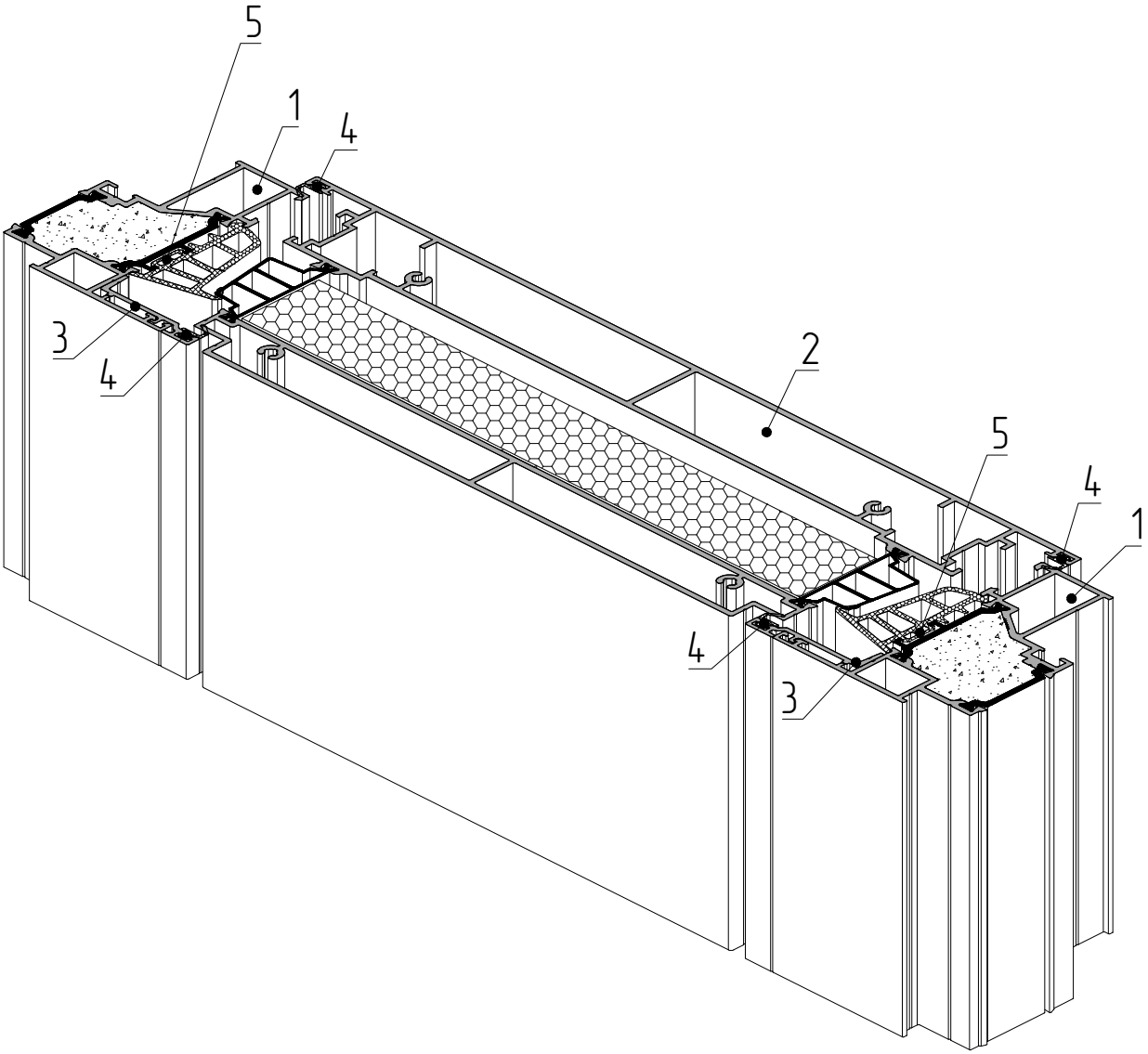


1 – профиль рамы AYPC.W77.3.0130
2 – профиль створки AYPC.W77.3.0216
3 – профиль доборный AYPC.W62.0820
4 – уплотнитель резиновый FRK98
5 – уплотнитель резиновый FRK236

# Структура вентиляционной створки серии W77VS с профилем створки AYPC.W77.3.0217

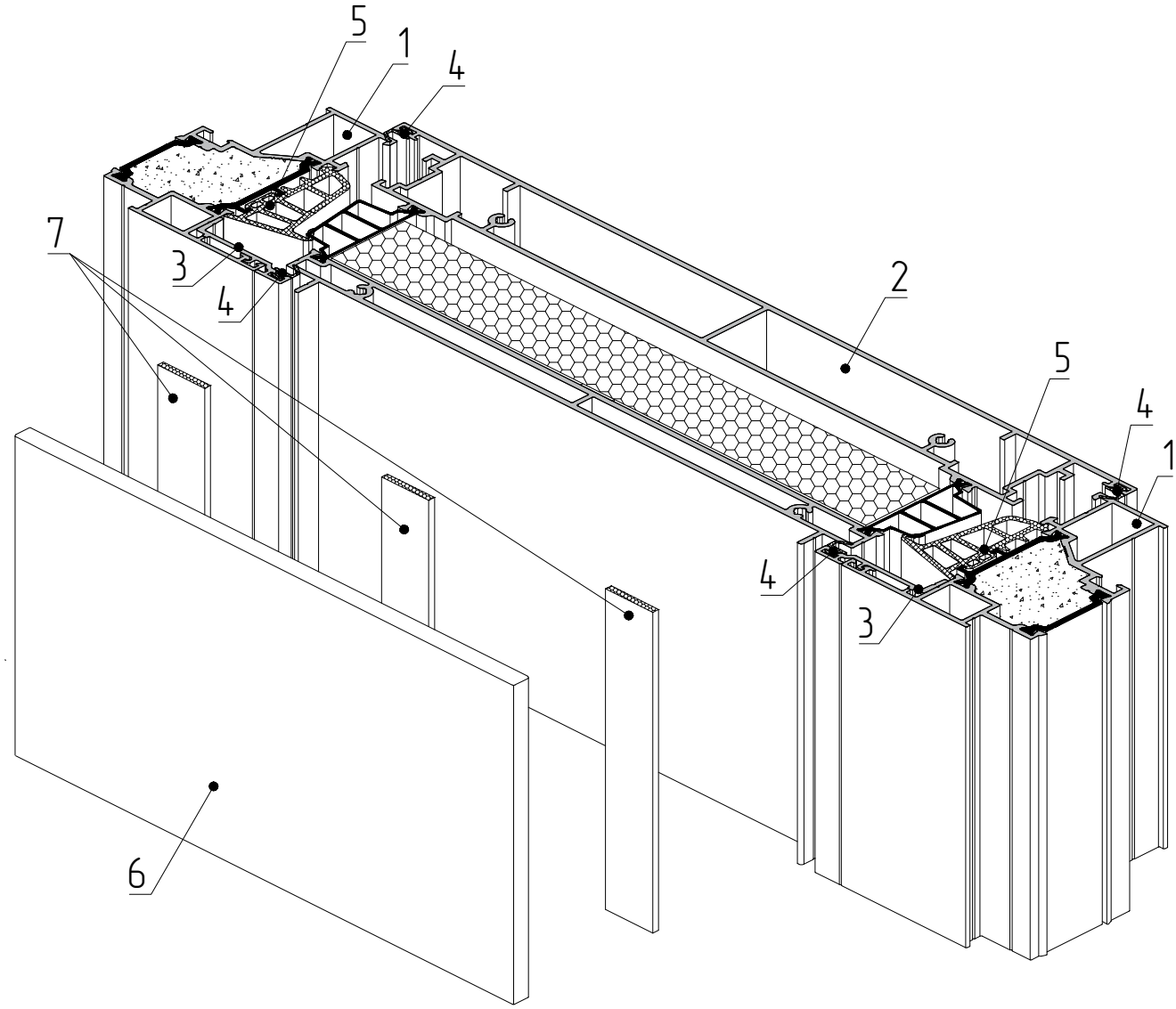


1 – профиль рамы AYPC.W77.3.0130
2 – профиль створки AYPC.W77.3.0217
3 – профиль доборный AYPC.W62.0820
4 – уплотнитель резиновый FRK98
5 – уплотнитель резиновый FRK236
6 – заполнение 6 мм
7 – лента клейкая двухсторонняя B23F

АЛЮТЕХ
ПРОФИЛЬНЫЕ СИСТЕМЫ

Масштаб 1:2

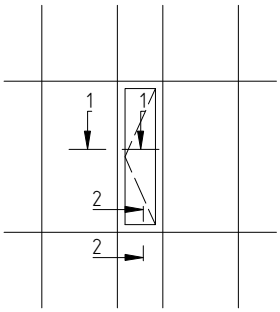


Вариант исполнения встраиваемого в фасад
AYPC.W77.3.0130 + AYPC.W77.3.0216+AYPC.F50.0103+AYPC.F50.0206

Масштаб 1:5

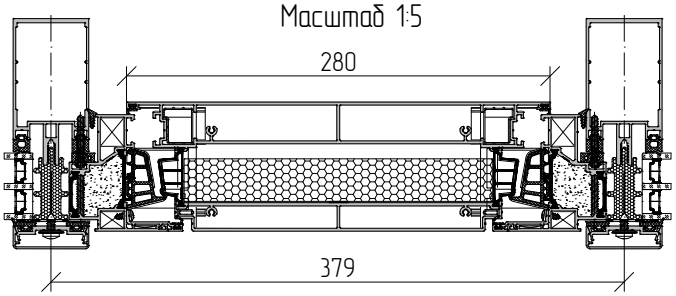


1–1

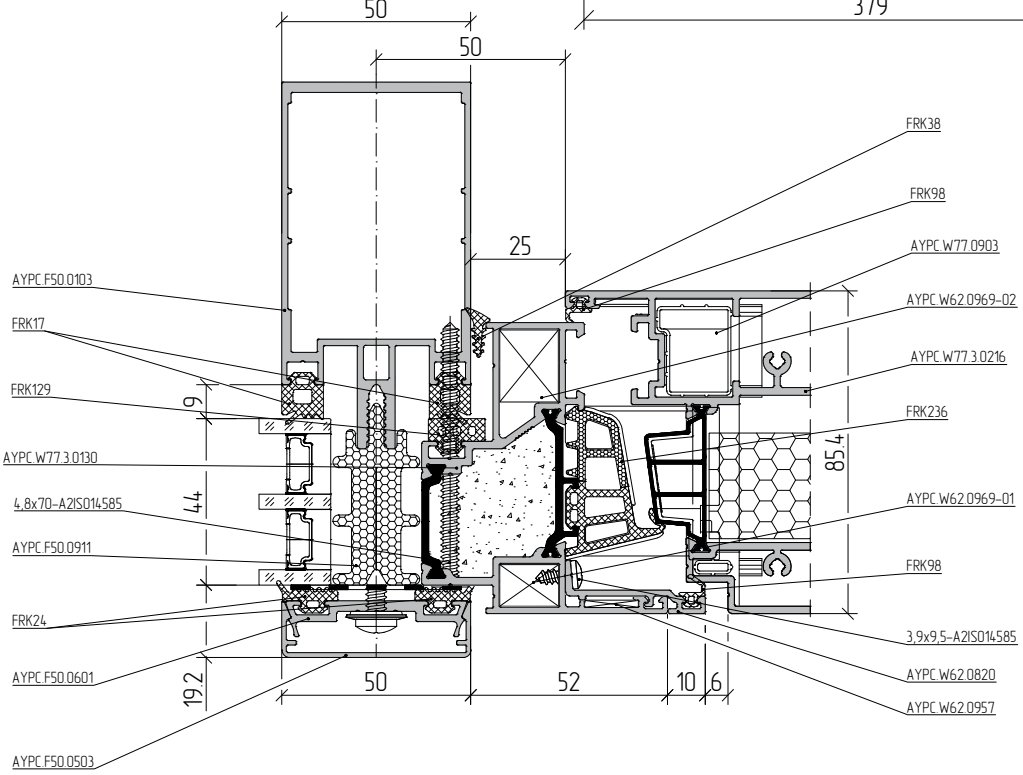


02.02.06

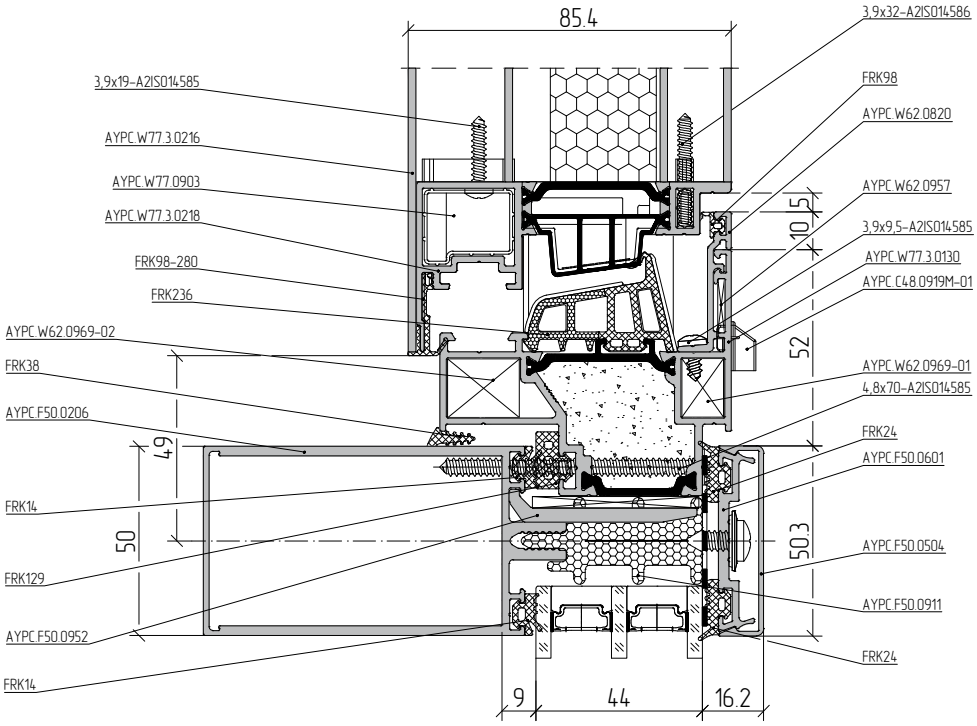

Масштаб 1:2

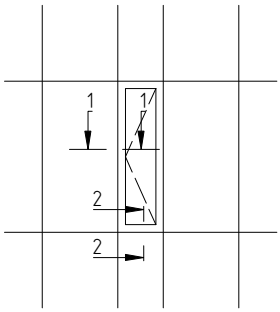


Вариант исполнения встраиваемого в фасад
AYPC.W77.3.0131 + AYPC.W77.3.0216+AYPC.F50.0103+AYPC.F50.0206

Масштаб 1:5

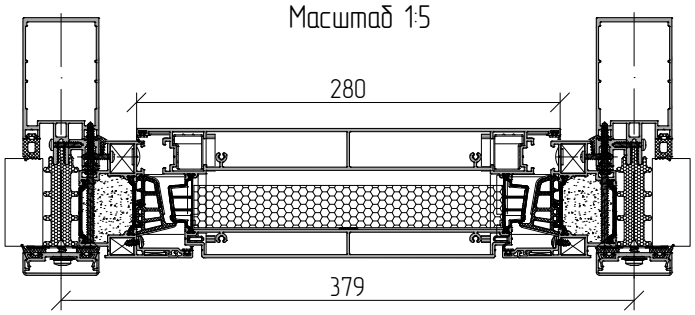


1–1

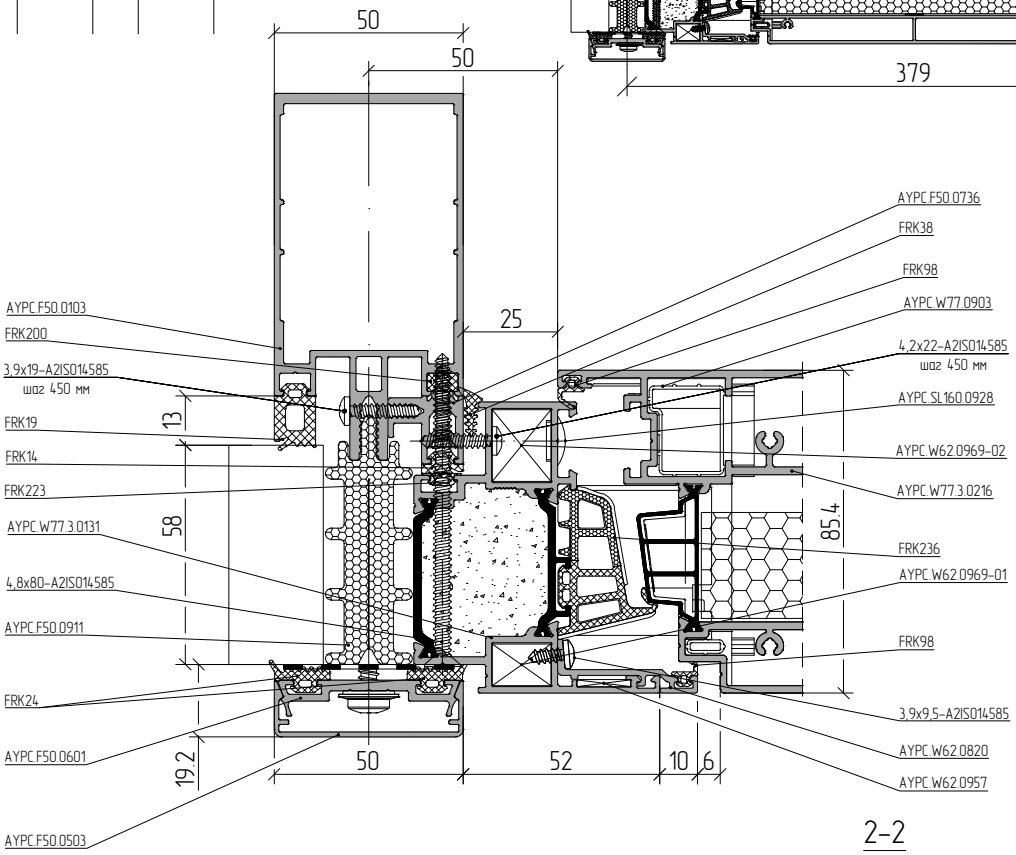


02.02.07

2–2

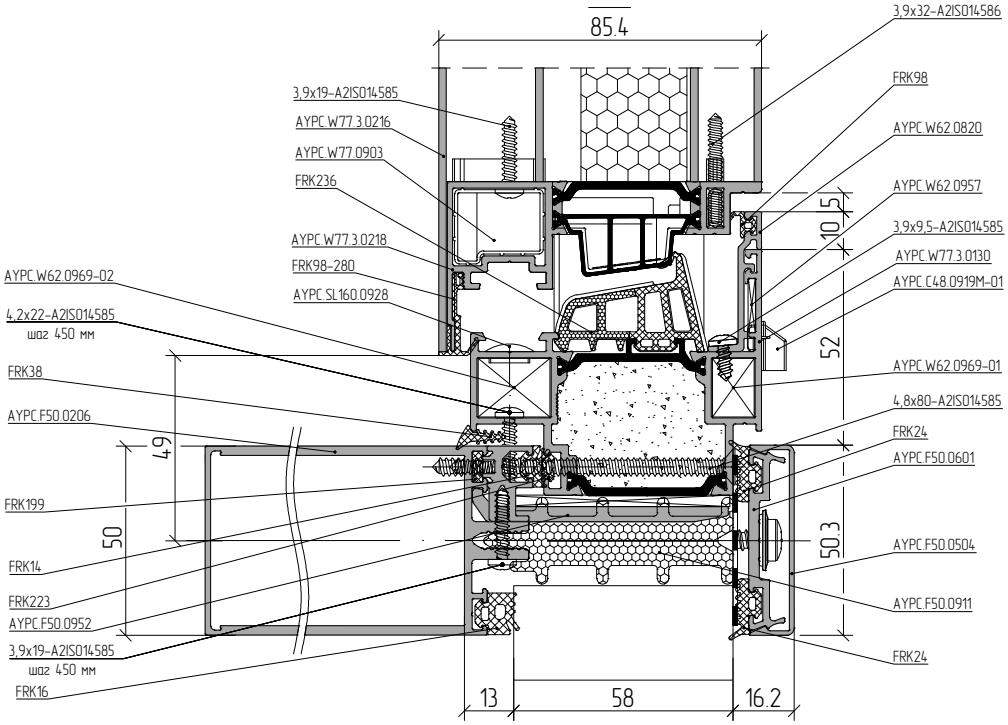

Масштаб 1:2

Вариант исполнения встраиваемого в оконный блок
AYPC.W77.3.0103 +AYPC.W77.3.0303+AYPC.W77.3.0216

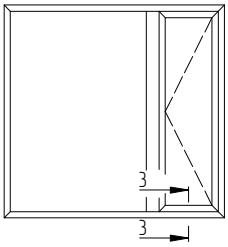


3–3

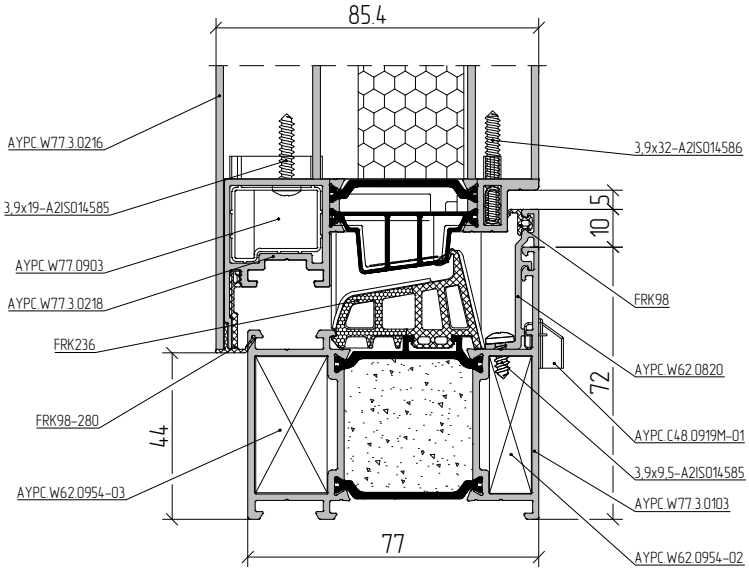


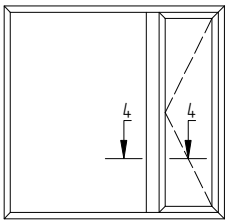


4–4

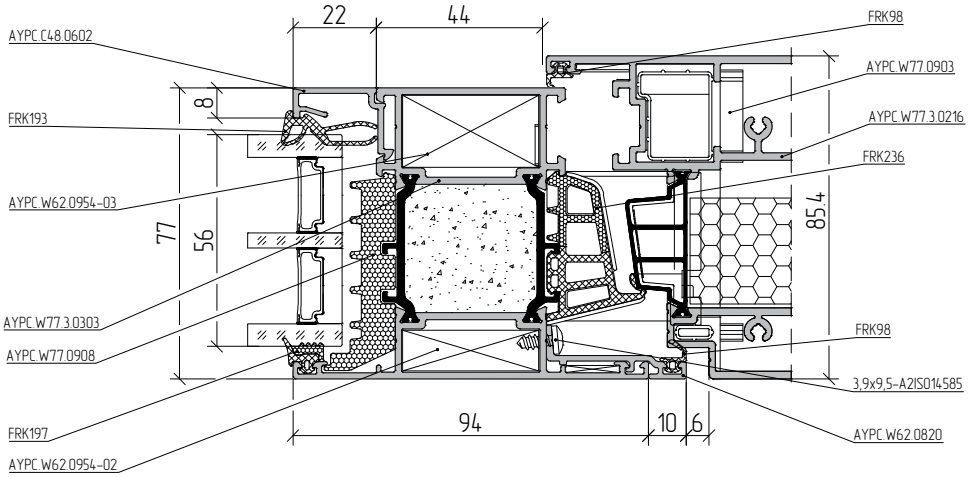


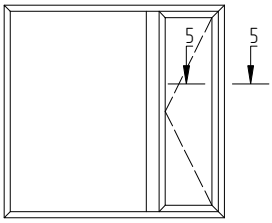


5–5

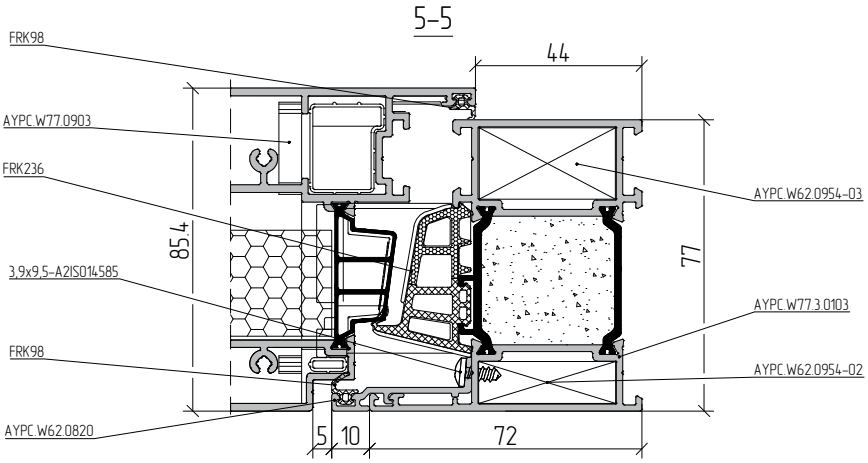

# Список обозначения размеров

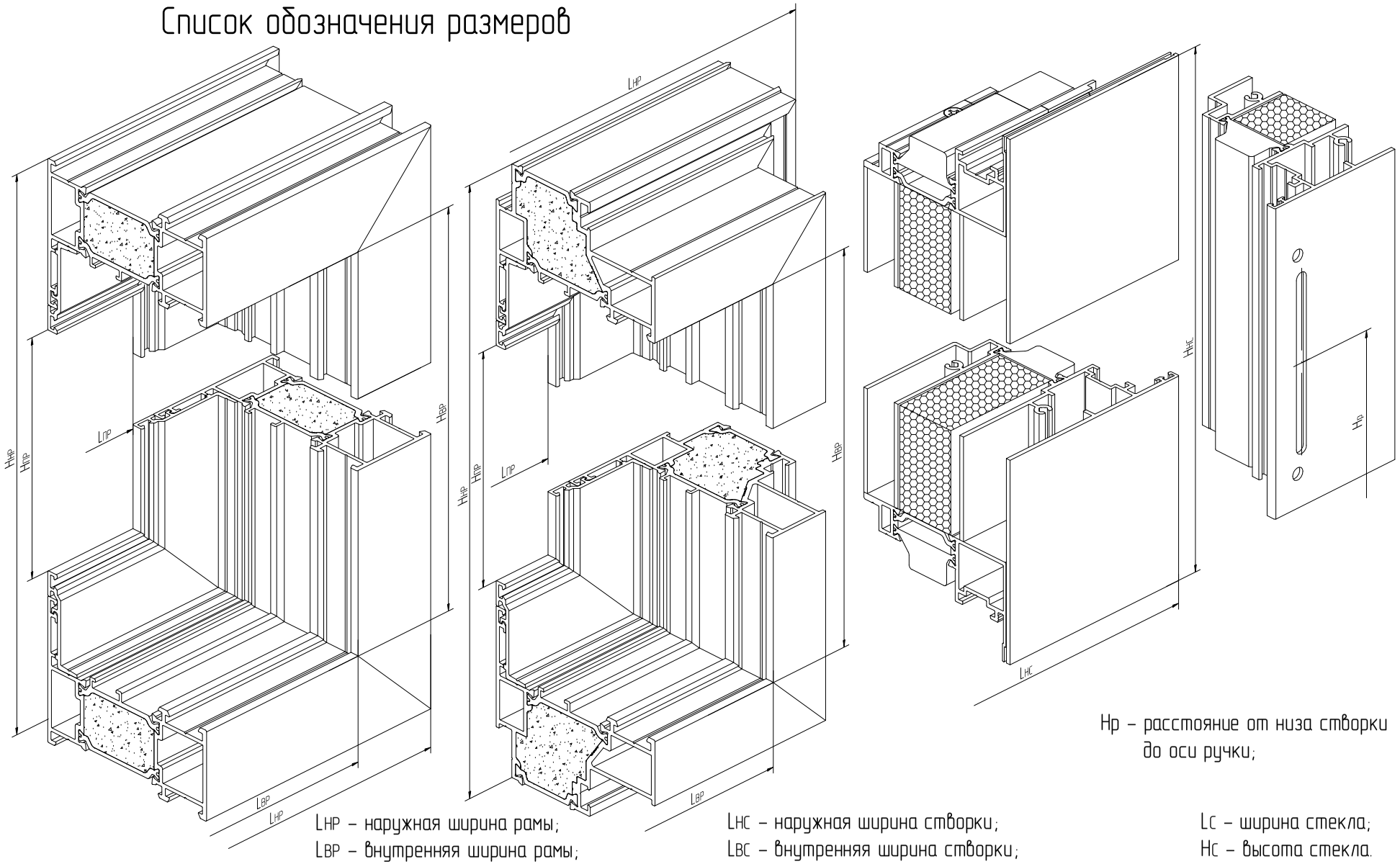


Hр – расстояние от низа створки до оси ручки;

LНР – наружная ширина рамы;
LВР – внутренняя ширина рамы;
LПР – ширина рамы на просвет;
HНР – наружная высота рамы;
HВР – внутренняя высота рамы;
HПР – высота рамы на просвет;

LНС – наружная ширина створки;
LВС – внутренняя ширина створки;
LПС – ширина створки на просвет;
HНС – наружная высота створки;
HВС – внутренняя высота створки;
HПС – высота створки на просвет;

Lс – ширина стекла;
Hс – высота стекла.

## Установка доборного профиля AYPC.W62.0820 на раму или импост (в качестве рамы встраиваемой в фасад)

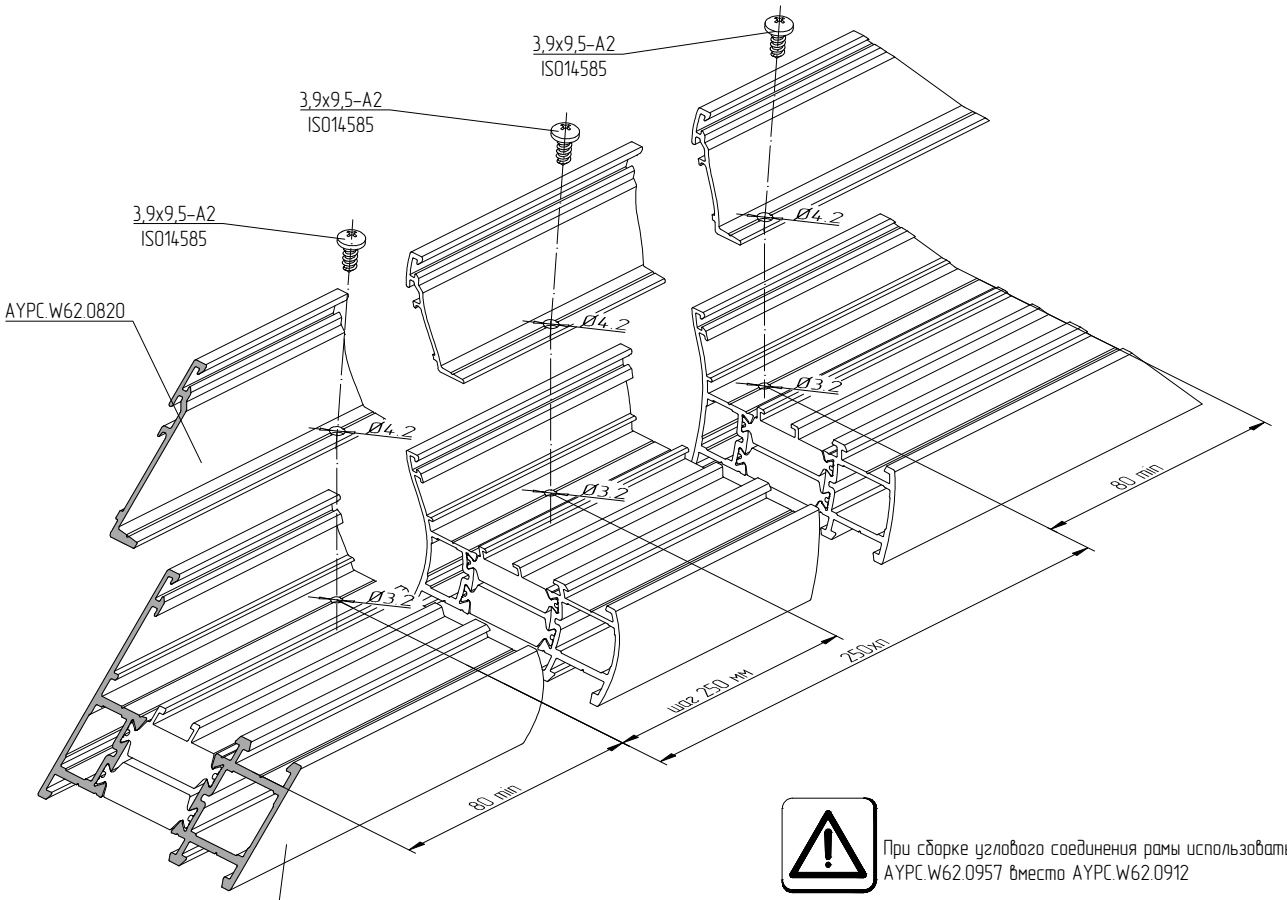


При сборке углового соединения рамы использовать AYPC.W62.0957 вместо AYPC.W62.0912

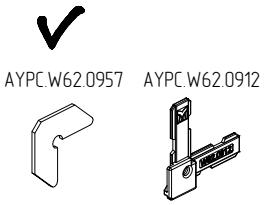


AYPC.W77.3.0102
AYPC.W77.3.0103
AYPC.W77.3.0130
AYPC.W77.3.0131
AYPC.W77.3.0132
AYPC.W77.3.0133
AYPC.W77.3.0302
AYPC.W77.3.0303

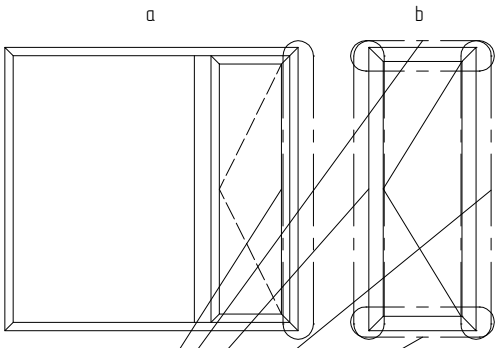


Нарезка рамы или импоста (в качестве рамы встраемой в фасад) производится совместно с предварительно зафиксированным доборным профилем AYPC.W62.0820.
a – вариант исполнения оконного блока с импостом.
b – вариант исполнения оконного блока без импоста.

АЛЮТЕХ ПРОФИЛЬНЫЕ СИСТЕМЫ

# Последовательность сборки импостового соединения оконного блока и установки доборного профиля

1. Обработка доборного профиля AYPC.W62.0820 под импост со стороны импоста

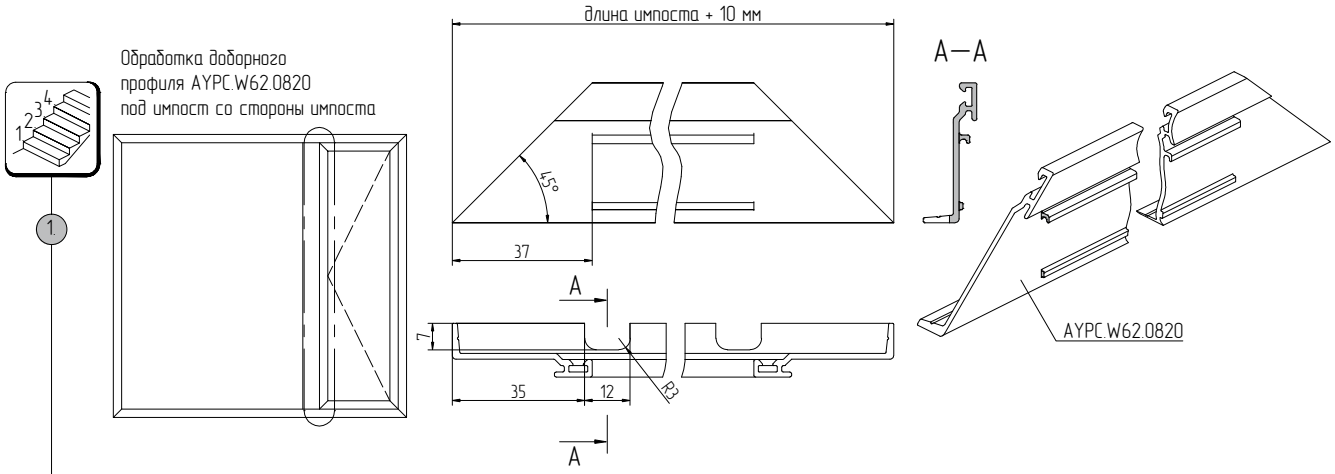


2. Установка доборного профиля AYPC.W62.0820 на импост

При сборке Т-образного соединения AYPC.W62.0913, AYPC.W62.0914 не использовать

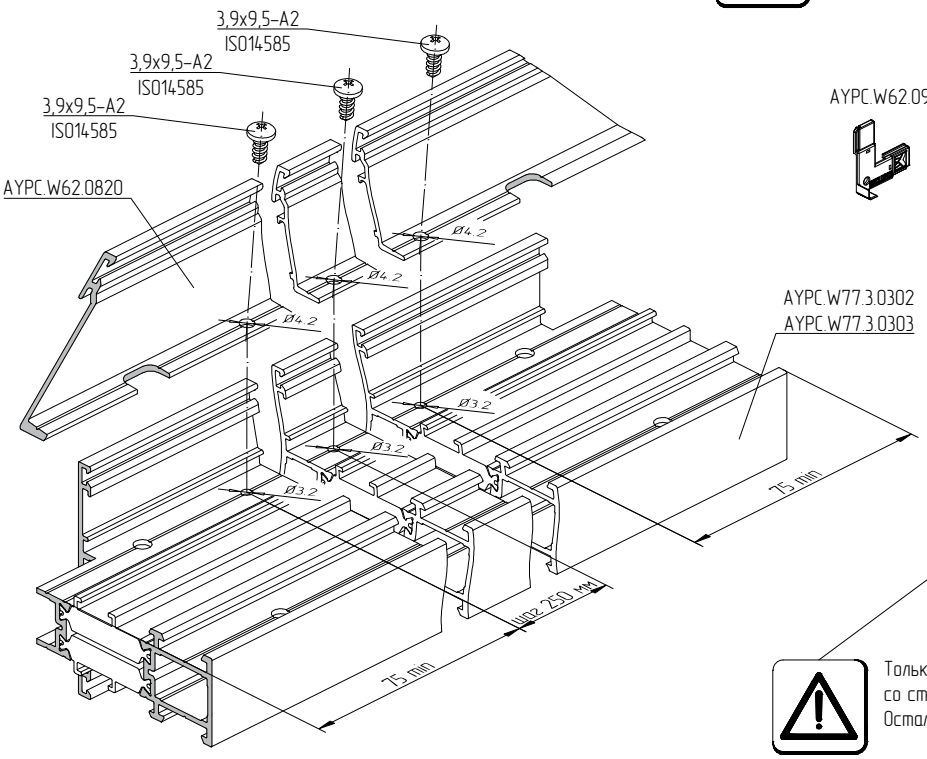


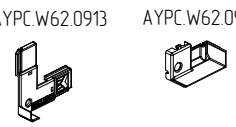


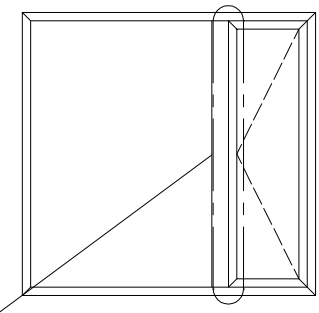

Только для доборного профиля AYPC.W62.0820 со стороны импостового соединения. Остальные см. стр 04.03.02

3. Базирование импоста и установка горизонтальных элементов оконного блока. Остальные рекомендации см. раздел технического каталога "Окна классические ALT W77W"

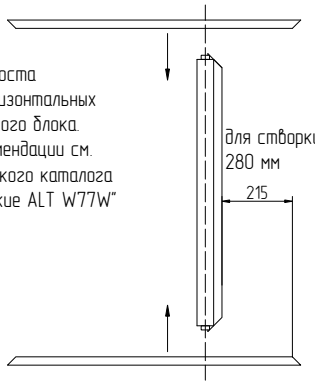


4. Установка доборного профиля по горизонтали и подгонка к торцам

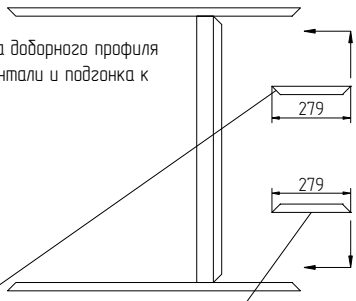


Обработка только в размер 279 мм

04.03.05

5.

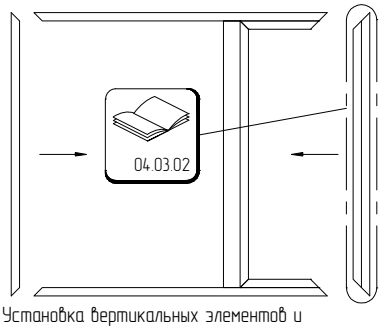


Установка вертикальных элементов и обжим/ штифтование. Остальные рекомендации см. раздел технического каталога "Окна классические ALT W77W"

# Выполнение отверстий для удаления конденсата под видимый дренаж вентиляционной створки 280 мм

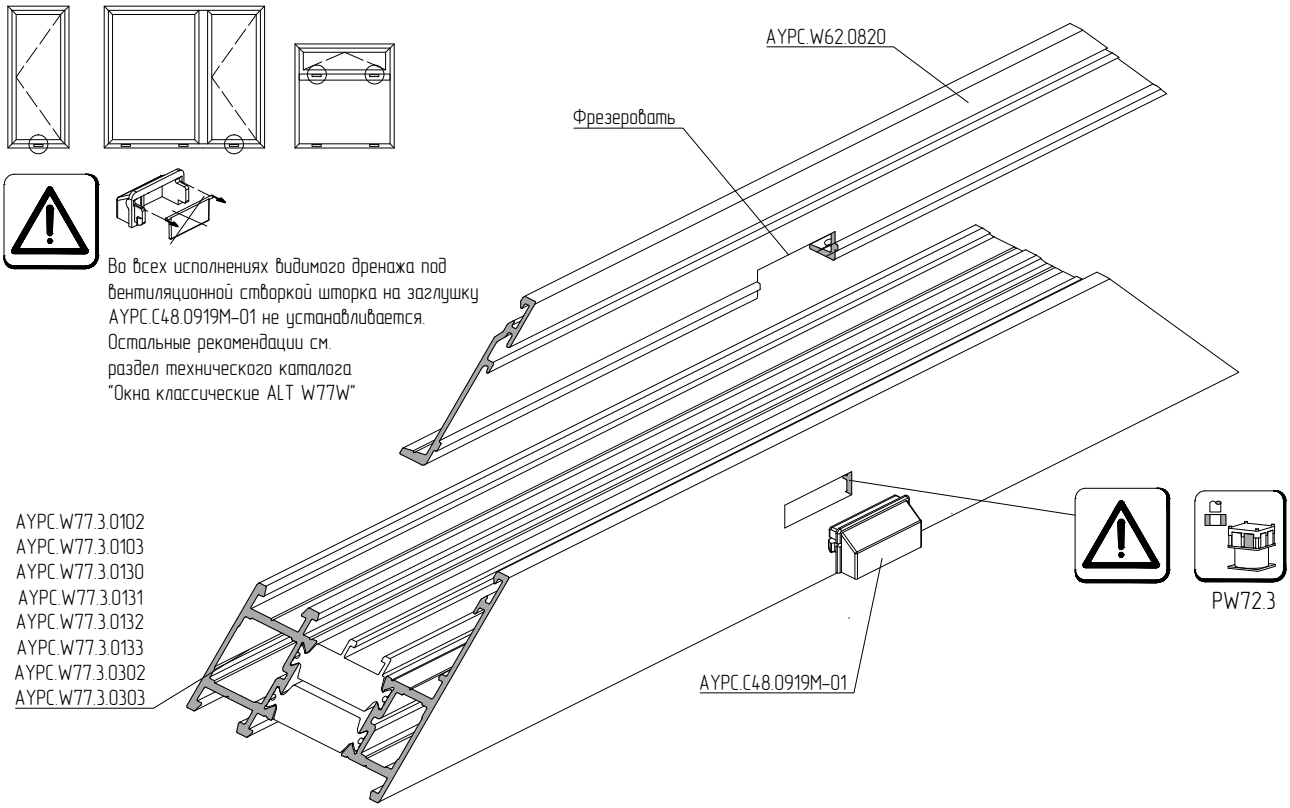


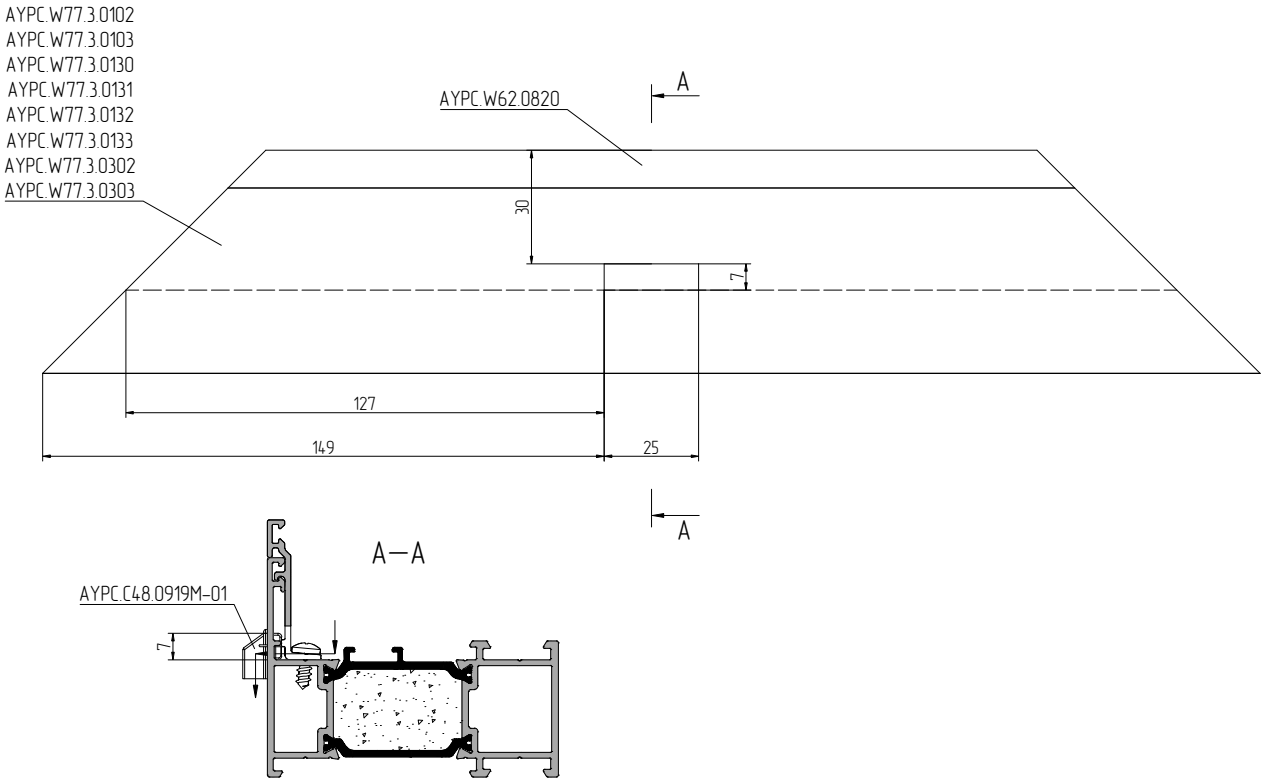


Перед обжимом или штифтованием рамы (импоста) доборный профиль AYPC.W62.0820 предварительно снять и фрезеровать отверстия для удаления конденсата

АЛЮТЕХ
ПРОФИЛЬНЫЕ СИСТЕМЫ

## Выполнение вентиляционных отверстий и отверстий для удаления конденсата под видимый дренаж

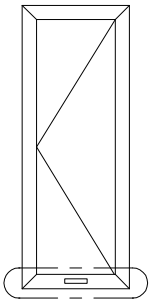

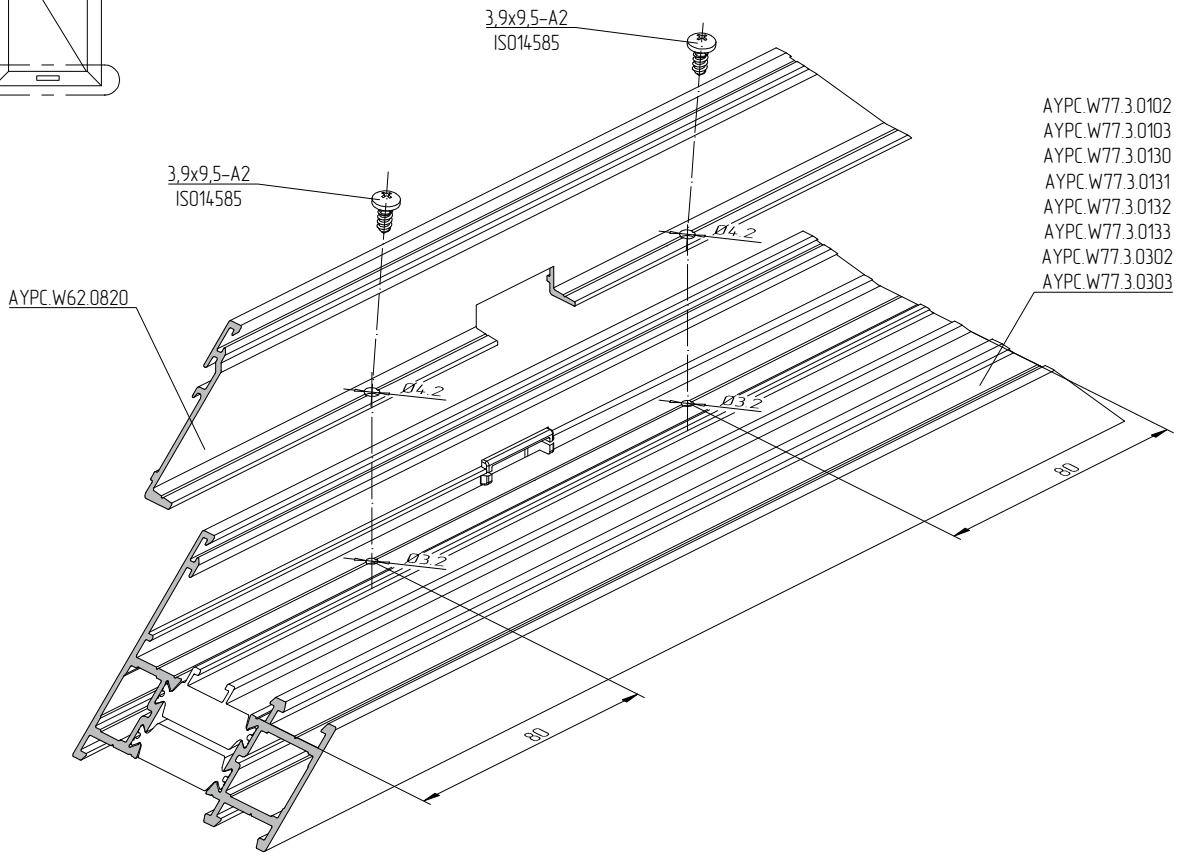


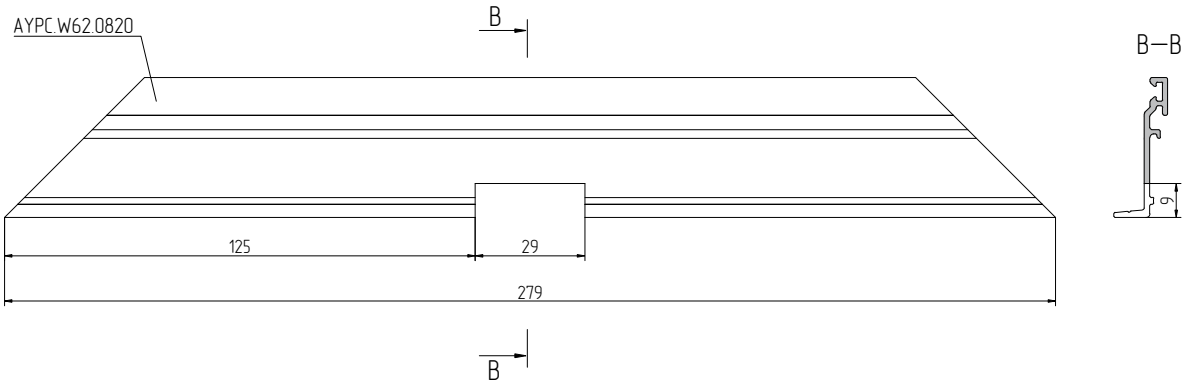


Перед обжимом или штифтованием рамы (импоста) доборный профиль AYPC.W62.0820 предварительно снять и фрезеровать отверстия для удаления конденсата

# Выполнение отверстий для удаления конденсата под скрытый дренаж

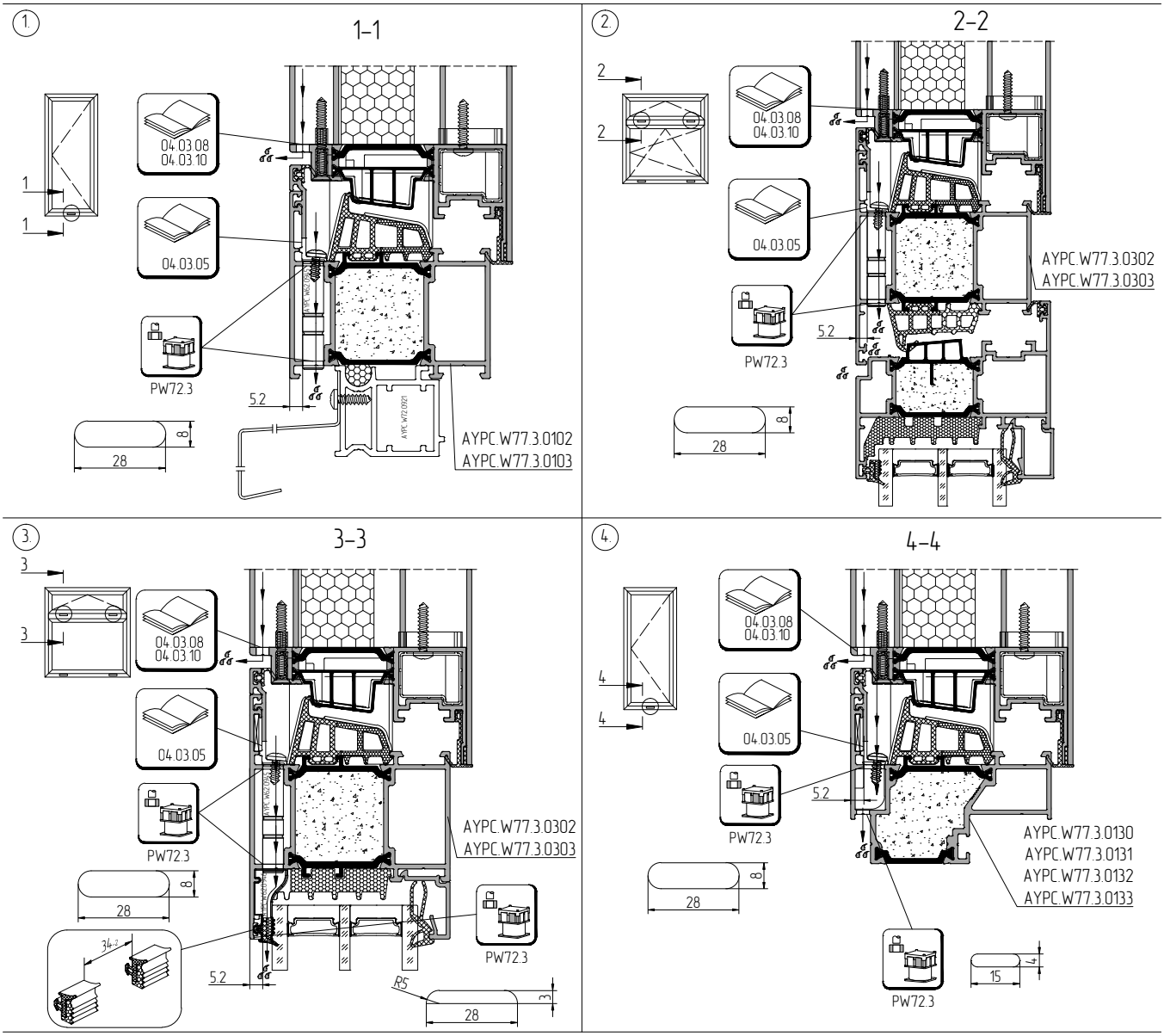


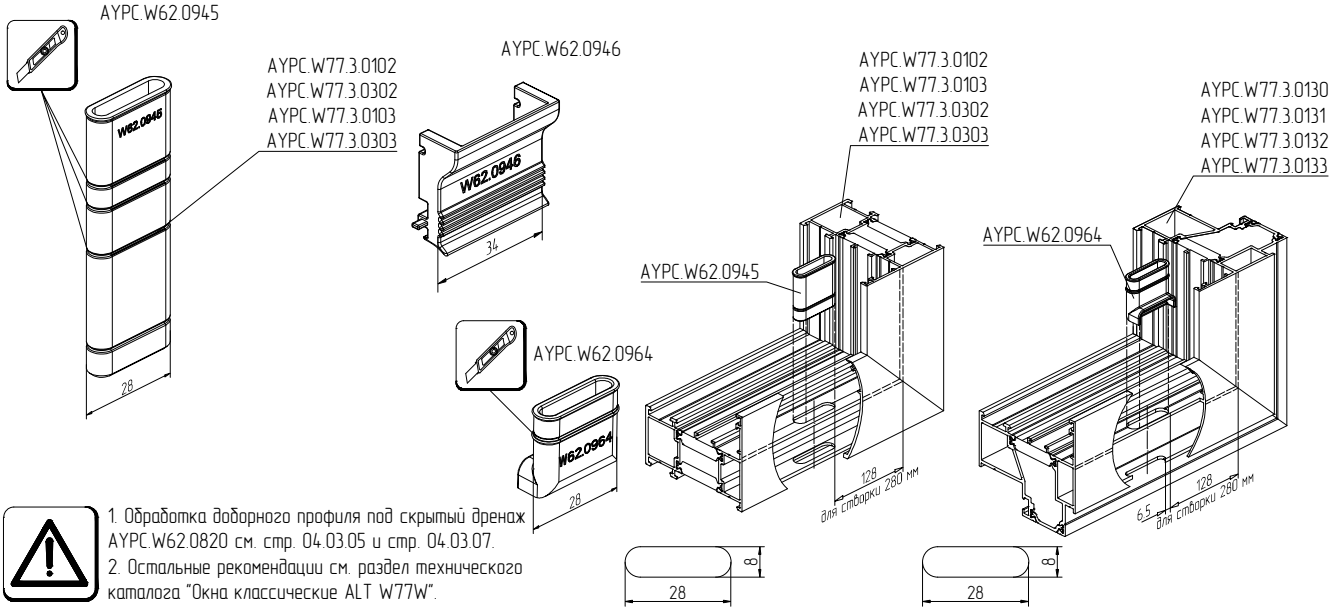


1. Обработка доборного профиля под скрытый дренаж AYPC.W62.0820 см. стр. 04.03.05 и стр. 04.03.07.
2. Остальные рекомендации см. раздел технического каталога "Окна классические ALT W77W".

АЛЮТЕХ
ПРОФИЛЬНЫЕ СИСТЕМЫ

## Обработка вентиляционной створки AYPC.W77.3.0216

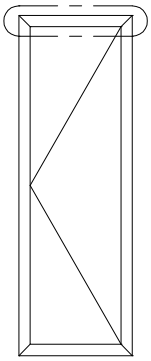

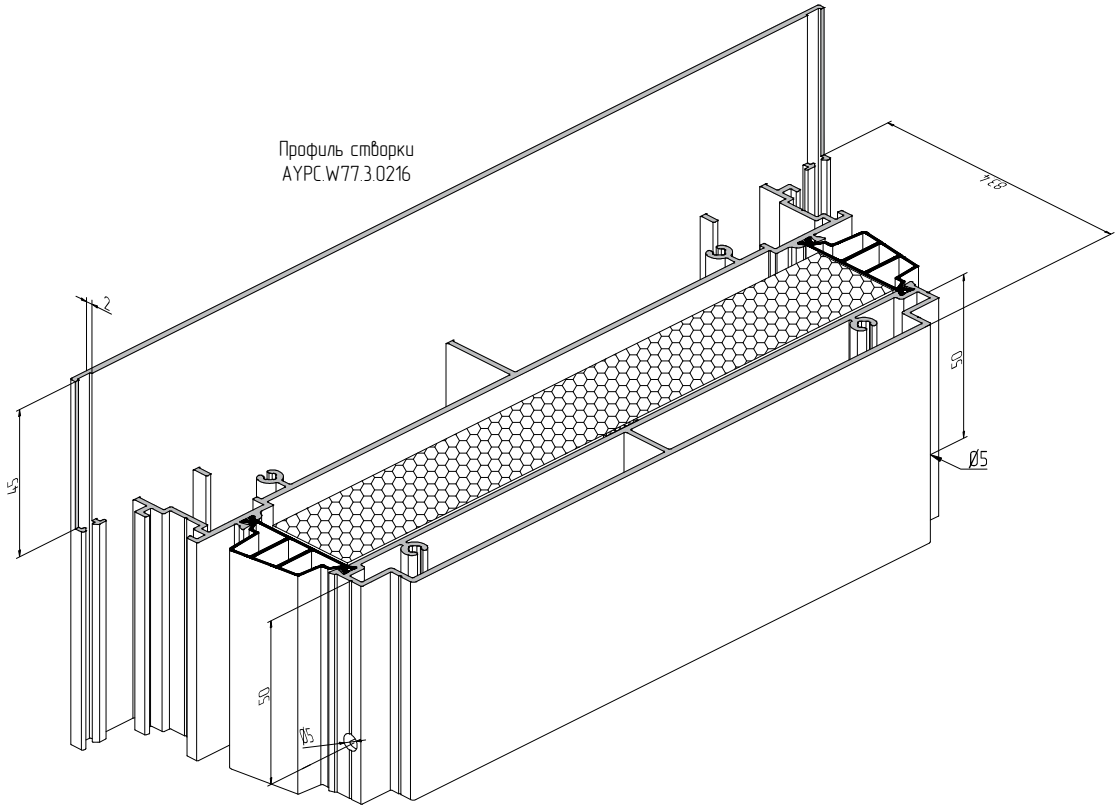


Профиль створки
AYPC.W77.3.0216

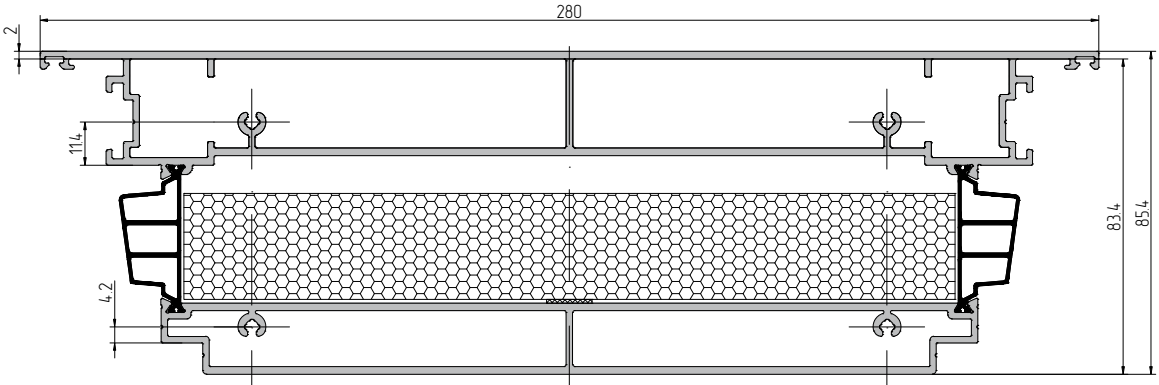


Профиль створки
AYPC.W77.3.0218

A–A

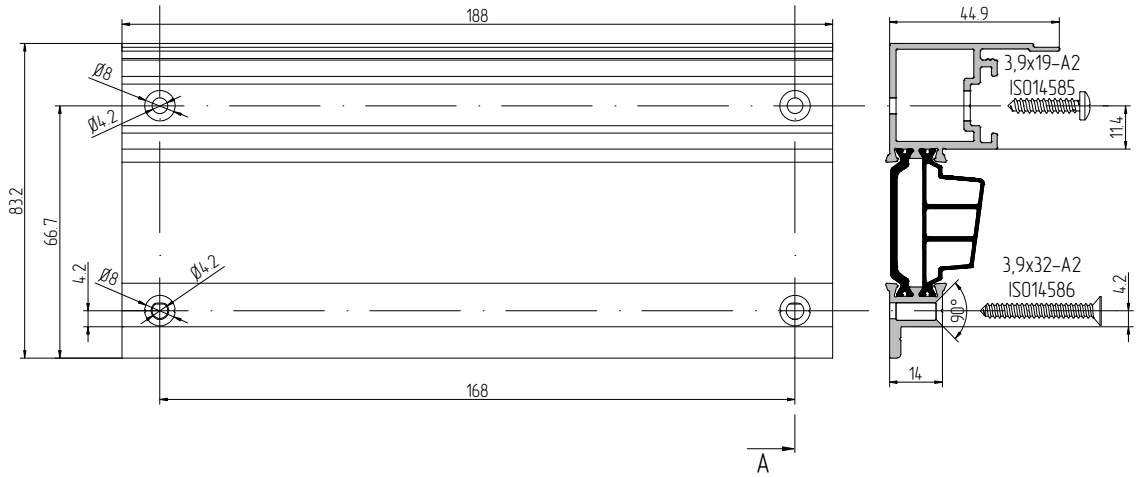

# Обработка нижней части вентиляционной створки AYPC.W77.3.0216

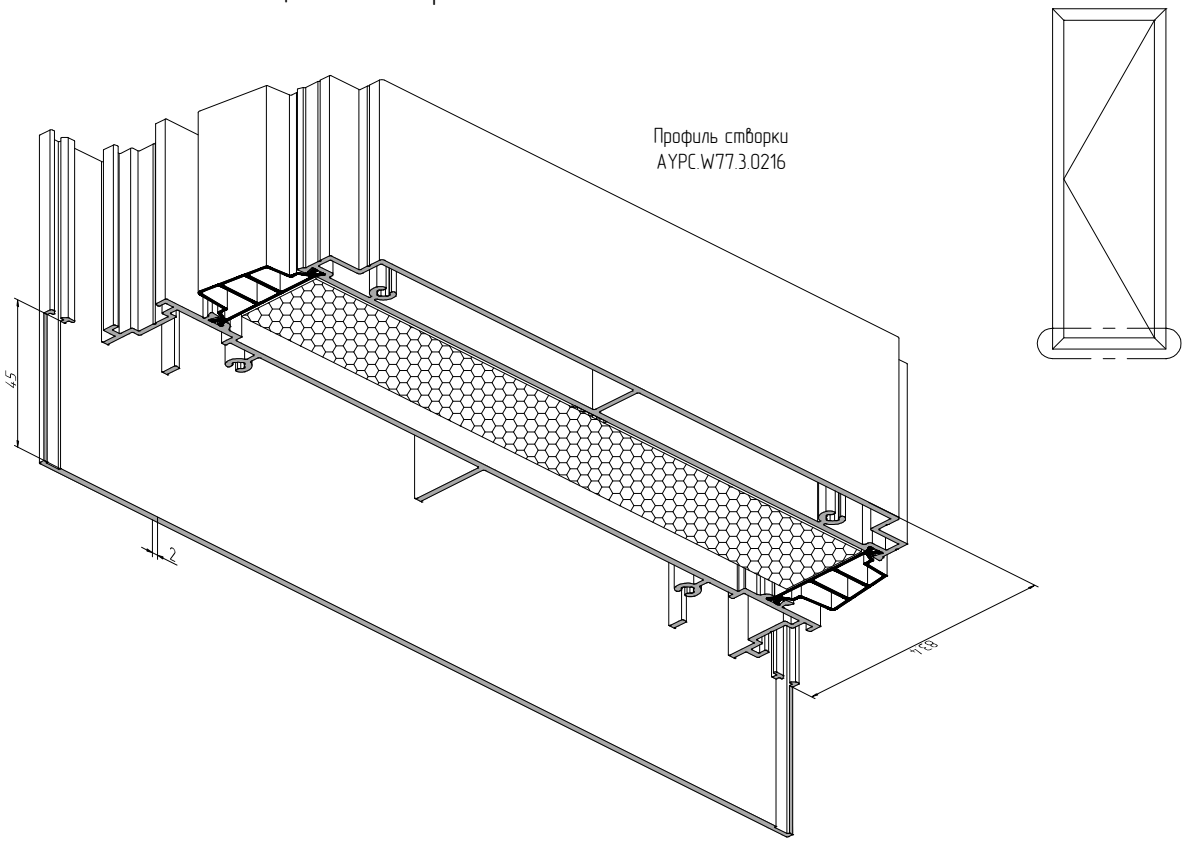


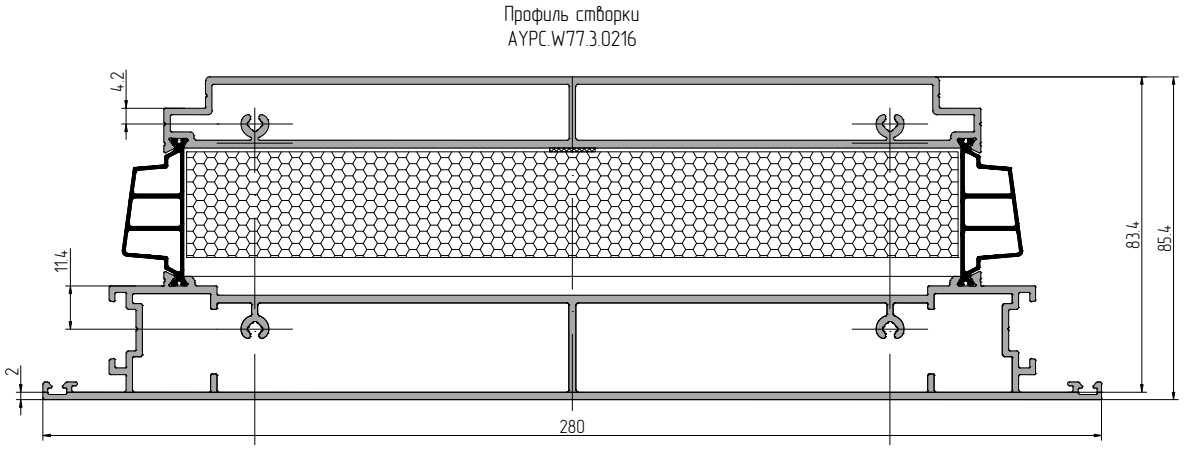


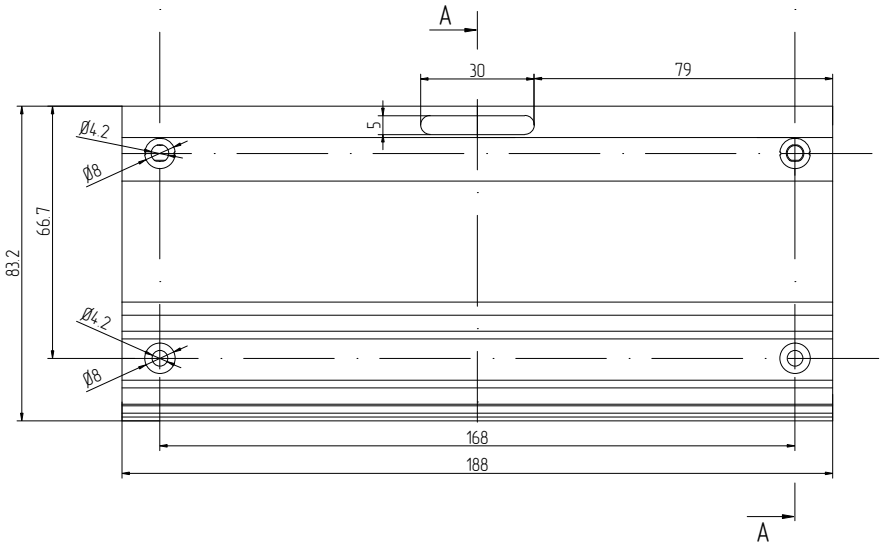


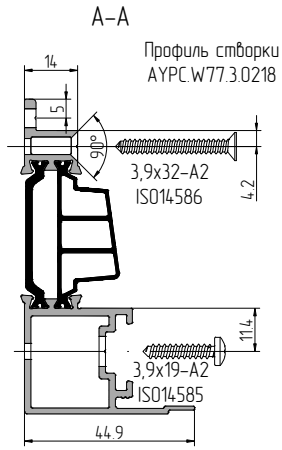

АЛЮТЕХ
ПРОФИЛЬНЫЕ СИСТЕМЫ

## Обработка вентиляционной створки AYPC.W77.3.0217

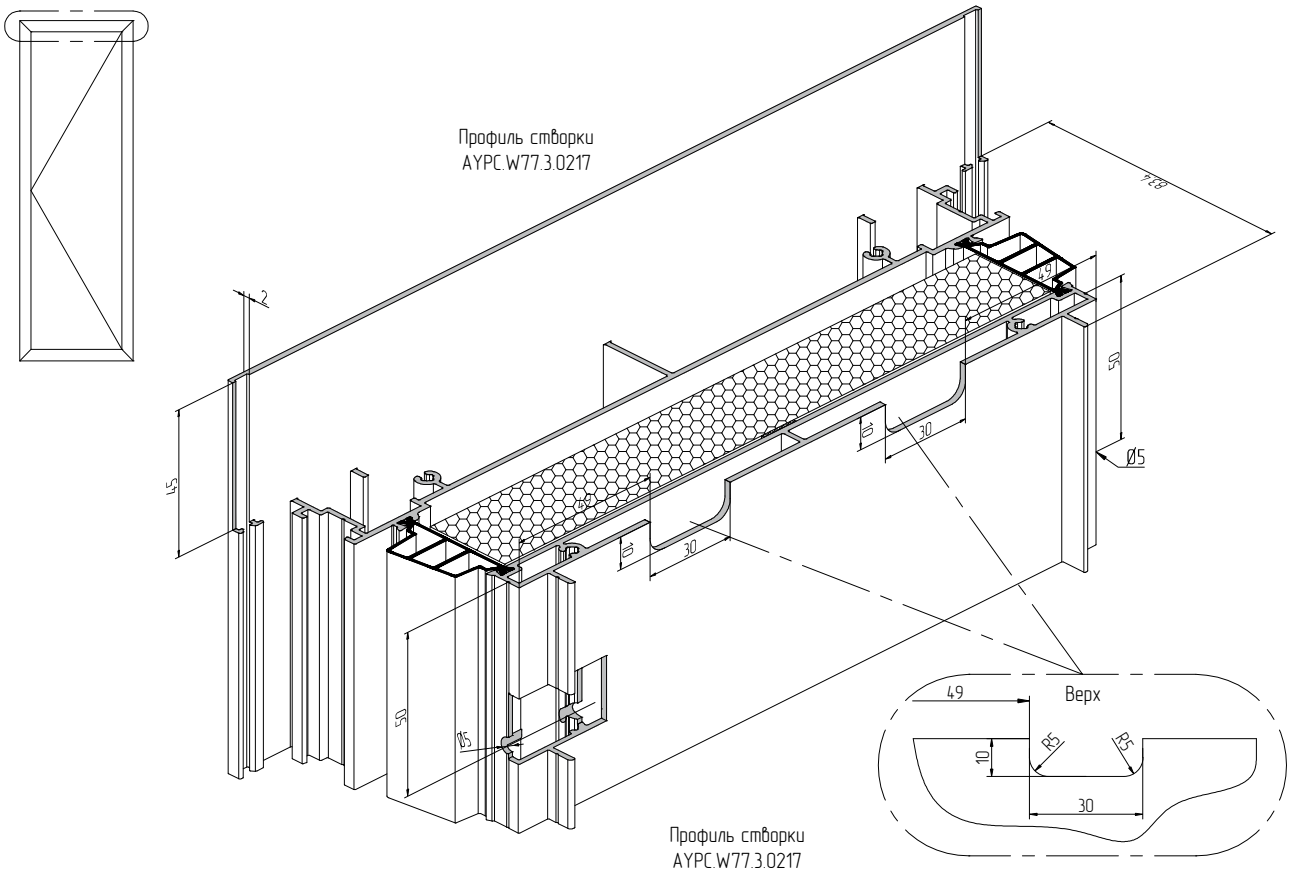


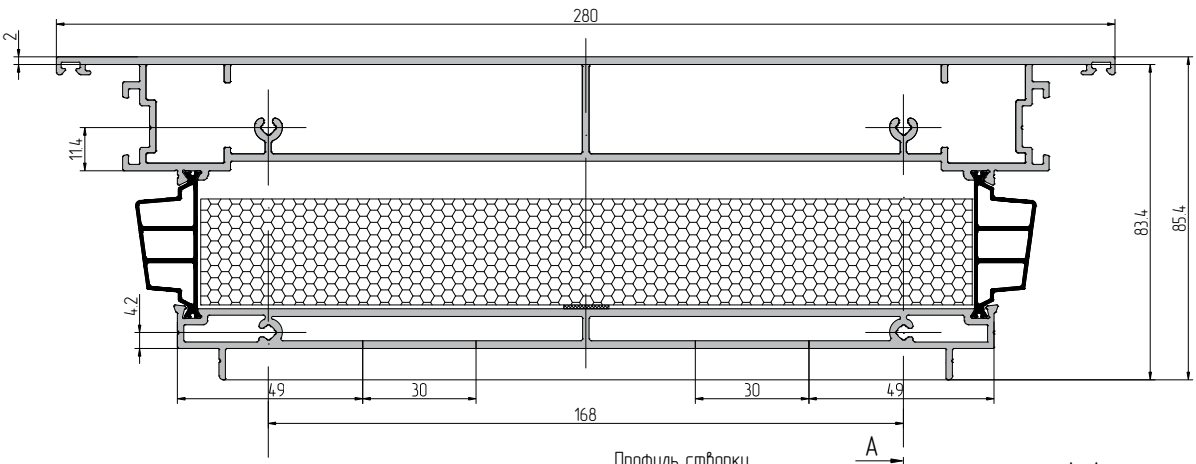


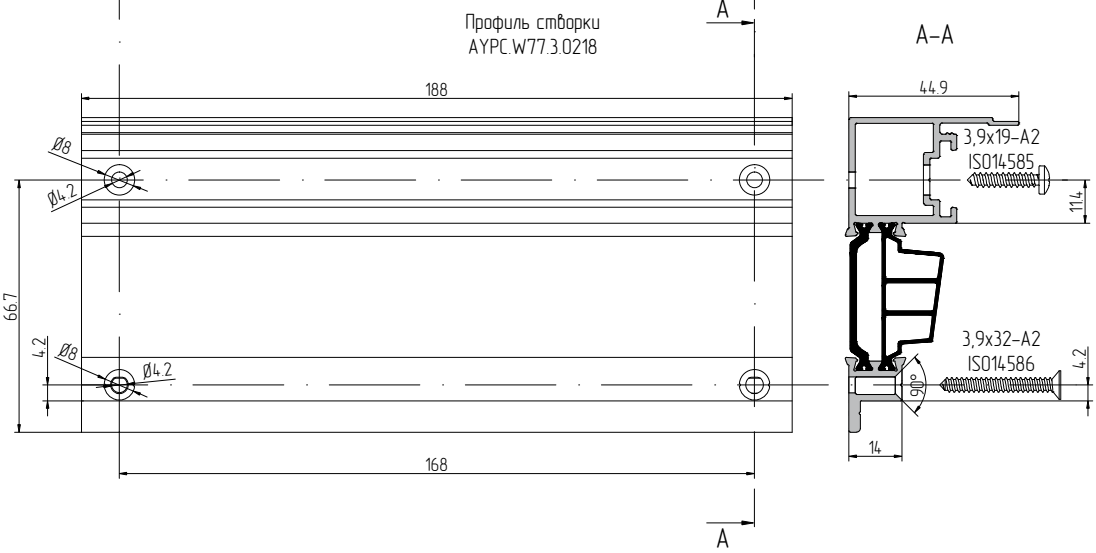

# Обработка нижней части вентиляционной створки AYPC.W77.3.0217

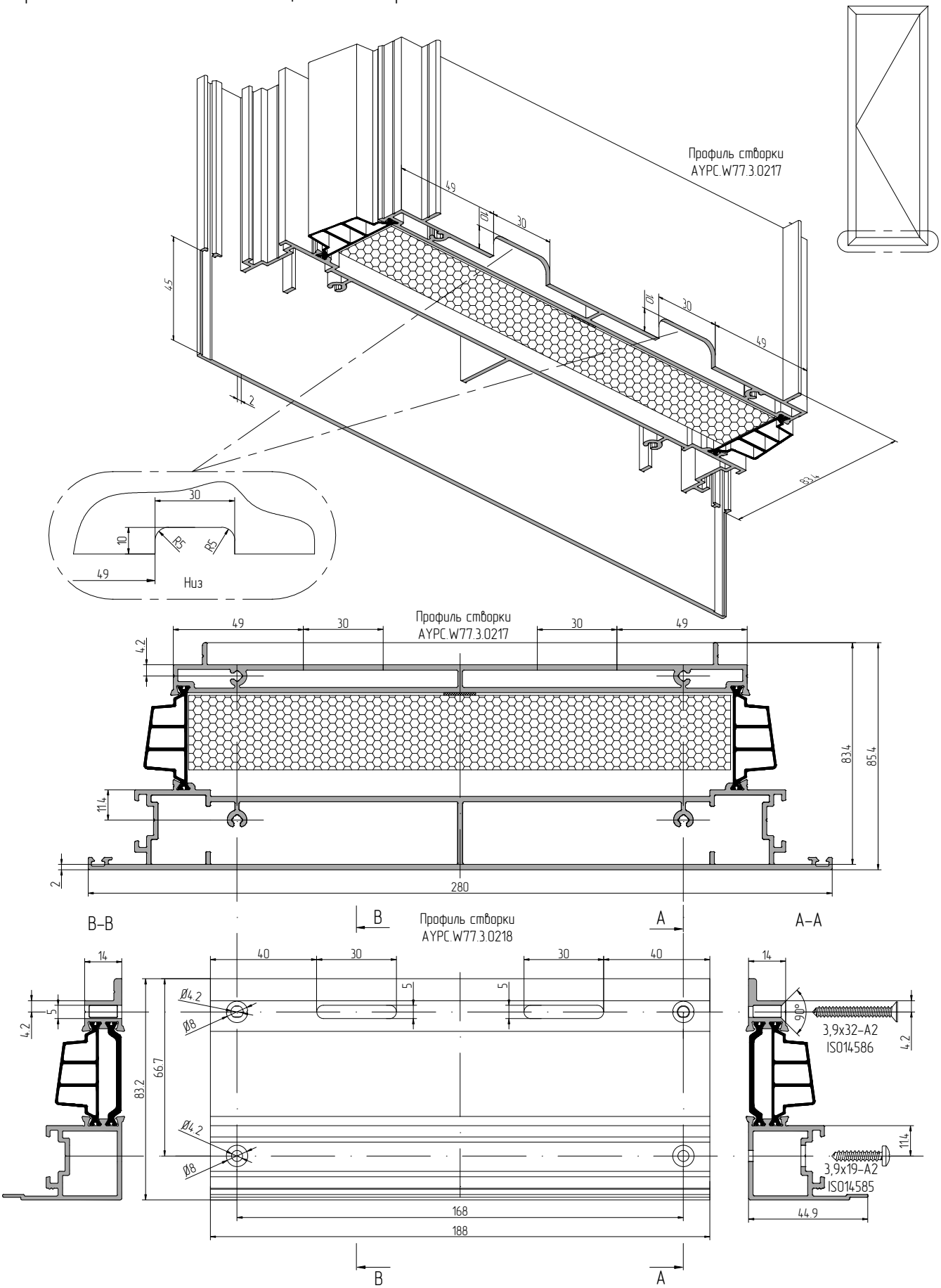

АЛЮТЕХ
ПРОФИЛЬНЫЕ СИСТЕМЫ

## Сборка верхней и нижней части вентиляционной створки

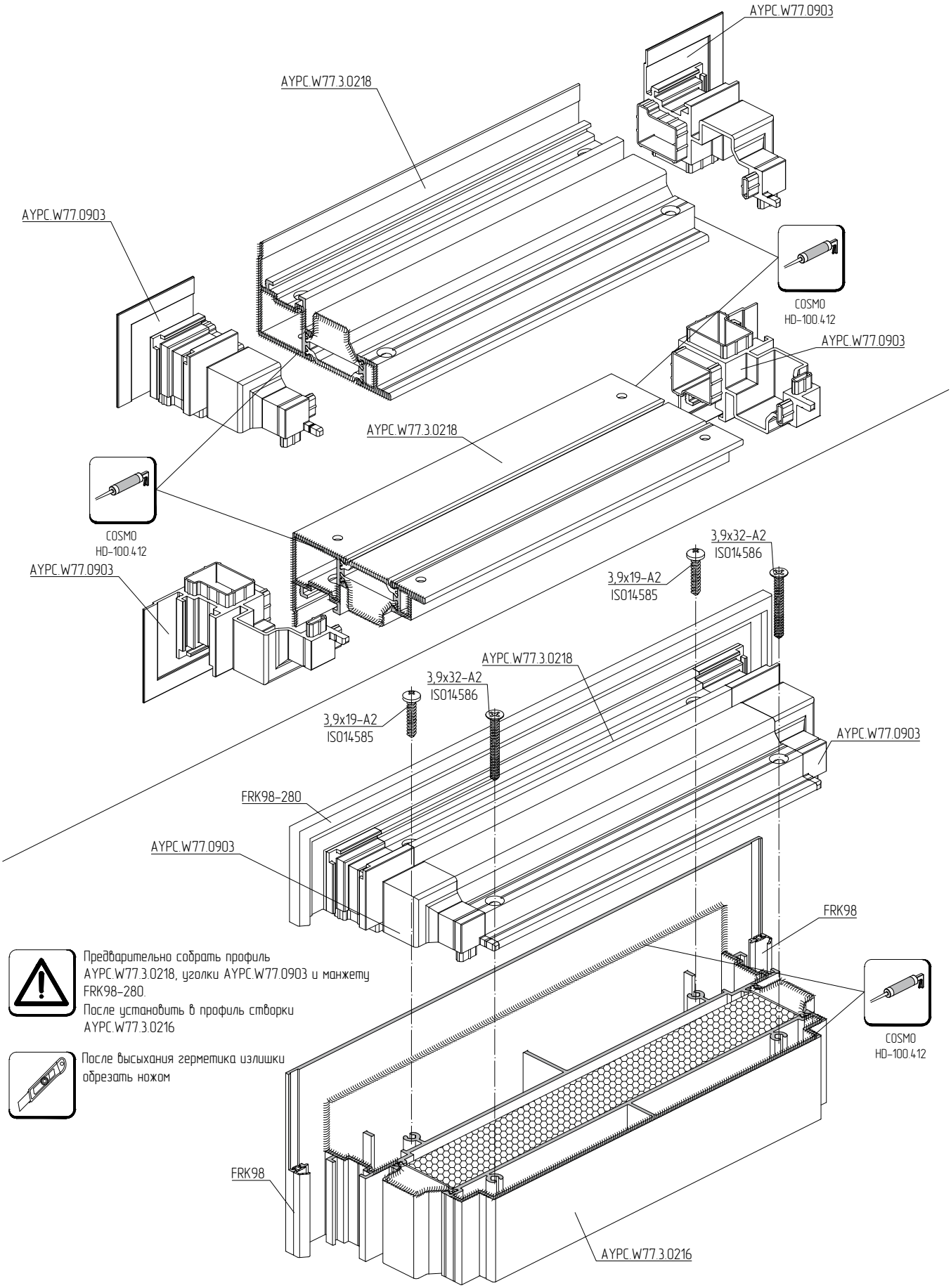


Предварительно собрать профиль AYPC.W77.3.0218, уголки AYPC.W77.0903 и манжету FRK98-280.
После установить в профиль створки AYPC.W77.3.0216

После высыхания герметика излишки обрезать ножом

# Установка эмалированного стекла в створку AYPC.W77.3.0217

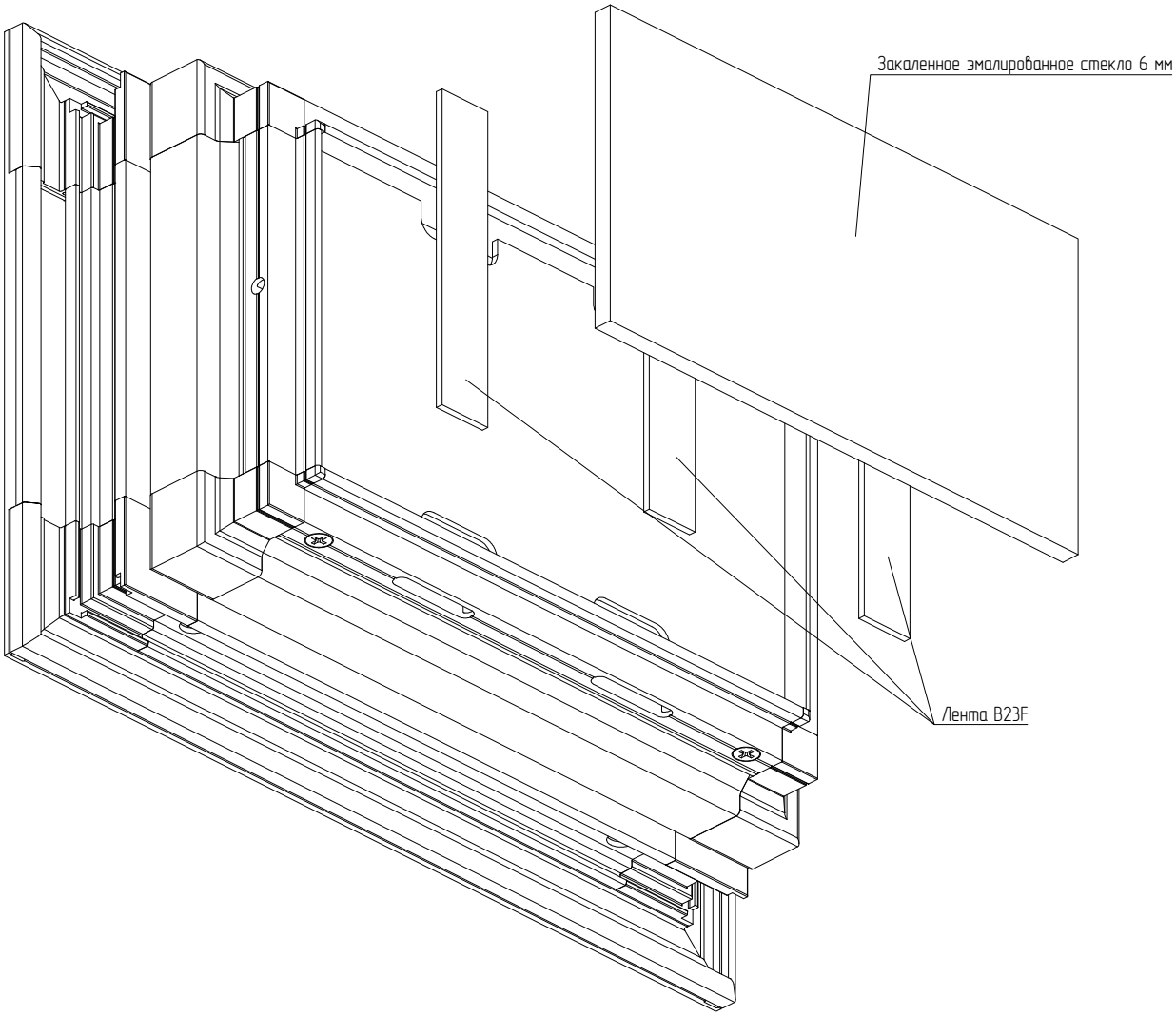


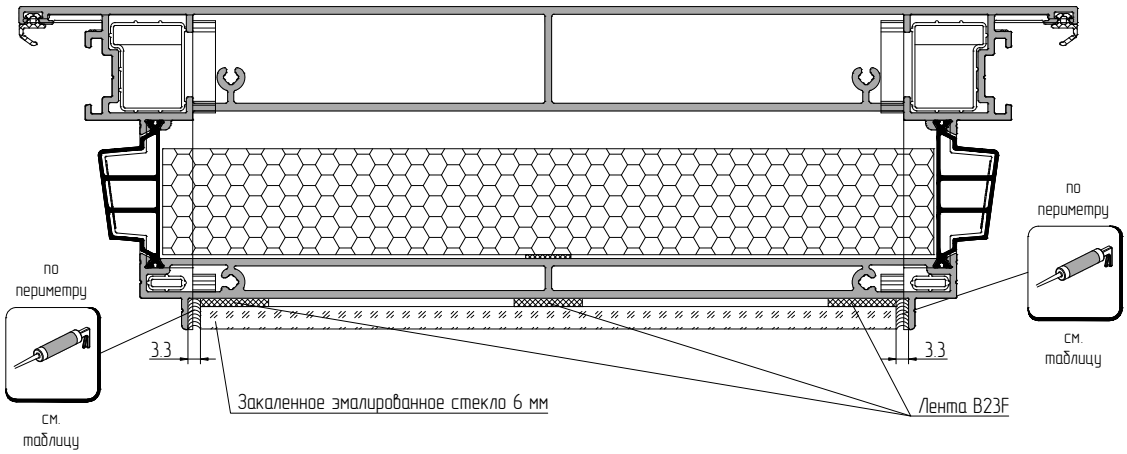


| Производитель | Атмосферостойкий герметик |
|---|---|
| Dow Corning | DC 791 |
| Sica | Sicasil WS-305<br>Sicasil WS-605 S |
| General Electric | SCS2000E Silpruf<br>SCS9100 Silpruf F |
| KÖMMERLING | GD 826 N |

Схема вентиляции и отвода влаги (видимый дренаж).
Профиль створки AYPC.W77.3.0216

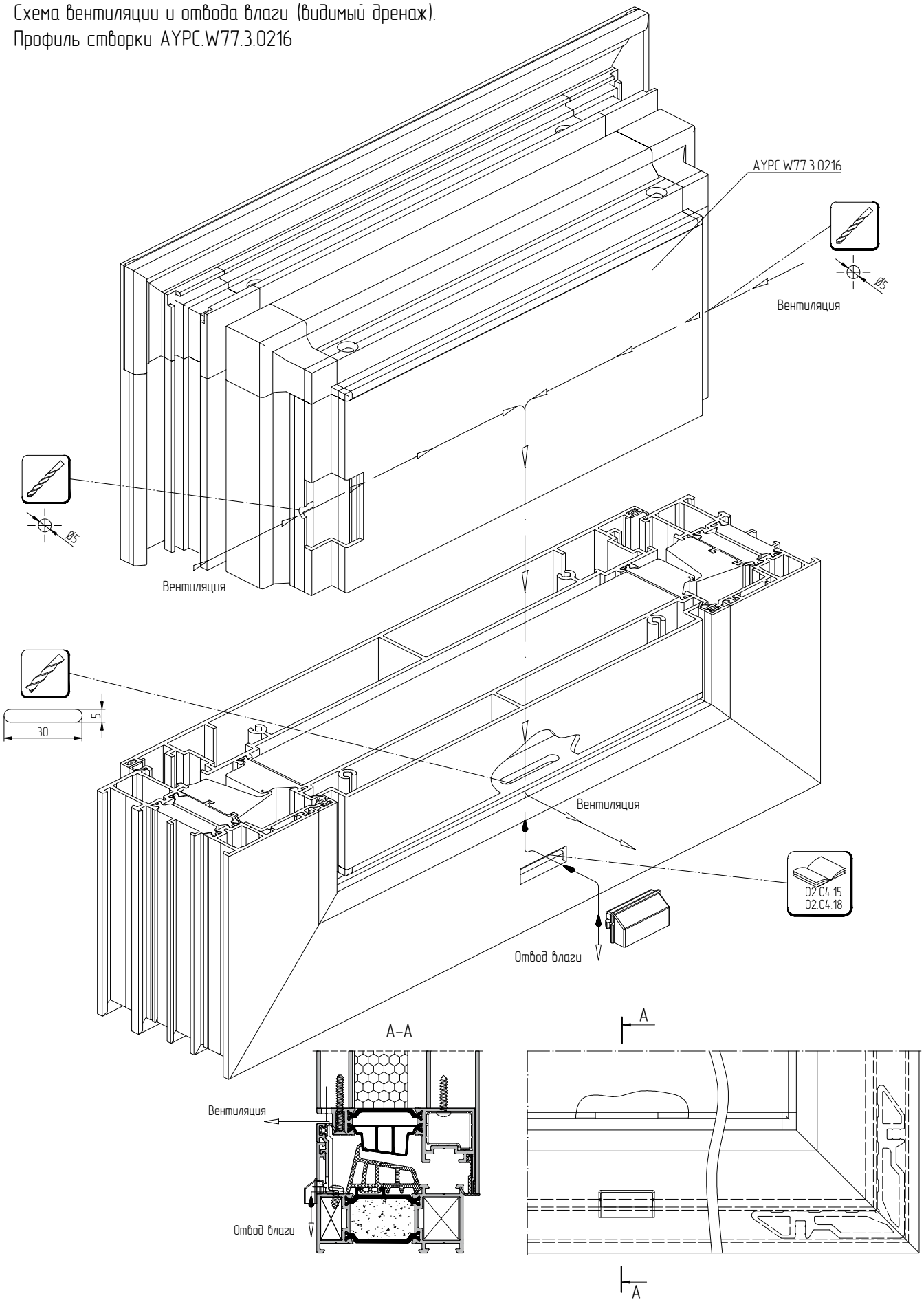

Схема вентиляции и отвода влаги (видимый дренаж).
Профиль створки AYPC.W77.3.0217

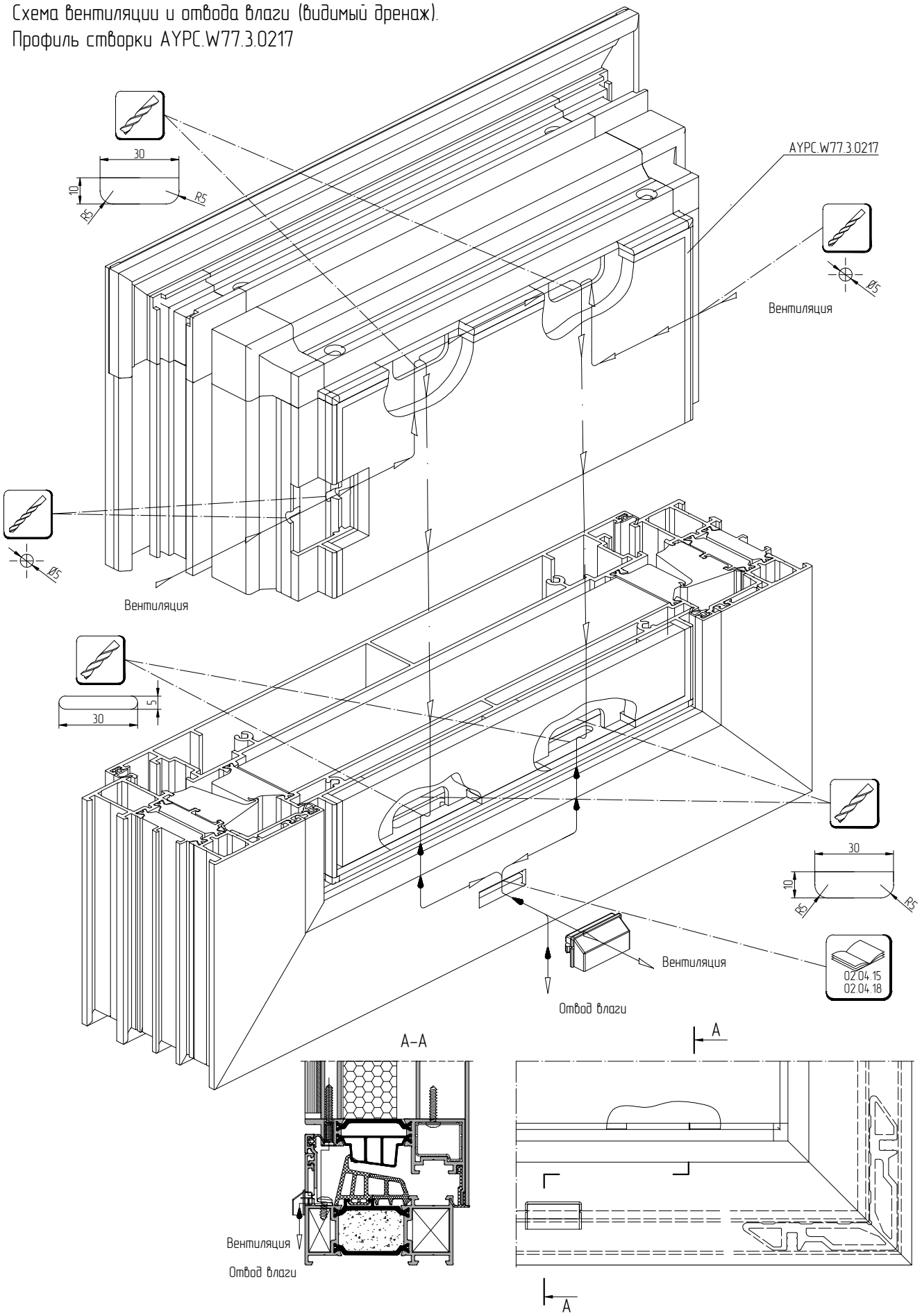

АЛЮТЕХ
ПРОФИЛЬНЫЕ СИСТЕМЫ

Схема зарезки и установки уплотнителей FRK98, FRK236 и уголков резиновых AYPC.W62.0977, FRK237

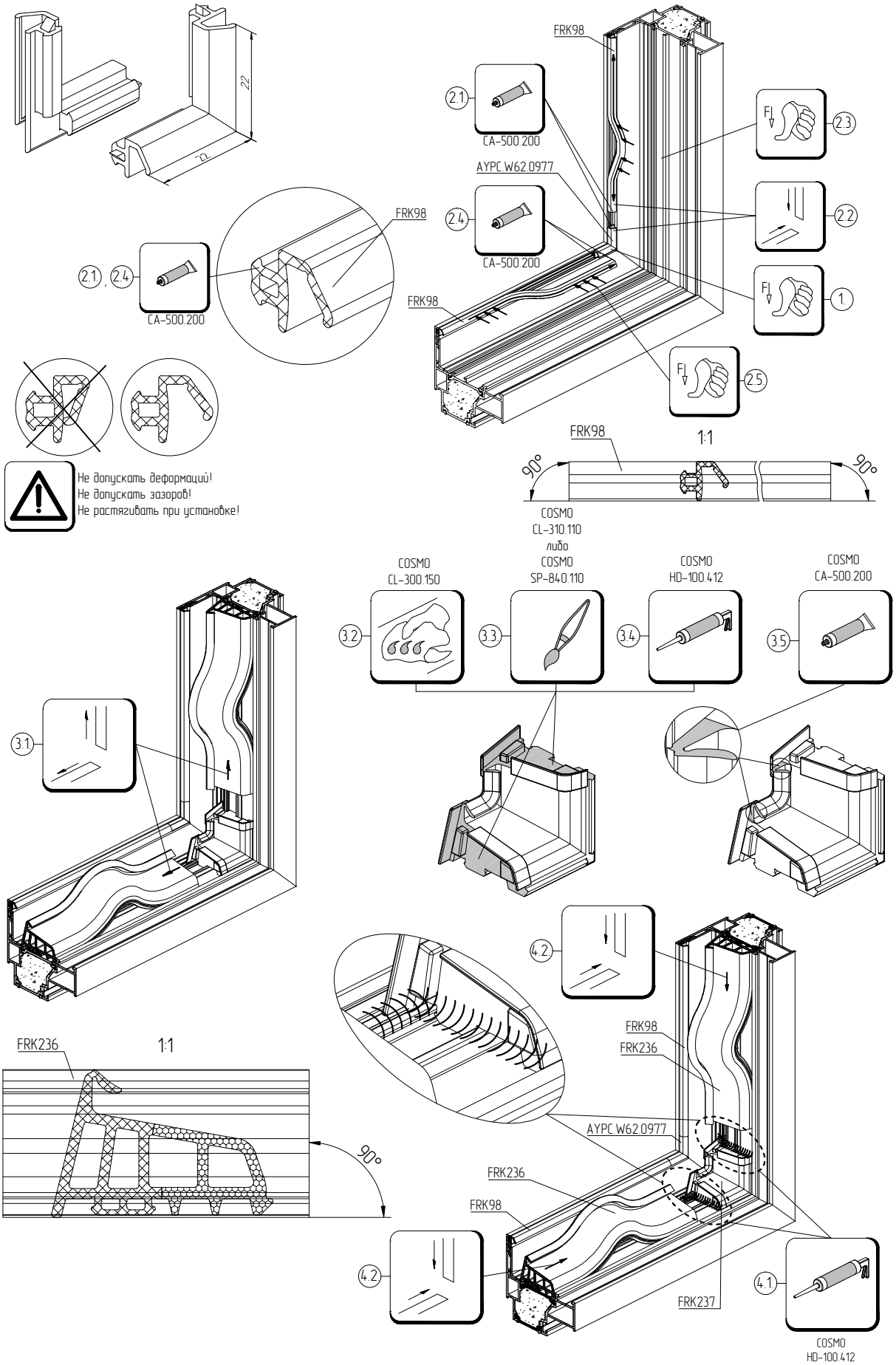


Не допускать деформаций!
Не допускать зазоров!
Не растягивать при установке!

# Схема установки манжет

Установка манжеты FRK98-280 производится на предварительно собранный профиль AYPC.W77.3.0218 и уголок AYPC.W77.0903

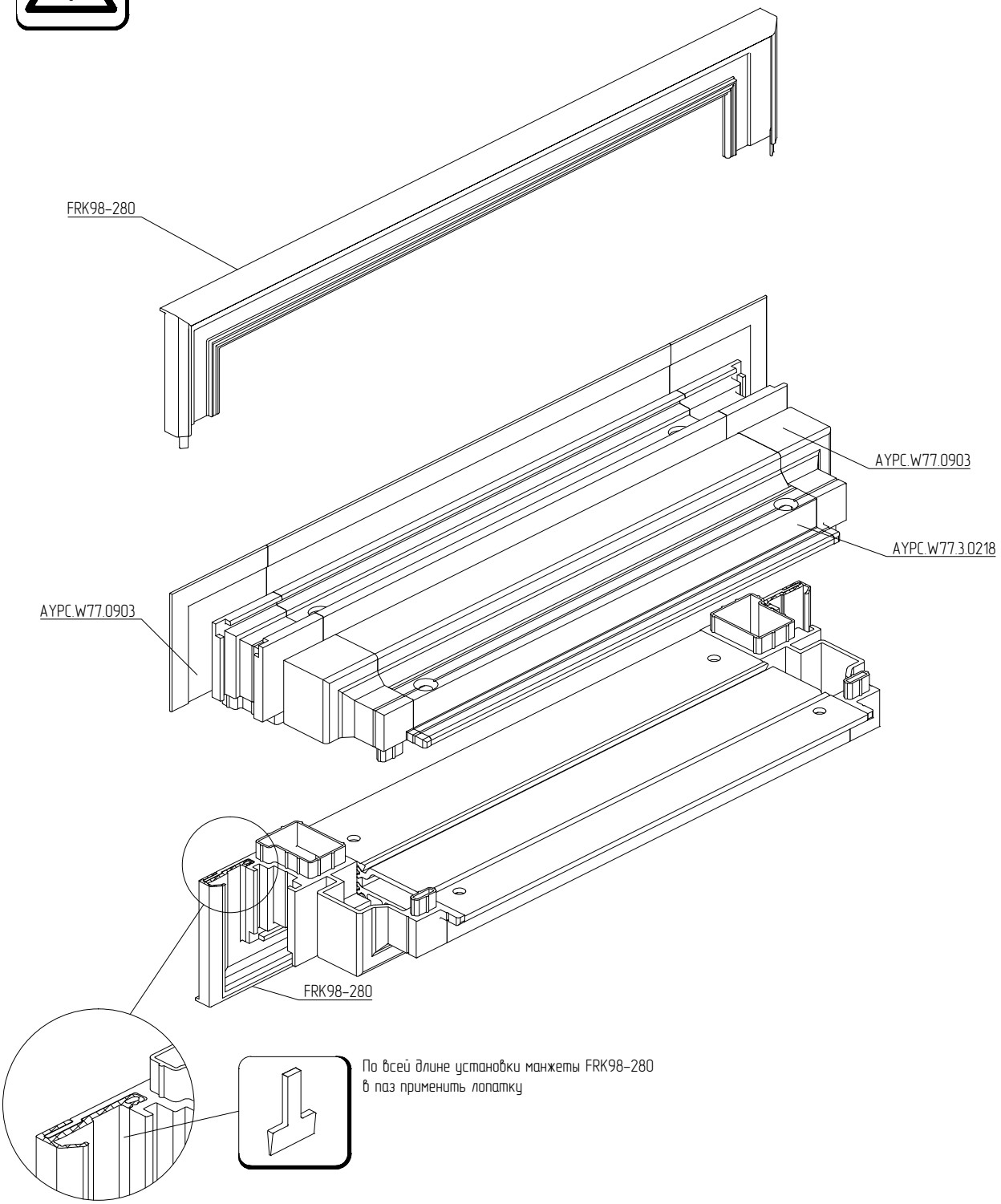


По всей длине установки манжеты FRK98-280 в паз применить лопатку

АЛЮТЕХ
ПРОФИЛЬНЫЕ СИСТЕМЫ

## Схема установки манжет

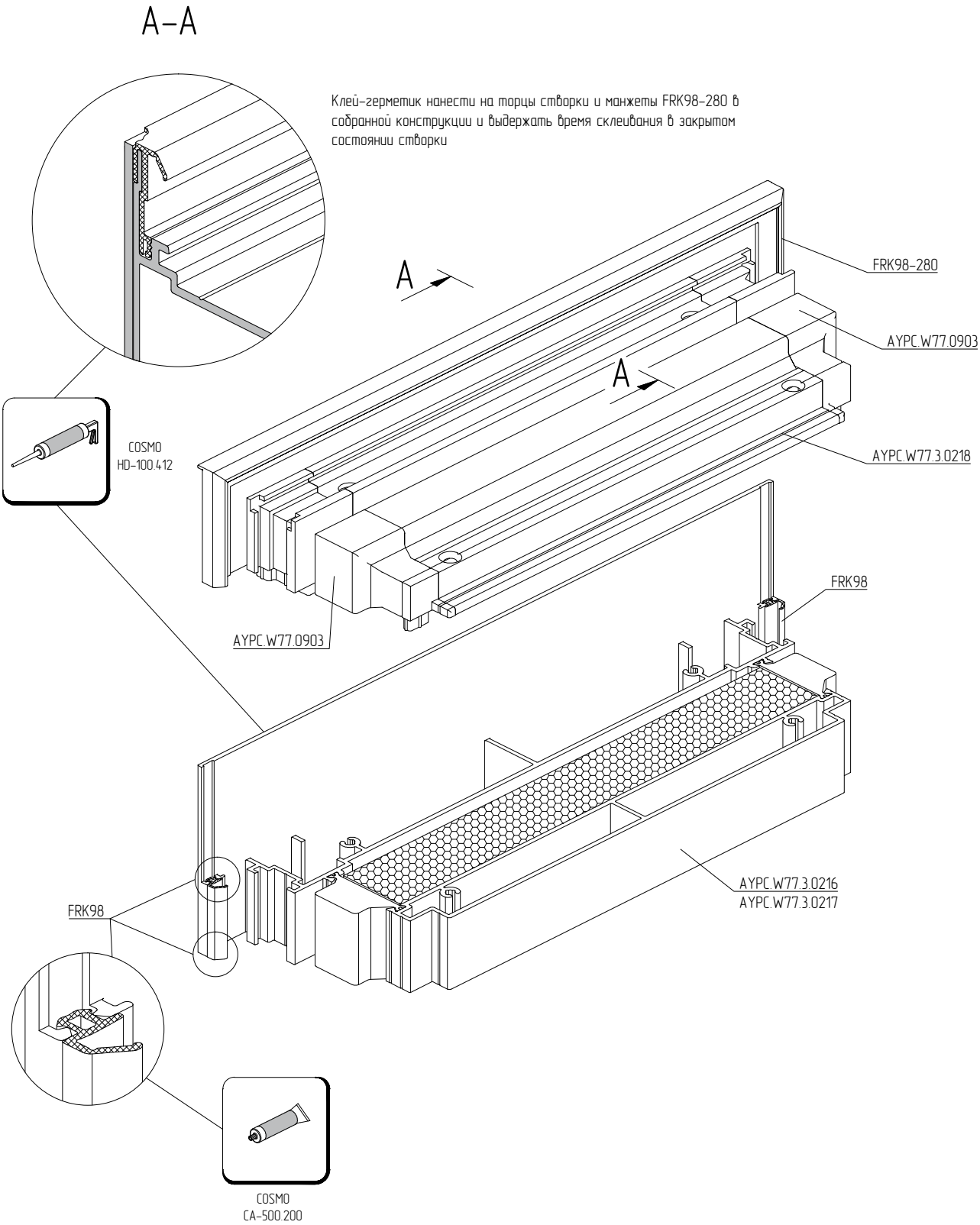

## Ручка Roto Line

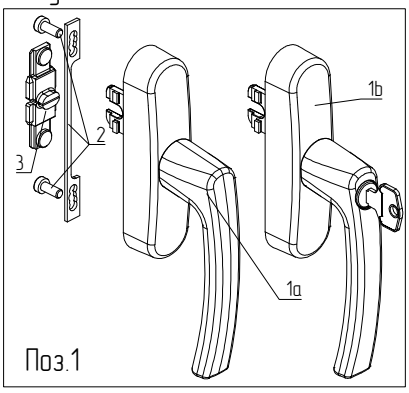


| Обозн | Наименование | Артикул |
|---|---|---|
| 1a | Ручка Roto Line | 377400 |
| 1b | Ручка Roto Line с цилиндром | 378922 |
| 2 | Планка опорная | 770712 |
| 3 | Т-приемник | 334754 |

### Обработка профиля под установку ручки Roto Line арт.377400/378922

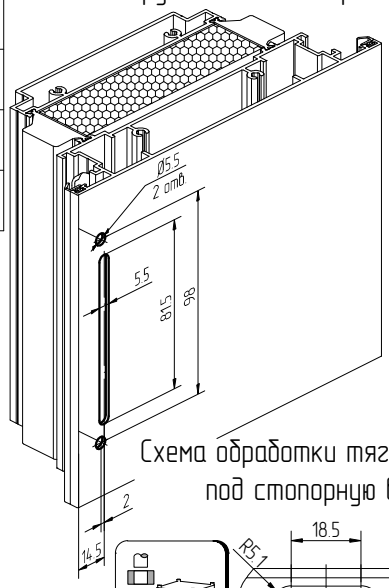

PW72.3

### Схема обработки тяги AYPC.W62.0607 под фурнитуру Roto

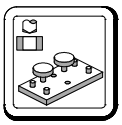
Roto
арт. 333 472

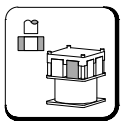
PW72.3

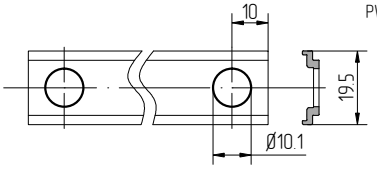


### Схема обработки тяги AYPC.W62.0607 под стопорную втулку Roto

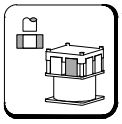
PW72.3

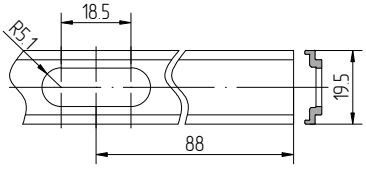


## Ручка Roto Line без розетки

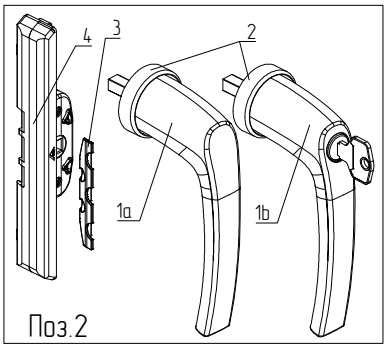


| Обозн. | Наименование | Артикул |
|---|---|---|
| 1a | Ручка Roto Line без розетки | 377900 |
| 1b | Ручка Roto Line без розетки с цилиндром | 377915 |
| 2 | Кольцо для ручки без розетки | 377800 |
| 3 | Пластина монтажная для ручки | 378134 |
| 4 | Механизм приемный врезной | 378338 |

### Обработка профиля под установку ручки Roto Line без розетки арт. 377900/377915

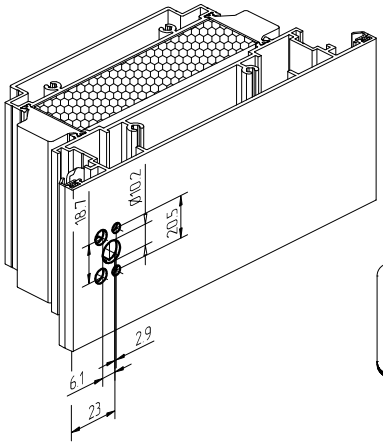


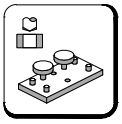
Roto
арт. 365361

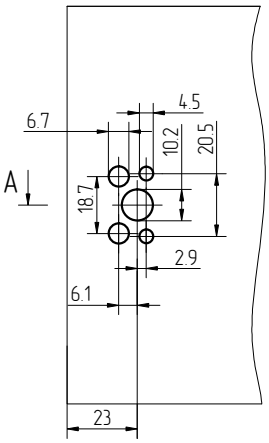


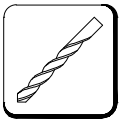

A–A

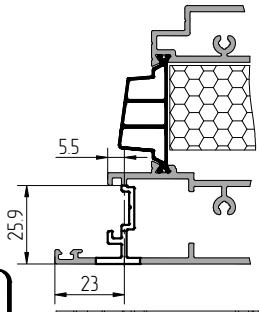


### Обработка профиля под установку механизма приемного врезного Roto арт. 378338

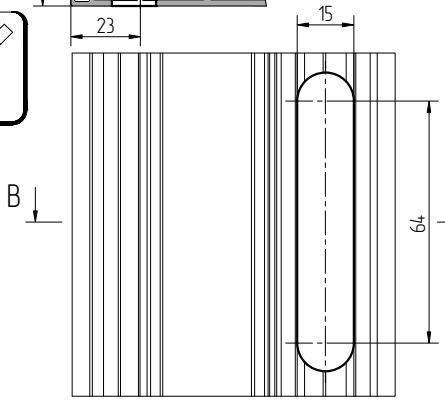


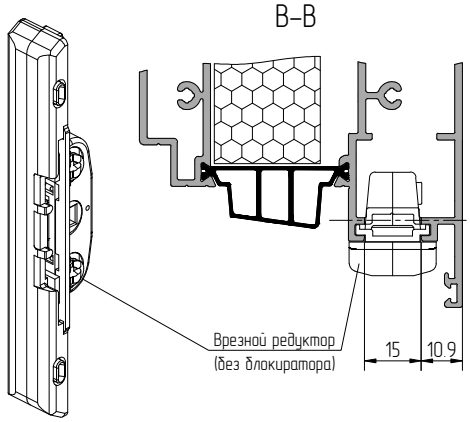

АЛЮТЕХ ПРОФИЛЬНЫЕ СИСТЕМЫ

## Ручка Dublin

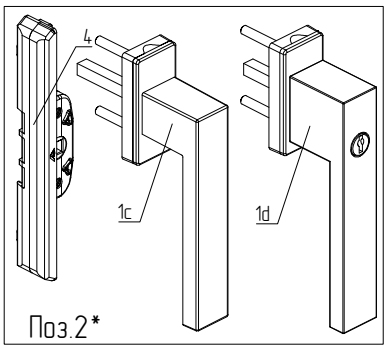


| Обозн. | Наименование | Артикул |
|---|---|---|
| 1c | Ручка Dublin | 160M2445 |
| 1d | Ручка Dublin с ключом | 161M2445 |
| 4 | Механизм приемный врезной | 378338 |

## Обработка профиля под установку ручки Dublin арт.160M2445 /161M2445

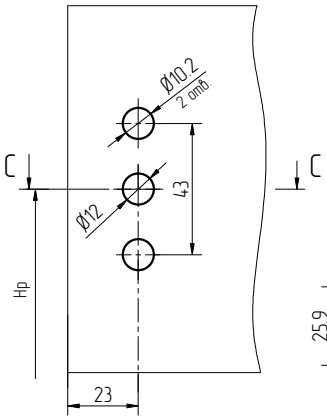


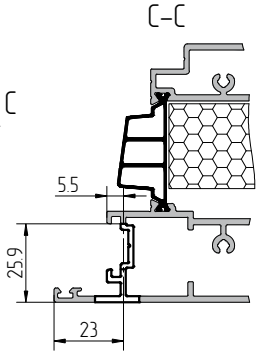


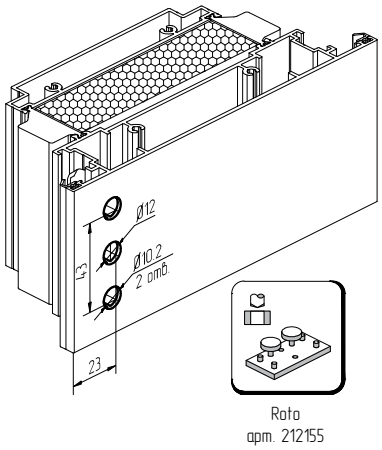


Вариант 1

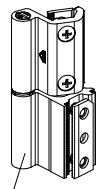

арт. 642200

Петля 50/70 кг

Поз.3

Комплект точки запирания
(z1, z2, z3, z4, z5) см. 04.03.21 и 04.03.24

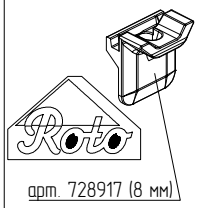

арт. 728917 (8 мм)

Поз.6

арт. 334671

Поз.5

Вариант 2

арт. 627259 или 627260

арт. 739699 или 739700

арт. 740811

Комплект поворотных скрытых петель для вентиляционной створки 280 мм

арт. 624973 или 624974

Поз.4

Элемент дополнительного запирания арт. 4045.00

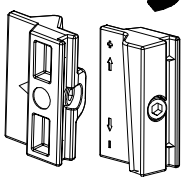

Поз.7

Стопорная втулка Roto арт. 2003050

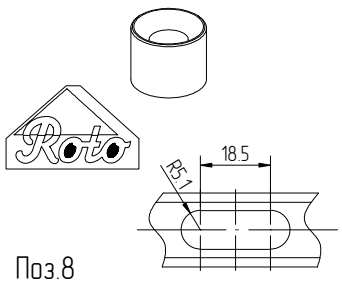


Поз.8

Ограничитель открывания OS1

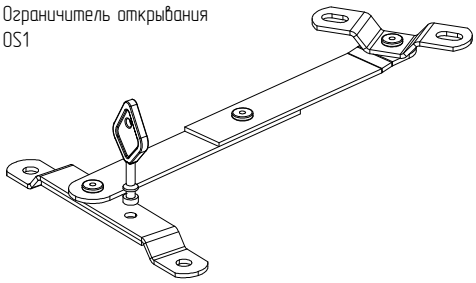

Поз.9

# Пример установки оконной фурнитуры ROTO (скрытые петли) на профиль вентиляционной створки 280 мм

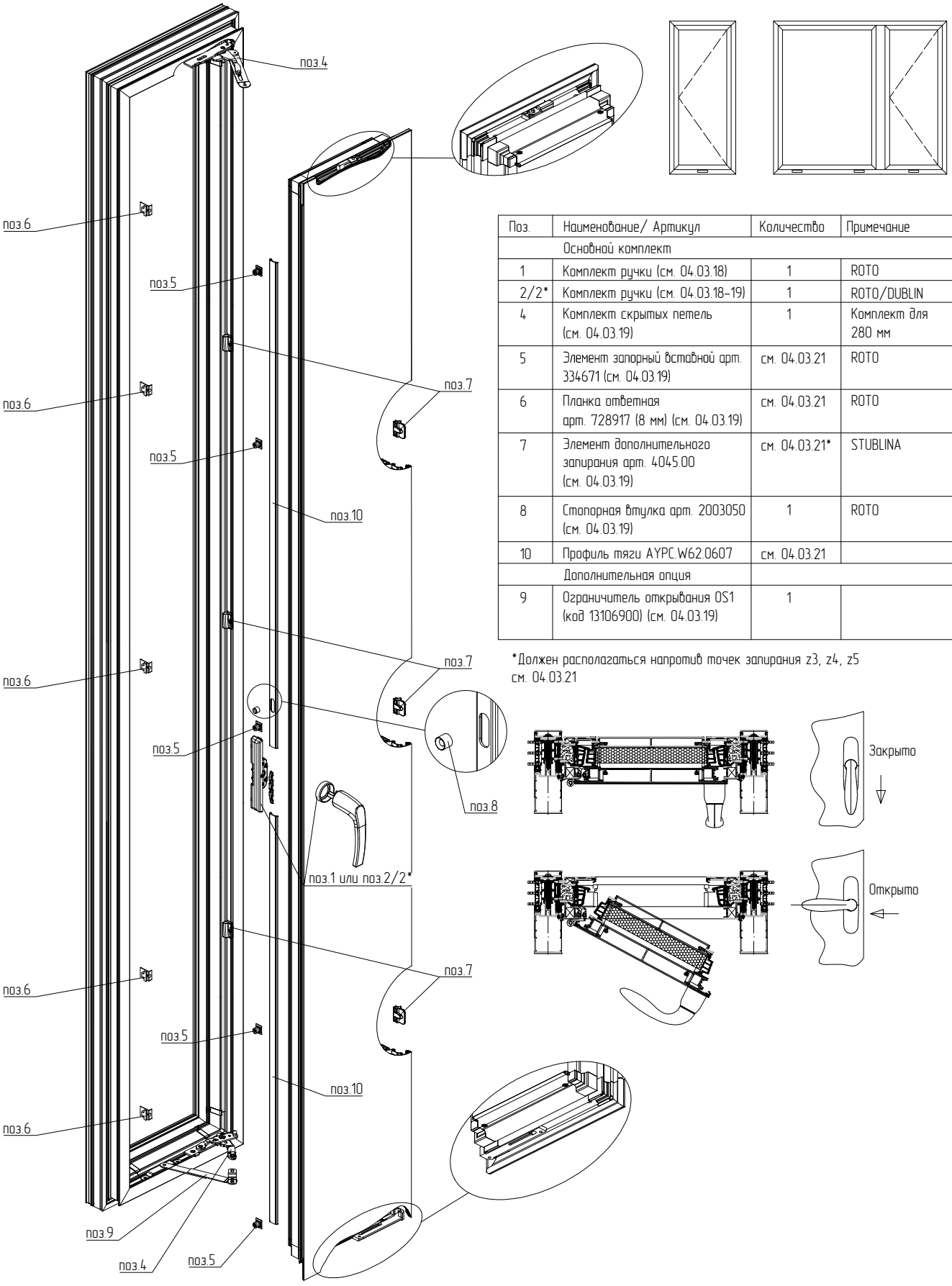


| Поз. | Наименование/ Артикул | Количество | Примечание |
|---|---|---|---|
| | Основной комплект | | |
| 1 | Комплект ручки (см. 04.03.18) | 1 | ROTO |
| 2/2* | Комплект ручки (см. 04.03.18–19) | 1 | ROTO/DUBLIN |
| 4 | Комплект скрытых петель (см. 04.03.19) | 1 | Комплект для 280 мм |
| 5 | Элемент запорный вставной арт. 334671 (см. 04.03.19) | см. 04.03.21 | ROTO |
| 6 | Планка ответная арт. 728917 (8 мм) (см. 04.03.19) | см. 04.03.21 | ROTO |
| 7 | Элемент дополнительного запирания арт. 4045.00 (см. 04.03.19) | см. 04.03.21* | STUBLINA |
| 8 | Стопорная втулка арт. 2003050 (см. 04.03.19) | 1 | ROTO |
| 10 | Профиль тяги AYPC.W62.0607 | см. 04.03.21 | |
| | Дополнительная опция | | |
| 9 | Ограничитель открывания OS1 (код 13106900) (см. 04.03.19) | 1 | |

*Должен располагаться напротив точек запирания z3, z4, z5 см. 04.03.21

АЛЮТЕХ ПРОФИЛЬНЫЕ СИСТЕМЫ

# Расчет тяг и точек запирания для скрытых петель ROTO

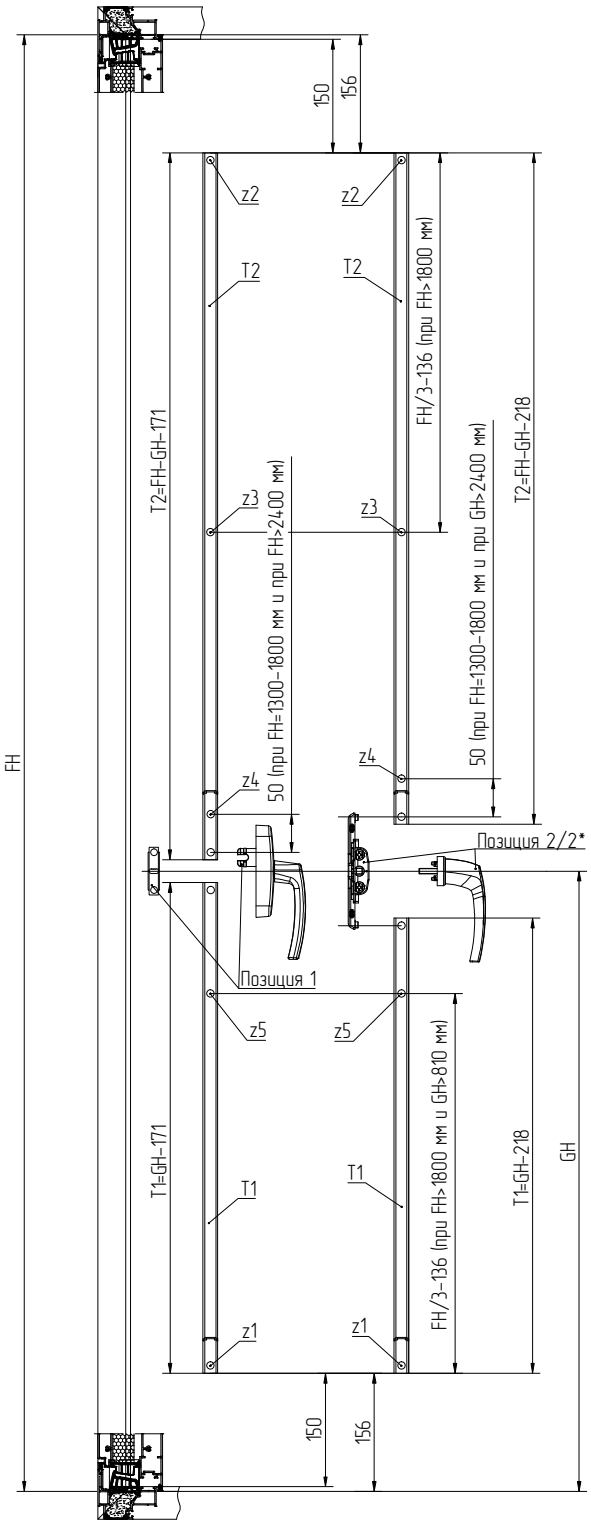


FH – высота створки
GH – высота до оси ручки (минимальная высота >150 мм)
T1 – длина тяги 1
T2 – длина тяги 2
Z1, Z2, Z3, Z4, Z5 – комплект точки запирания (запорный элемент на створке и ответная планка)

| Высота створки от 520 мм до 1300 мм | | |
|---|---|---|
| Позиция 1 (см. 04.03.18) | | |
| Точки запирания | Расположение ручки | Расчет тяг |
| 2 шт.<br>z1, z2 | ~FH/2 | T1=GH-171<br>T2=FH-GH-171 |
| Позиция 2/2* (см. 04.03.18-19) | | |
| Точки запирания | Расположение ручки | Расчет тяг |
| 2 шт.<br>z1, z2 | ~FH/2 | T1=GH-218<br>T2=FH-GH-218 |

| Высота створки от 1301 мм до 1800 мм | | |
|---|---|---|
| Позиция 1 (см. 04.03.18) | | |
| Точки запирания | Расположение ручки | Расчет тяг |
| 3 шт.<br>z1, z2, z4 | GH>260 | T1=GH-171<br>T2=FH-GH-171 |
| Позиция 2/2* (см. 04.03.18-19) | | |
| Точки запирания | Расположение ручки | Расчет тяг |
| 3 шт.<br>z1, z2, z4 | GH>260 | T1=GH-218<br>T2=FH-GH-218 |

| Высота створки от 1801 мм до 2400 мм | | |
|---|---|---|
| Позиция 1 (см. 04.03.18) | | |
| Точки запирания | Расположение ручки | Расчет тяг |
| 4 шт.<br>z1, z2, z3, z5 | GH>810 | T1=GH-171<br>T2=FH-GH-171 |
| Позиция 2/2* (см. 04.03.18-19) | | |
| Точки запирания | Расположение ручки | Расчет тяг |
| 4 шт.<br>z1, z2, z3, z5 | GH>810 | T1=GH-218<br>T2=FH-GH-218 |

| Высота створки от 2401 мм до 3000 мм | | |
|---|---|---|
| Позиция 1 (см. 04.03.18) | | |
| Точки запирания | Расположение ручки | Расчет тяг |
| 5 шт.<br>z1, z2, z3, z4, z5 | GH>810 | T1=GH-171<br>T2=FH-GH-171 |
| Позиция 2/2* (см. 04.03.18-19) | | |
| Точки запирания | Расположение ручки | Расчет тяг |
| 5 шт.<br>z1, z2, z3, z4, z5 | GH>810 | T1=GH-218<br>T2=FH-GH-218 |

# Пример установки оконной фурнитуры ROTO (видимые поворотные петли) на профиль вентиляционной створки (высотой до 2250 мм) 280 мм

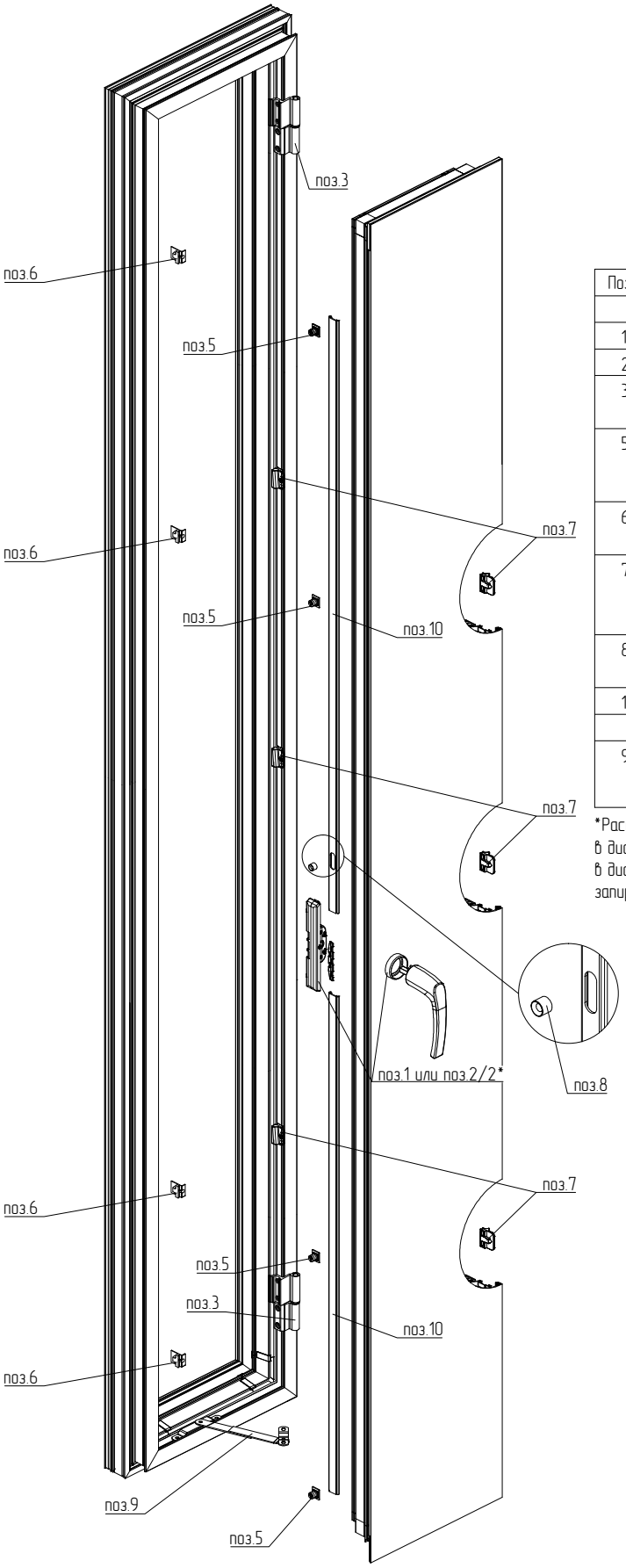


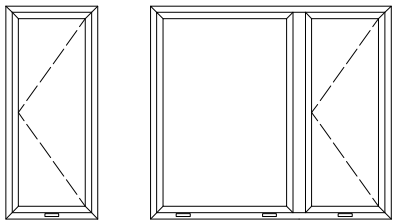

| Поз. | Наименование/ Артикул | Количество | Примечание |
|---|---|---|---|
| | Основной комплект | | |
| 1 | Комплект ручки (см. 04.03.18) | 1 | ROTO |
| 2/2* | Комплект ручки (см. 04.03.18–19) | 1 | ROTO/DUBLIN |
| 3 | Видимая поворотная петля (см. 04.03.19) | 2 | Петля для 280 мм |
| 5 | Элемент запорный вставной арт. 334671 (см. 04.03.19) | см. 04.03.24 | ROTO |
| 6 | Планка ответная арт. 728917 (8 мм) (см. 04.03.19) | см. 04.03.24 | ROTO |
| 7 | Элемент дополнительного запирания арт. 4045.00 (см. 04.03.19) | см. 04.03.24* | STUBLINA |
| 8 | Стопорная втулка арт. 2003050 (см. 04.03.19) | 1 | ROTO |
| 10 | Профиль тяги AYPC.W62.0607 | см. 04.03.24 | |
| | Дополнительная опция | | |
| 9 | Ограничитель открывания OS1 (код 13106900) (см. 04.03.19) | 1 | |

*Расположить:
в диапазоне высоты створки от 1301–1800 мм – 1 шт. напротив ручки,
в диапазоне высоты створки от 1801 до 2250 мм – 2 шт. напротив точек запирания z3 и z5 см.04.03.24.

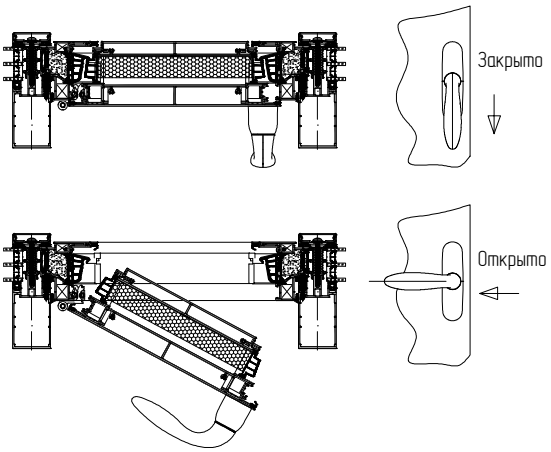

АЛЮТЕХ
ПРОФИЛЬНЫЕ СИСТЕМЫ

## Пример установки оконной фурнитуры ROTO (видимые поворотные петли) на профиль вентиляционной створки (высотой от 2251 до 3000 мм) 280 мм

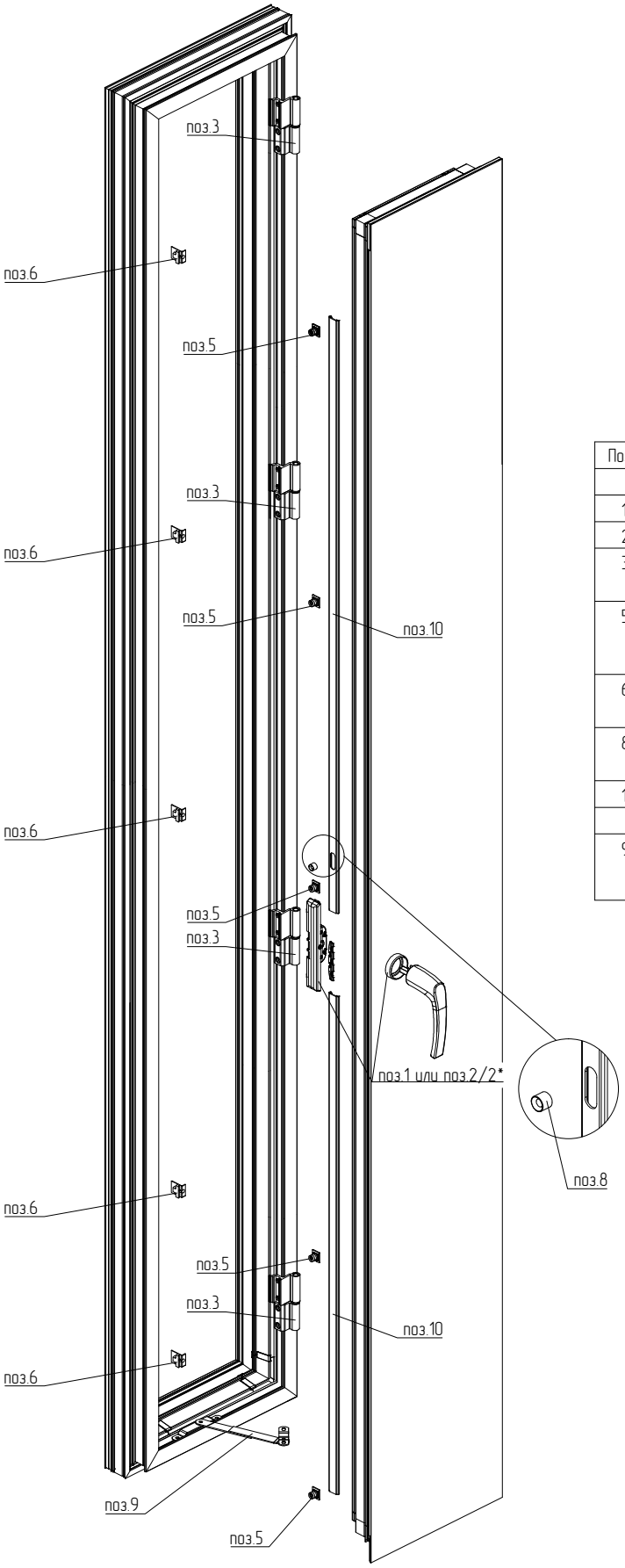


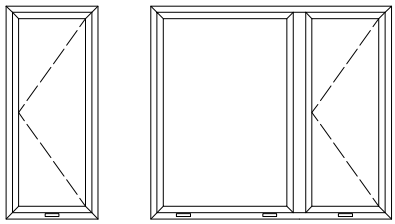

| Поз. | Наименование/ Артикул | Количество | Примечание |
|---|---|---|---|
| | Основной комплект | | |
| 1 | Комплект ручки (см. 04.03.18) | 1 | ROTO |
| 2/2* | Комплект ручки (см. 04.03.18–19) | 1 | ROTO/DUBLIN |
| 3 | Видимая поворотная петля (см. 04.03.19) | 4 | Петля для 280 мм |
| 5 | Элемент запорный вставной арт. 334671 (см. 04.03.19) | см. 04.03.24 | ROTO |
| 6 | Планка ответная арт. 728917 (8 мм) (см. 04.03.19) | см. 04.03.24 | ROTO |
| 8 | Стопорная втулка 2003050 (см. 04.03.19) | 1 | ROTO |
| 10 | Профиль тяги AYPC.W62.0607 | см. 04.03.24 | |
| | Дополнительная опция | | |
| 9 | Ограничитель открывания OS1 (код 13106900) (см. 04.03.19) | 1 | |

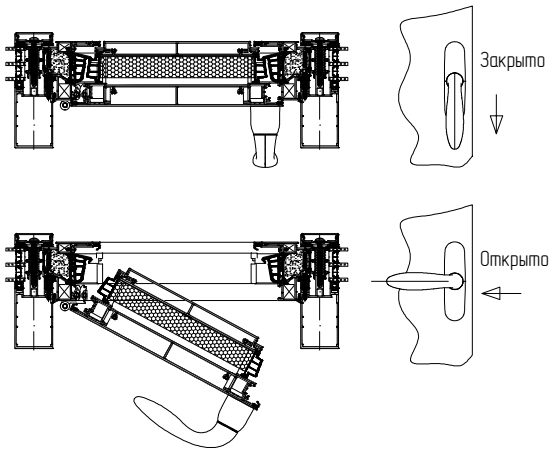

# Расчет тяг и точек запирания для видимых поворотных петель ROTO

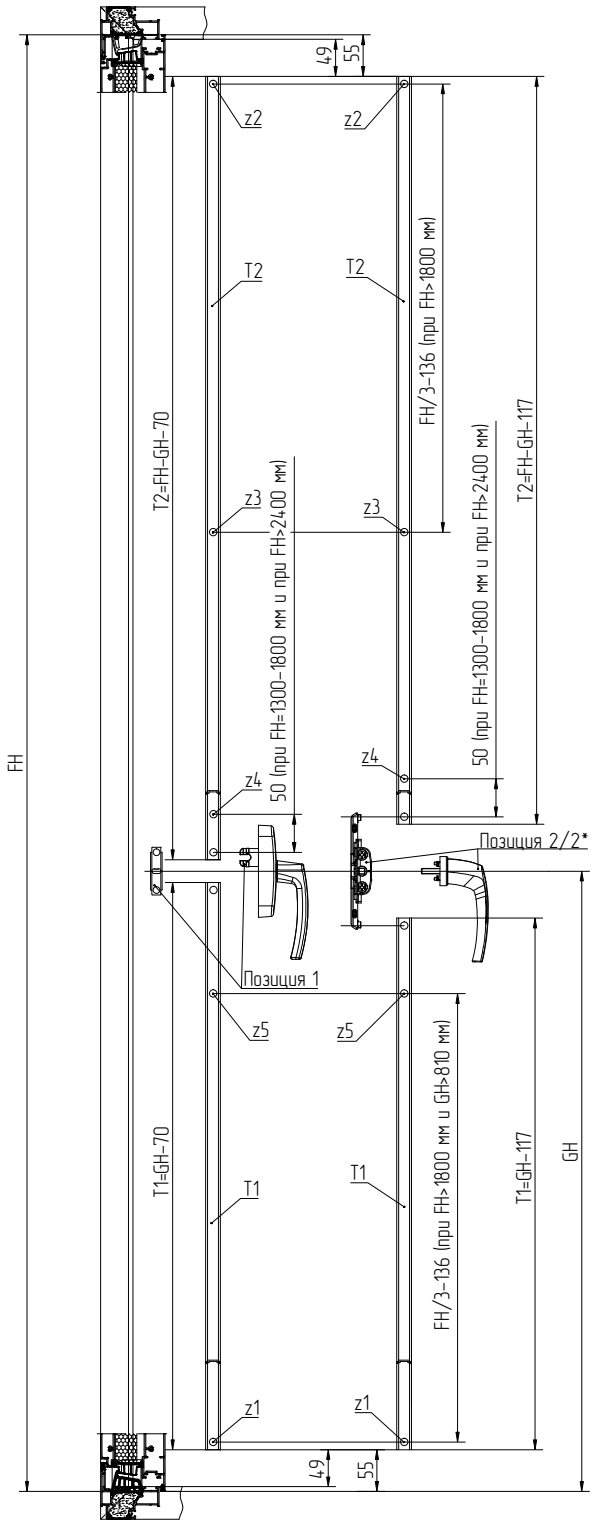


FH – высота створки
GH – высота до оси ручки (минимальная высота >150 мм)
T1 – длина тяги 1
T2 – длина тяги 2
Z1, Z2, Z3, Z4, Z5 – комплект точки запирания (запорный элемент на створке и ответная планка)

| Высота створки от 520 мм до 1300 мм | | |
|---|---|---|
| Позиция 1 (см. 04.03.18) | | |
| Точки запирания | Расположение ручки | Расчет тяг |
| 2 шт.<br>z1, z2 | ~FH/2 | T1=GH-70<br>T2=FH-GH-70 |
| Позиция 2/2* (см. 04.03.18-19) | | |
| Точки запирания | Расположение ручки | Расчет тяг |
| 2 шт.<br>z1, z2 | ~FH/2 | T1=GH-117<br>T2=FH-GH-117 |

| Высота створки от 1301 мм до 1800 мм | | |
|---|---|---|
| Позиция 1 (см. 04.03.18) | | |
| Точки запирания | Расположение ручки | Расчет тяг |
| 3 шт.<br>z1, z2, z4 | GH>260 | T1=GH-70<br>T2=FH-GH-70 |
| Позиция 2/2* (см. 04.03.18-19) | | |
| Точки запирания | Расположение ручки | Расчет тяг |
| 3 шт.<br>z1, z2, z4 | GH>260 | T1=GH-117<br>T2=FH-GH-117 |

| Высота створки от 1801 мм до 2250 мм | | |
|---|---|---|
| Позиция 1 (см. 04.03.18) | | |
| Точки запирания | Расположение ручки | Расчет тяг |
| 4 шт.<br>z1, z2, z3, z5 | GH>810 | T1=GH-70<br>T2=FH-GH-70 |
| Позиция 2/2* (см. 04.03.18-19) | | |
| Точки запирания | Расположение ручки | Расчет тяг |
| 4 шт.<br>z1, z2, z3, z5 | GH>810 | T1=GH-117<br>T2=FH-GH-117 |

| Высота створки от 2250 мм до 3000 мм | | |
|---|---|---|
| Позиция 1 (см. 04.03.18) | | |
| Точки запирания | Расположение ручки | Расчет тяг |
| 5 шт.<br>z1, z2, z3, z4, z5 | GH>810 | T1=GH-70<br>T2=FH-GH-70 |
| Позиция 2/2* (см. 04.03.18-19) | | |
| Точки запирания | Расположение ручки | Расчет тяг |
| 5 шт.<br>z1, z2, z3, z4, z5 | GH>810 | T1=GH-117<br>T2=FH-GH-117 |

АЛЮТЕХ
ПРОФИЛЬНЫЕ СИСТЕМЫ

## Пример установки оконной фурнитуры на профиль вентиляционной створки 280 мм в горизонтальном исполнении шириной до 2250 мм

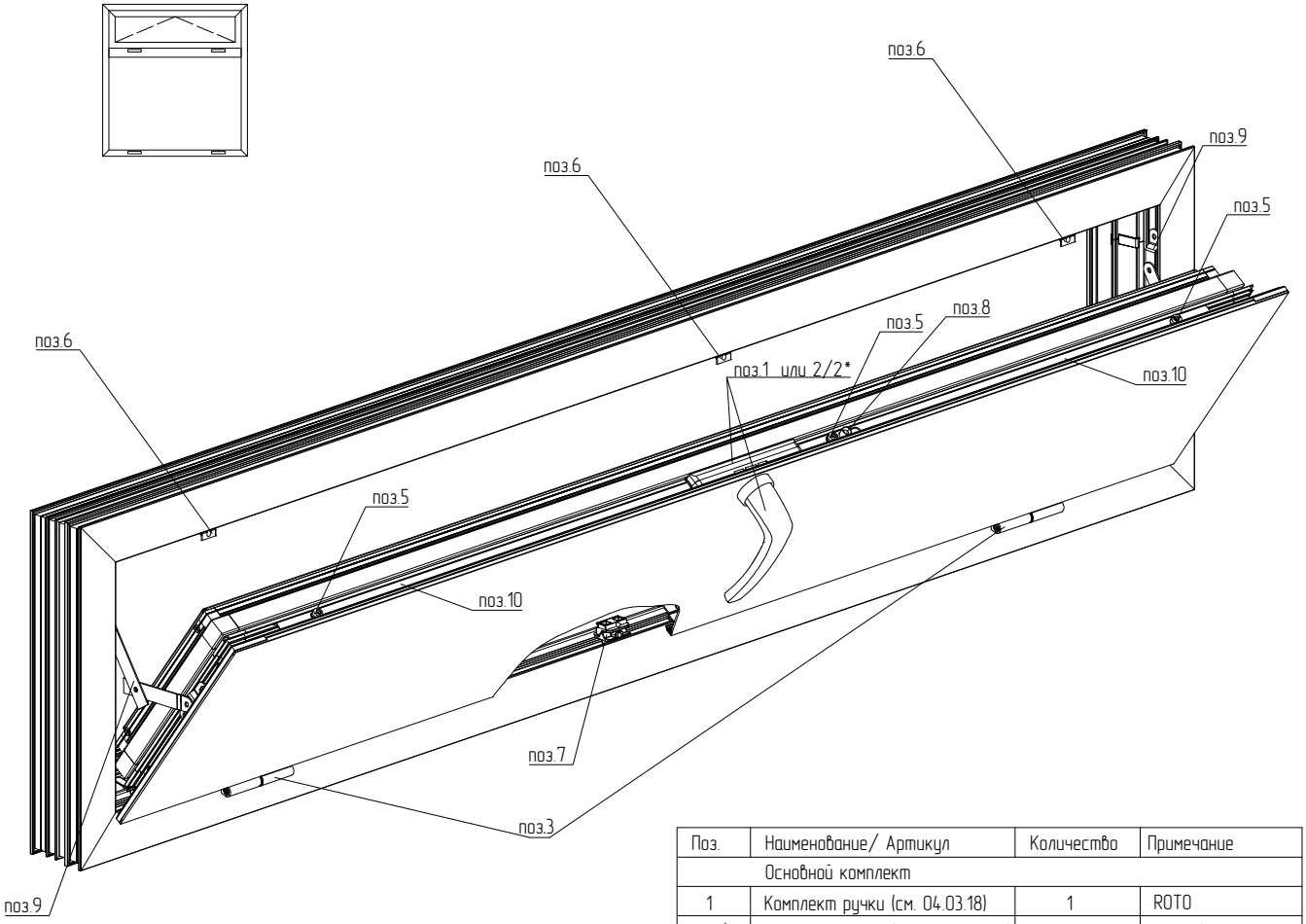


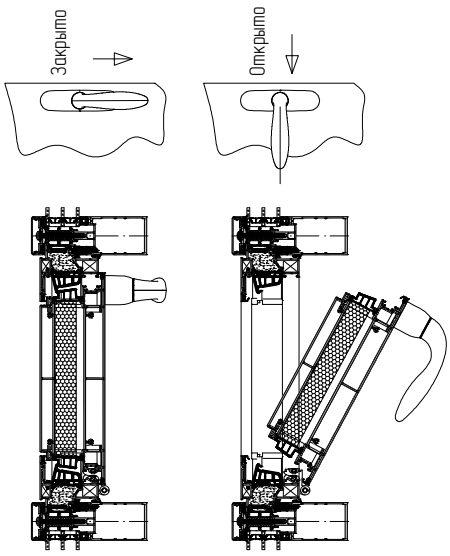


| Поз. | Наименование/ Артикул | Количество | Примечание |
|---|---|---|---|
| | Основной комплект | | |
| 1 | Комплект ручки (см. 04.03.18) | 1 | ROTO |
| 2/2* | Комплект ручки (см. 04.03.18–19) | 1 | ROTO/DUBLIN |
| 3 | Видимая поворотная петля (см. 04.03.19) | 2 | Петля для 280 мм |
| 5 | Элемент запорный вставной арт. 334671 (см. 04.03.19) | см. 04.03.24 | ROTO |
| 6 | Планка ответная арт. 728917 (8 мм) (см. 04.03.19) | см. 04.03.24 | ROTO |
| 7 | Элемент дополнительного запирания арт. 4045.00 (см. 04.03.19) | см. 04.03.24* | STUBLINA |
| 8 | Стопорная втулка арт. 2003050 (см. 04.03.19) | 1 | ROTO |
| 10 | Профиль тяги AYPC.W62.0607 | см. 04.03.24 | |
| | Дополнительная опция | | |
| 9 | Ограничитель открывания OS1 (код 13106900) (см. 04.03.19) | 2 | |

*Расположить:
в диапазоне ширины створки от 1301–1800 мм – 1 шт. напротив ручки,
в диапазоне ширины створки от 1801 до 2250 мм – 2 шт. напротив точек запирания z3 и z5 см. 04.03.24.

# Пример установки оконной фурнитуры на профиль вентиляционной створки 280 мм в горизонтальном исполнении шириной от 2251 до 3000 мм

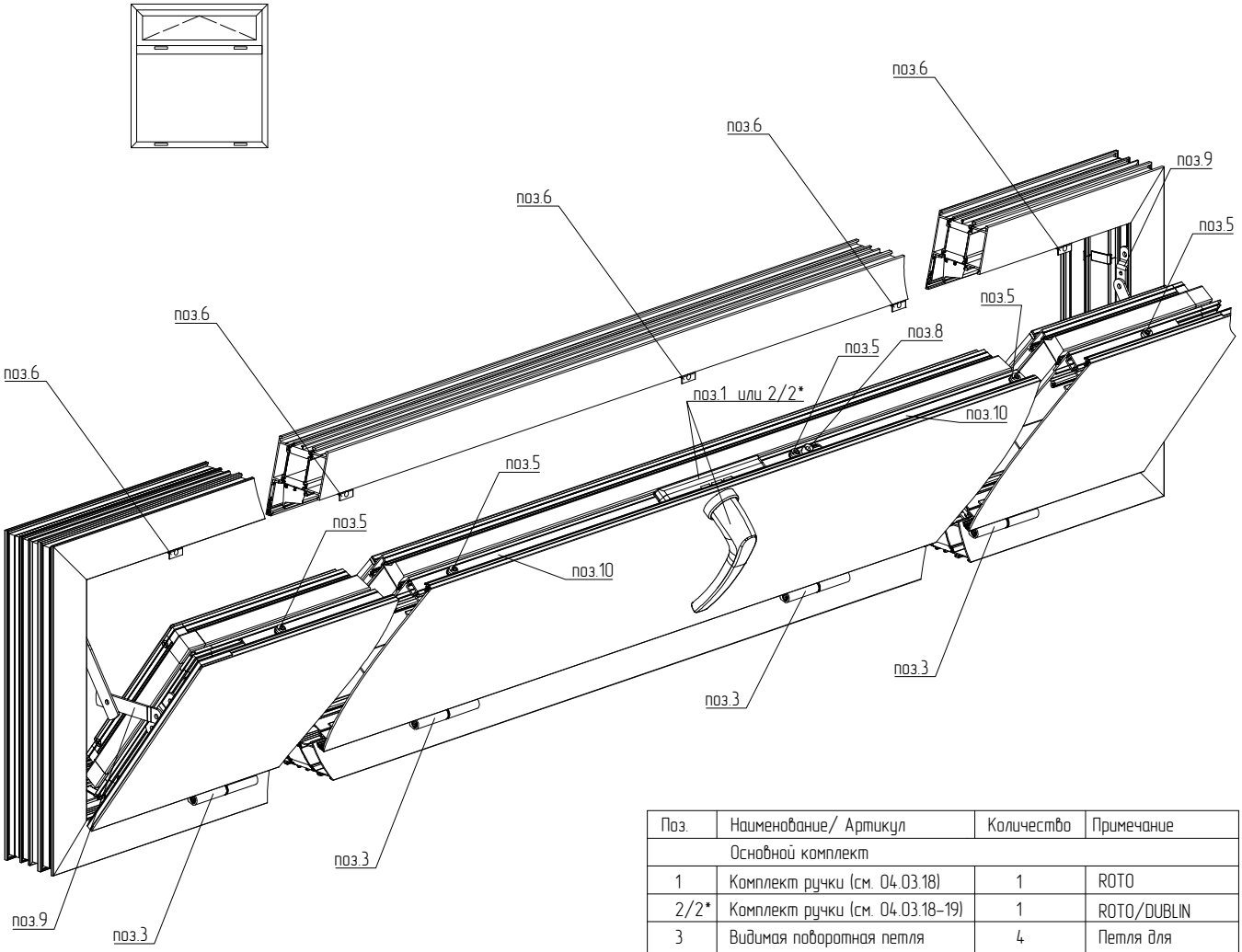


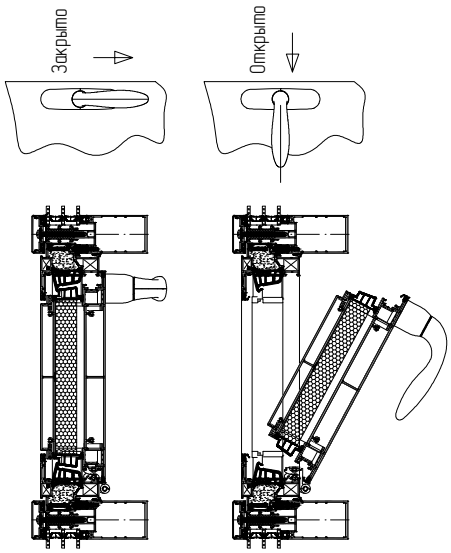


| Поз. | Наименование/ Артикул | Количество | Примечание |
|---|---|---|---|
| | Основной комплект | | |
| 1 | Комплект ручки (см. 04.03.18) | 1 | ROTO |
| 2/2* | Комплект ручки (см. 04.03.18–19) | 1 | ROTO/DUBLIN |
| 3 | Видимая поворотная петля (см. 04.03.19) | 4 | Петля для 280 мм |
| 5 | Элемент запорный вставной арт. 334671 (см. 04.03.19) | см. 04.03.24 | ROTO |
| 6 | Планка ответная арт. 728917 (8 мм) (см. 04.03.19) | см. 04.03.24 | ROTO |
| 8 | Стопорная втулка арт. 2003050 (см. 04.03.19) | 1 | ROTO |
| 10 | Профиль тяги AYPC.W62.0607 | см. 04.03.24 | |
| | Дополнительная опция | | |
| 9 | Ограничитель открывания OS1 (код 13106900) (см. 04.03.19) | 2 | |

АЛЮТЕХ ПРОФИЛЬНЫЕ СИСТЕМЫ

Варианты исполнения ручек STUBLINA, поводковые

| Ручка поворотная арт. 1002.00 | Ручка арт. 1102.00 | Ручка с ключом арт. 1104.00 | Ручка арт.: 1106.00 |
|---|---|---|---|
| 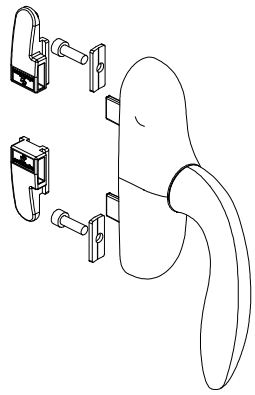 | 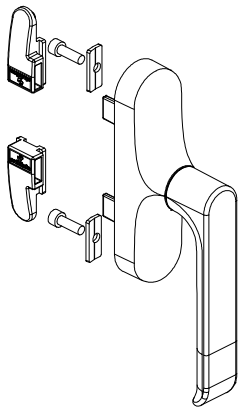 | 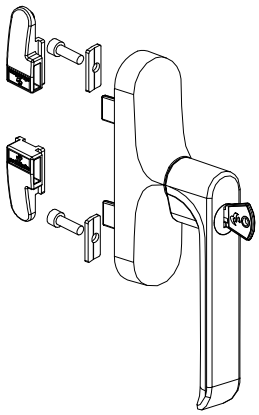 | 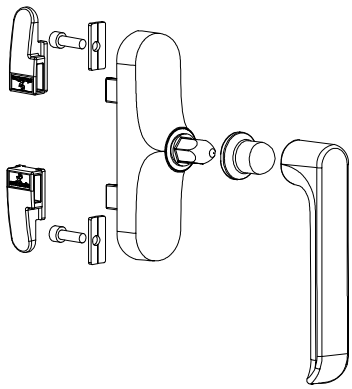 |
| Поз.1 | Поз.2 | Поз.3 | Поз.4 |

Схема обработки тяги AYPC.C48.0612 под фурнитуру STUBLINA

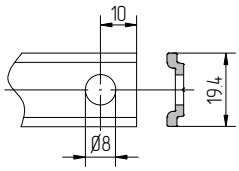


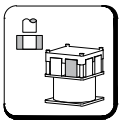


Обработка профиля под установку поводковой ручки

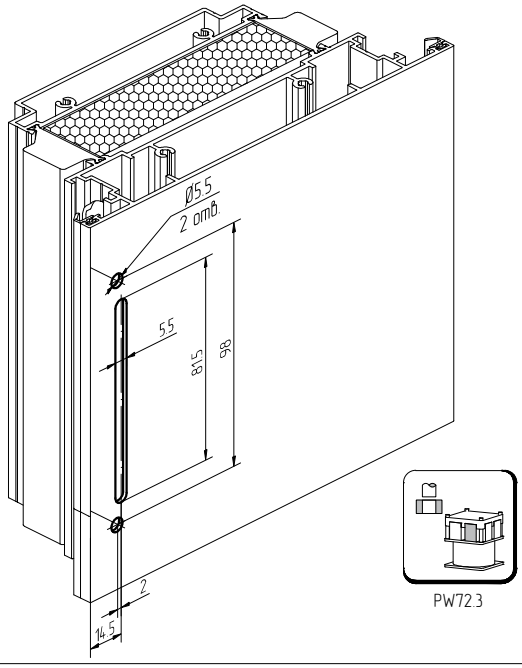


Ручка арт. 1112.00 с редуктором арт. 3113.50

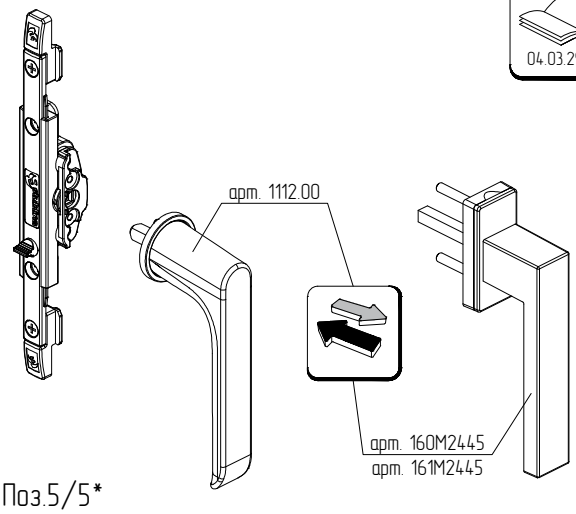


Поз.5/5*

Схема обработки тяги AYPC.C48.0612 под фурнитуру STUBLINA

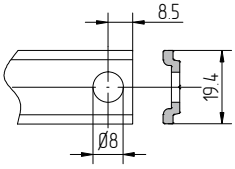


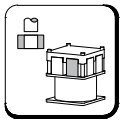

Петля STUBLINA
арт. 2022.00

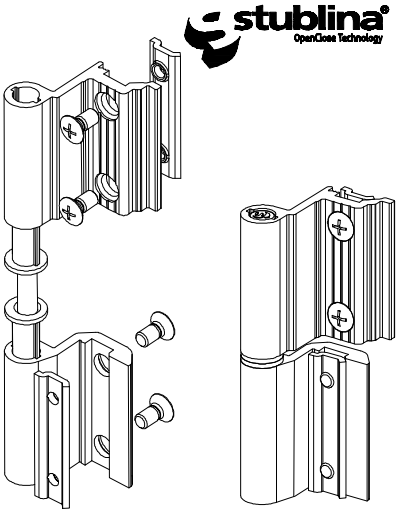

Поз.6

Элемент дополнительного запирания
арт. 4045.00

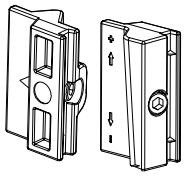

Поз.7

Комплект запорный
арт. 4003.00

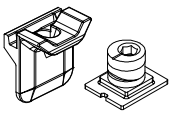

Поз.8

Комплект поворотного окна
4002.00

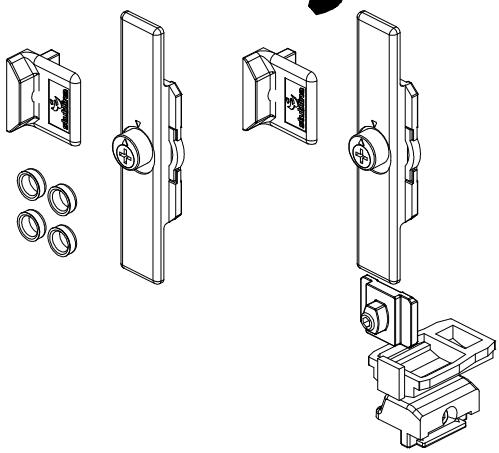

Поз.11

Ограничитель открывания OS1

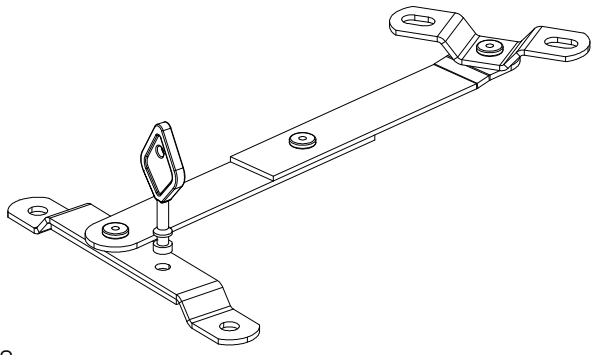

Поз.9

АЛЮТЕХ
ПРОФИЛЬНЫЕ СИСТЕМЫ

Обработка профиля под установку редуктора Stublina арт. 3113.50

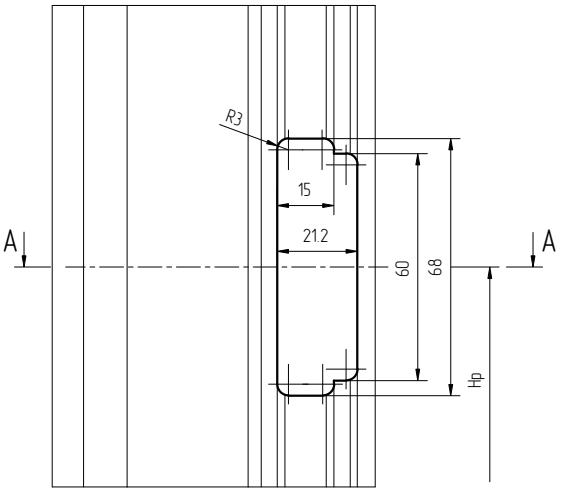


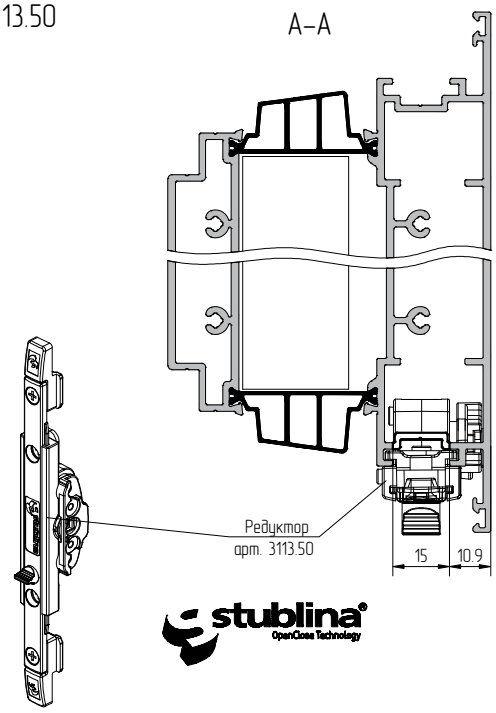


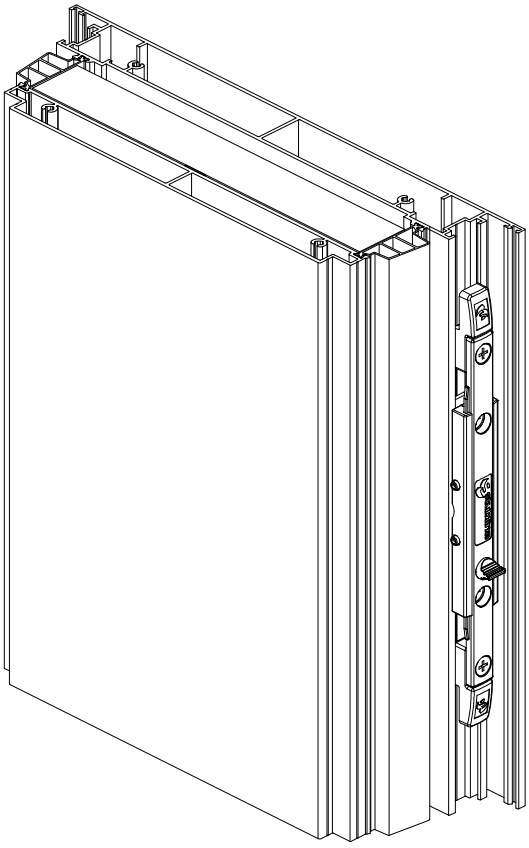

## Обработка профиля под установку ручки без розетки Stublina арт. 1112.00

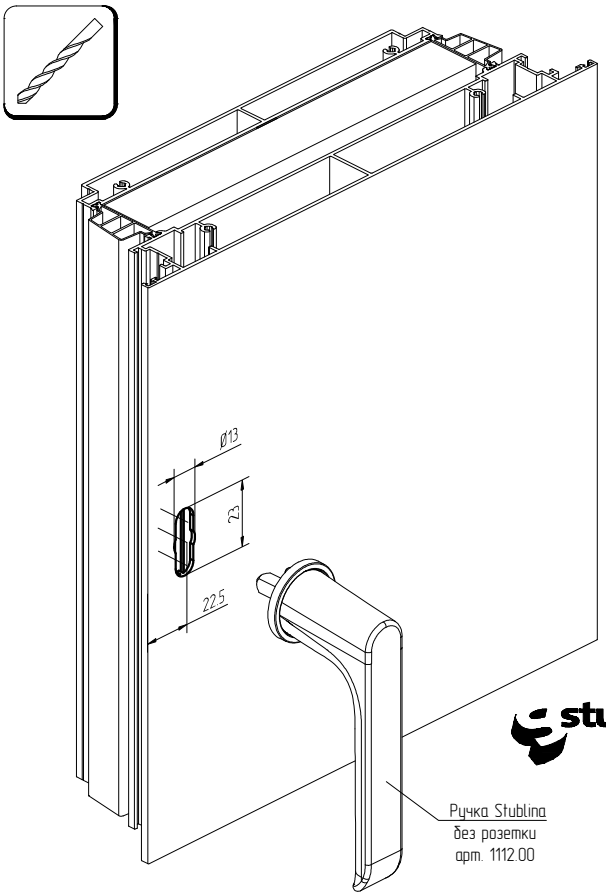


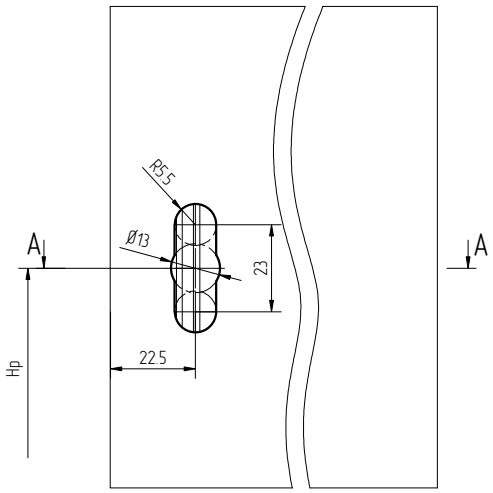


A–A

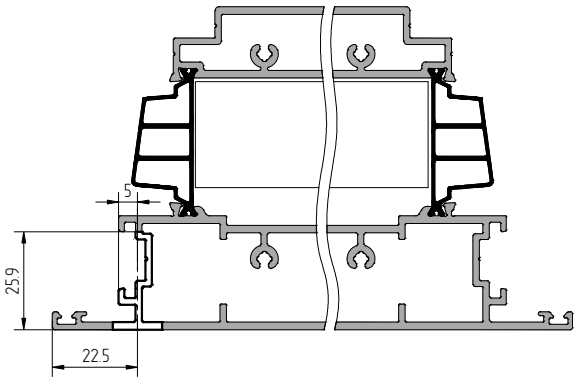


## Обработка профиля под установку ручки Dublin арт. 160M2445 / арт. 161M2445

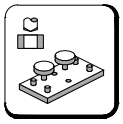

Roto
арт. 212155

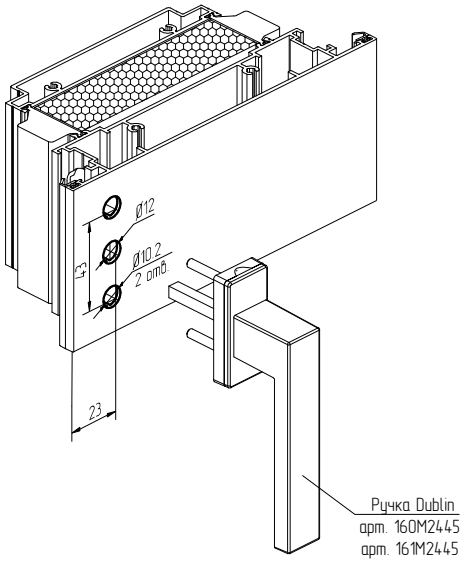


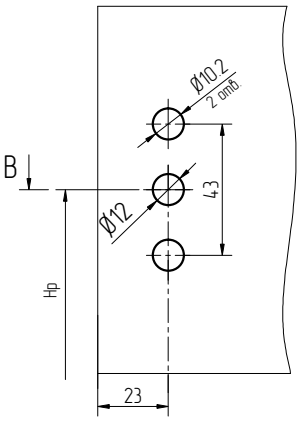


B–B

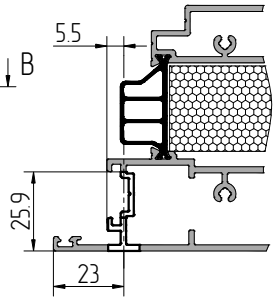

АЛЮТЕХ
ПРОФИЛЬНЫЕ СИСТЕМЫ

## Пример установки оконной фурнитуры STUBLINA на профиль вентиляционной створки 280 мм

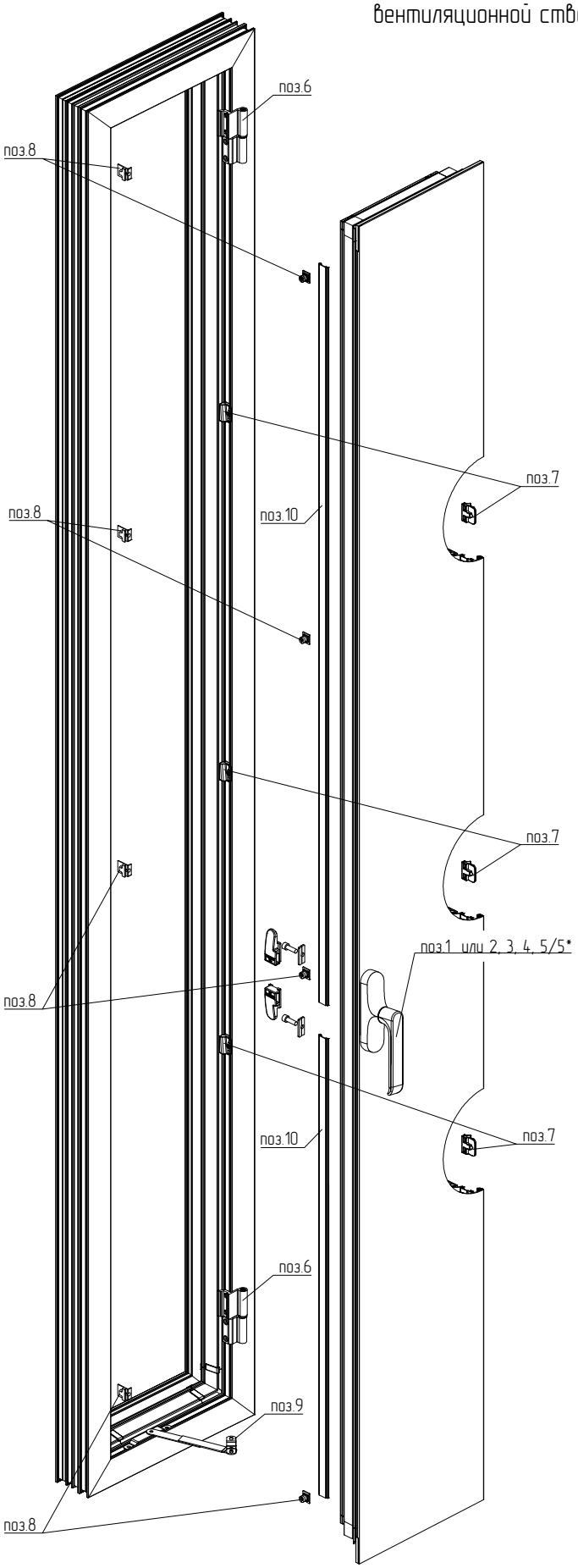


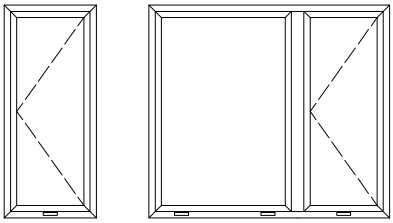

| Поз. | Наименование/ Артикул | Количество | Примечание |
|---|---|---|---|
| | Основной комплект | | |
| 1 | Ручка поворотная арт. 1002.00 (см. 04.03.27) | 1 | STUBLINA |
| 2 | Ручка арт. 1102.00 (см. 04.03.27) | 1 | STUBLINA |
| 3 | Ручка с ключом арт. 1104.00 (см. 04.03.27) | 1 | STUBLINA |
| 4 | Ручка арт. 1106.00 (см. 04.03.27) | 1 | STUBLINA |
| 5/5* | Ручка арт. 1112.00/160М2445/ 161М2445 с редуктором арт. 3113.50 (см. 04.03.27) | 1 | STUBLINA |
| 6 | Петля STUBLINA арт. 2022.00 (см. 04.03.28) | 2 | Комплект для 280 мм |
| 7 | Элемент дополнительного запирания арт. 4045.00 (см. 04.03.28) | см. 04.03.32** | STUBLINA |
| 8 | Комплект запорный арт. 4003.00 (см. 04.03.28) | см. 04.03.32 | STUBLINA |
| 10 | Профиль тяги AYPC.C48.0612 | см. 04.03.32 | |
| 11*** | Комплект поворотного окна 4002.00 (см. 04.03.28) | 1 | STUBLINA |
| | Дополнительная опция | | |
| 9 | Ограничитель открывания OS1 (код 13106900) (см. 04.03.28) | 1 | |

** Расположить:
в диапазоне высоты створки от 1301–1800 мм – 1 шт. напротив ручки,
в диапазоне высоты створки от 1801 до 2400 мм – 2 шт. напротив точек запирания z3 и z5 см. 04.03.32,
в диапазоне высоты створки от 2401 до 300 мм – 3 шт. напротив точек запирания z3, z4 и z5 см. 04.03.32.

*** Комплект поворотного окна 4002.00 применяется только с ручками арт. 1112.00, арт. 160М2445, арт. 161М2445 и редуктором арт. 3113.50

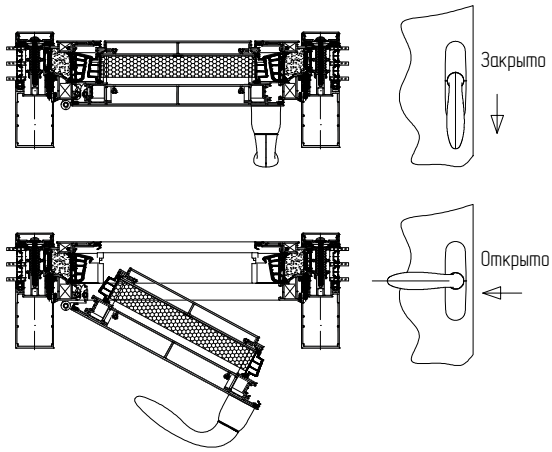

# Расчет тяг и точек запирания петель STUBLINA

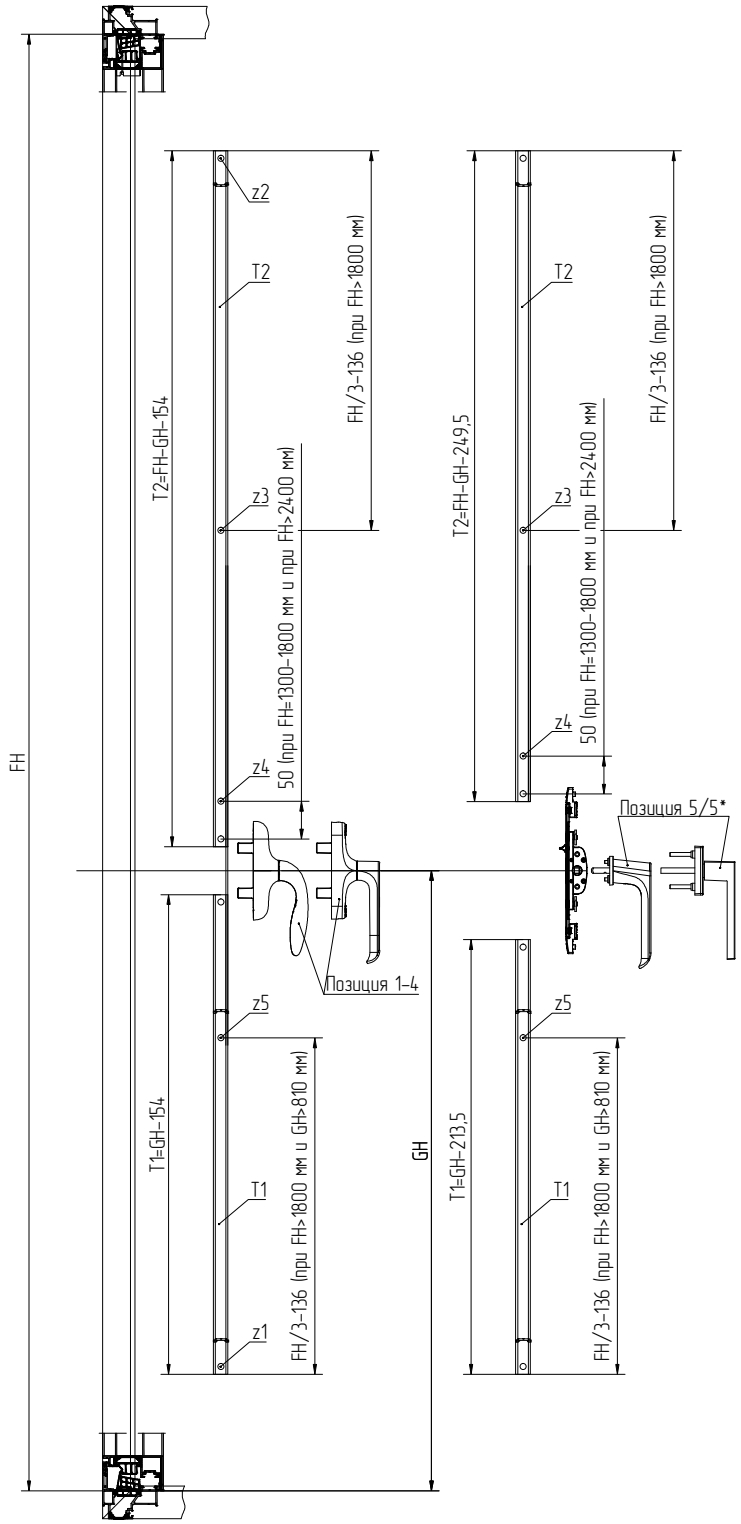


FH – высота створки
GH – высота до оси ручки (минимальная высота >150 мм)
T1 – длина тяги 1
T2 – длина тяги 2
Z1, Z2, Z3, Z4, Z5 – комплект точки запирания (запорный элемент на створке и ответная планка)

| Высота створки от 520 мм до 1300 мм | | |
|---|---|---|
| Позиция 1-4 (см. 04.03.27) | | |
| Точки запирания | Расположение ручки | Расчет тяг |
| 2 шт.<br>z1, z2 | ~FH/2 | T1=GH-154<br>T2=FH-GH-154 |
| Позиция 5/5* (см. 04.03.27) | | |
| Точки запирания | Расположение ручки | Расчет тяг |
| 2 шт.<br>z1, z2 | ~FH/2 | T1=GH-213.5<br>T2=FH-GH-249.5 |

| Высота створки от 1301 мм до 1800 мм | | |
|---|---|---|
| Позиция 1-4 (см. 04.03.27) | | |
| Точки запирания | Расположение ручки | Расчет тяг |
| 3 шт.<br>z1, z2, z4 | GH>235 | T1=GH-154<br>T2=FH-GH-154 |
| Позиция 5/5* (см. 04.03.27) | | |
| Точки запирания | Расположение ручки | Расчет тяг |
| 1 шт.<br>z4 | GH>292 | T1=GH-213.5<br>T2=FH-GH-249.5 |

| Высота створки от 1801 мм до 2400 мм | | |
|---|---|---|
| Позиция 1-4 (см. 04.03.27) | | |
| Точки запирания | Расположение ручки | Расчет тяг |
| 4 шт.<br>z1, z2, z3, z5 | GH>810 | T1=GH-154<br>T2=FH-GH-154 |
| Позиция 5/5* (см. 04.03.27) | | |
| Точки запирания | Расположение ручки | Расчет тяг |
| 2 шт.<br>z3, z5 | GH>810 | T1=GH-213.5<br>T2=FH-GH-249.5 |

| Высота створки от 2401 мм до 3000 мм | | |
|---|---|---|
| Позиция 1-4 (см. 04.03.27) | | |
| Точки запирания | Расположение ручки | Расчет тяг |
| 5 шт.<br>z1, z2, z3, z4, z5 | GH>810 | T1=GH-154<br>T2=FH-GH-154 |
| Позиция 5/5* (см. 04.03.27) | | |
| Точки запирания | Расположение ручки | Расчет тяг |
| 3 шт.<br>z3, z4, z5 | GH>810 | T1=GH-213.5<br>T2=FH-GH-249.5 |

АЛЮТЕХ ПРОФИЛЬНЫЕ СИСТЕМЫ

# Пример установки оконной фурнитуры STUBLINA на профиль вентиляционной створки 280 мм в горизонтальном исполнении

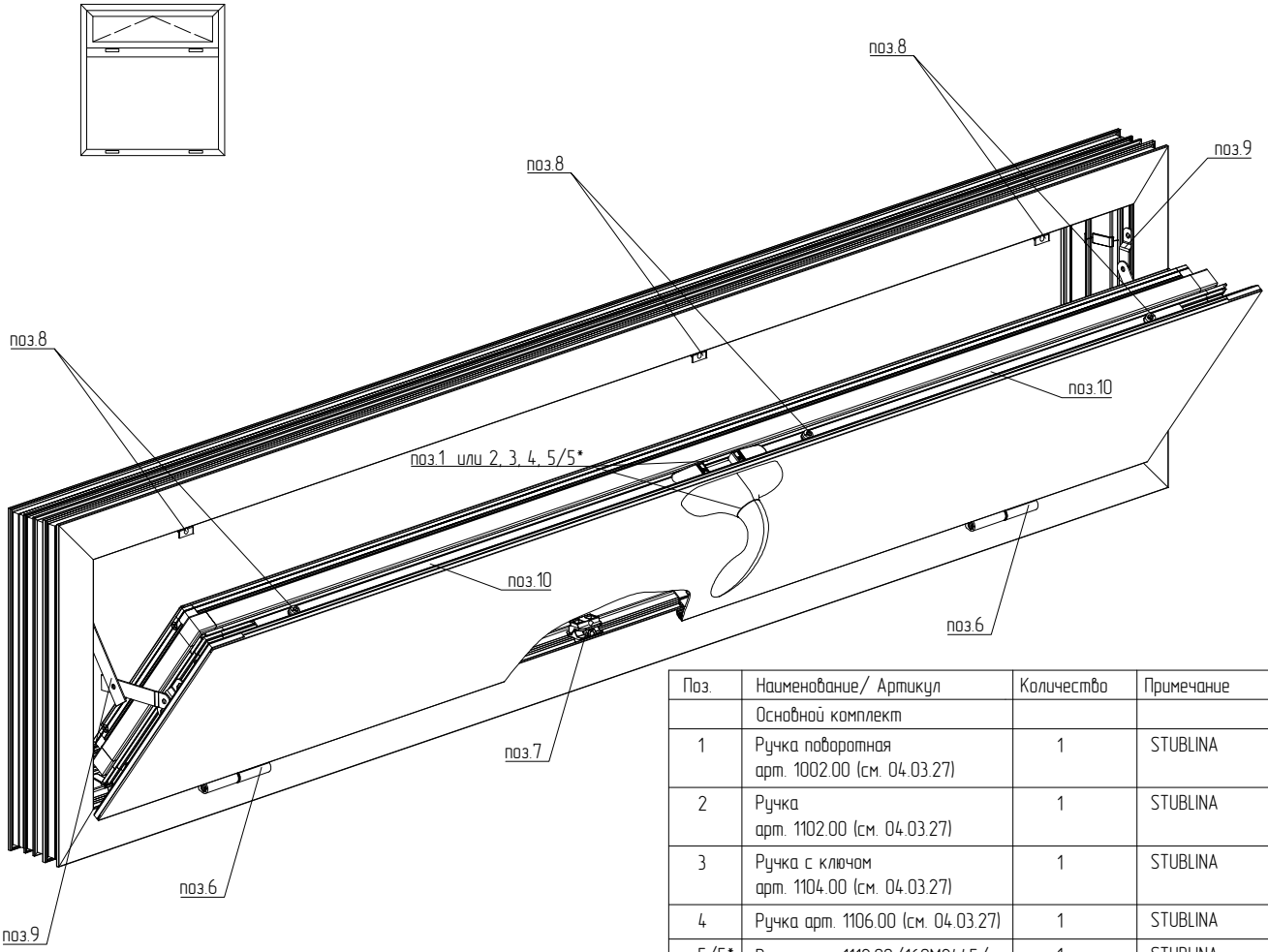


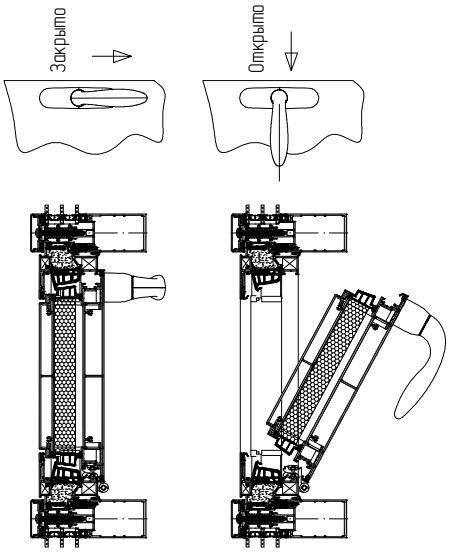


| Поз. | Наименование/ Артикул | Количество | Примечание |
|---|---|---|---|
| | Основной комплект | | |
| 1 | Ручка поворотная арт. 1002.00 (см. 04.03.27) | 1 | STUBLINA |
| 2 | Ручка арт. 1102.00 (см. 04.03.27) | 1 | STUBLINA |
| 3 | Ручка с ключом арт. 1104.00 (см. 04.03.27) | 1 | STUBLINA |
| 4 | Ручка арт. 1106.00 (см. 04.03.27) | 1 | STUBLINA |
| 5/5* | Ручка арт. 1112.00/160M2445/ 161M2445 с редуктором арт. 3113.50 (см. 04.03.27) | 1 | STUBLINA |
| 6 | Петля STUBLINA арт. 2022.00 (см. 04.03.28) | 2 | Комплект для 280 мм |
| 7 | Комплект дополнительного запирания арт. 4045.00 (см. 04.03.28) | см. 04.03.32** | STUBLINA |
| 8 | Комплект запорный арт. 4003.00 (см. 04.03.28) | см. 04.03.32 | STUBLINA |
| 10 | Профиль тяги AYPC.C48.0612 | см. 04.03.32 | |
| 11*** | Комплект поворотного окна 4002.00 (см. 04.03.28) | 1 | STUBLINA |
| | Дополнительная опция | | |
| 9 | Ограничитель открывания OS1 (код 13106900) (см. 04.03.28) | 2 | |

** Расположить:
в диапазоне ширины створки от 1301–1800 мм – 1 шт. напротив ручки,
в диапазоне ширины створки от 1801 до 2400 мм – 2 шт. напротив точек запирания z3 и z5 см. 04.03.32,
в диапазоне ширины створки от 2401 до 3000 мм – 3 шт. напротив точек запирания z3, z4 и z5 см. 04.03.32.

*** Комплект поворотного окна 4002.00 применяется только с ручками арт. 1112.00, арт. 160M2445, арт. 161M2445 и редуктором арт. 3113.50

Схема установки ограничителя открывания OS1

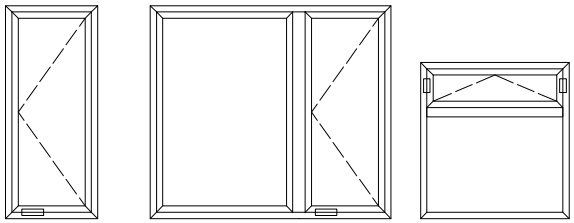

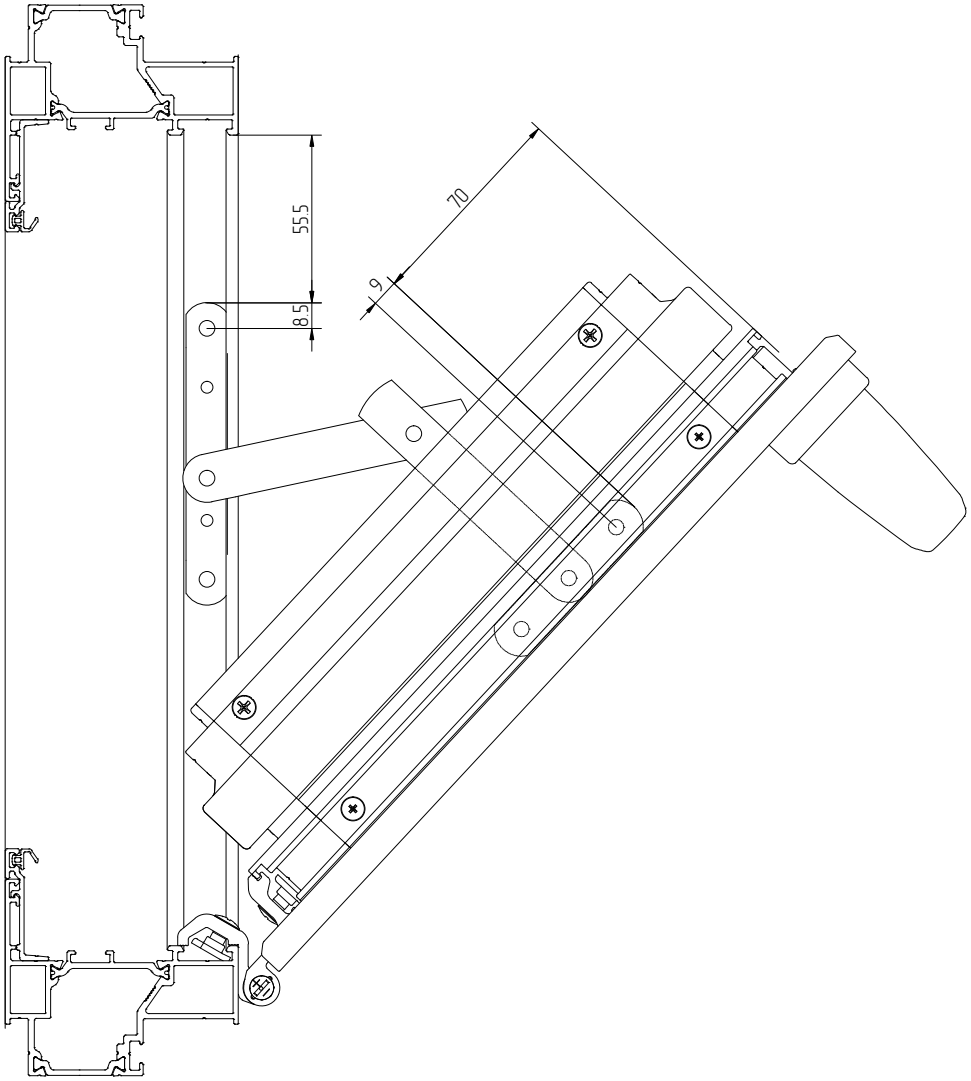

АЛЮТЕХ
ПРОФИЛЬНЫЕ СИСТЕМЫ

# Рекомендации по сборке рамы для вентиляционной створки и монтажу в проём

1. Нарезать раму и распорки

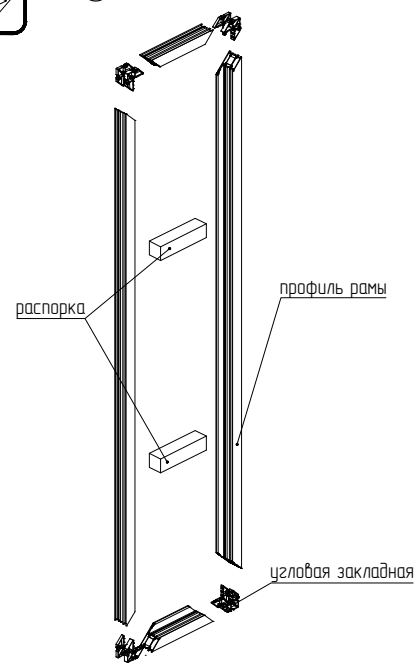


2. Собрать раму, угловые закладные и распорки

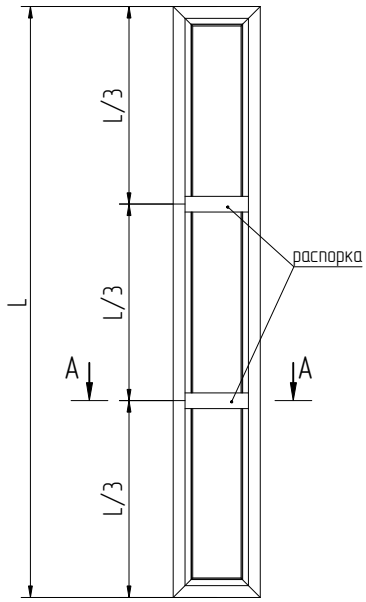


3. Зафиксировать раму с распорками с помощью струбцин

А–А

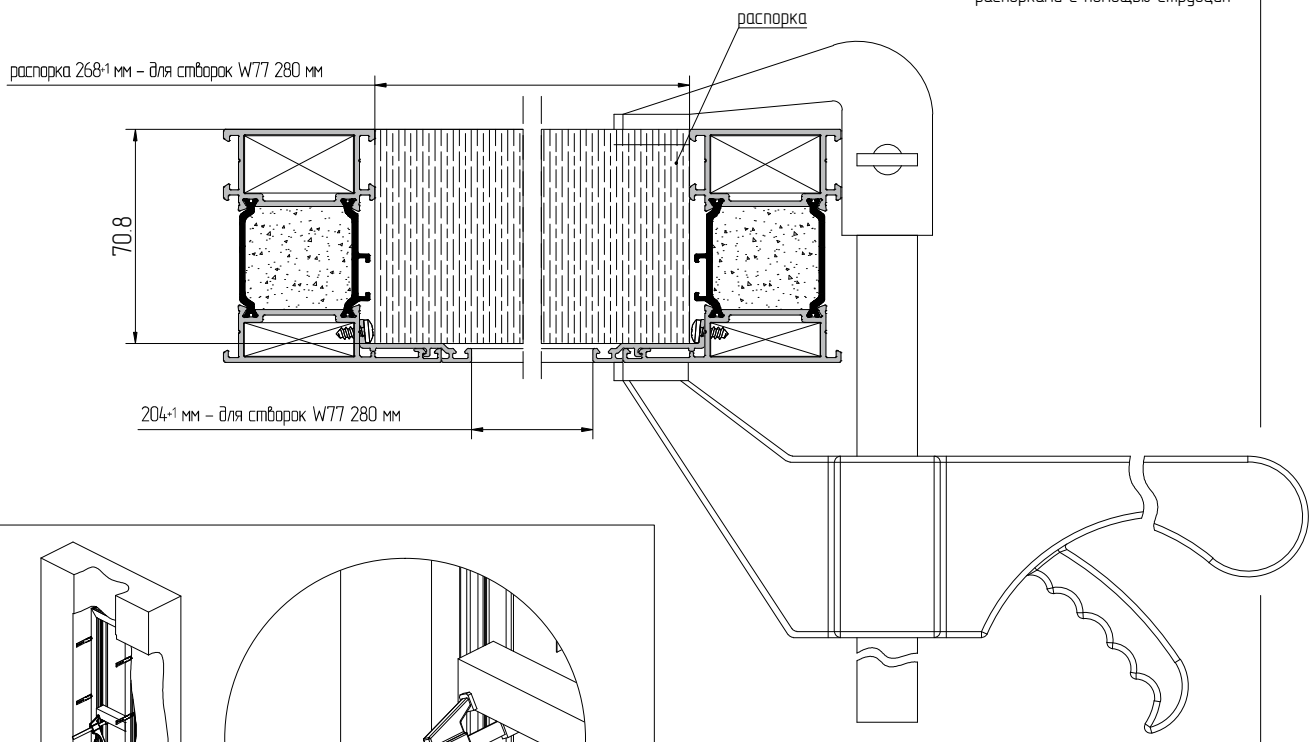


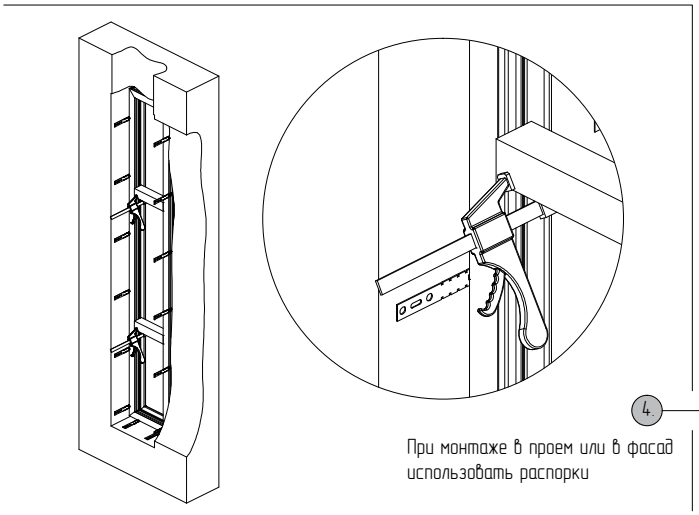

4. При монтаже в проем или в фасад использовать распорки

Пример расчета вентиляционной створки 280 мм встроенной в фасад с рамой AYPC.W77.3.0130, AYPC.W77.3.0131

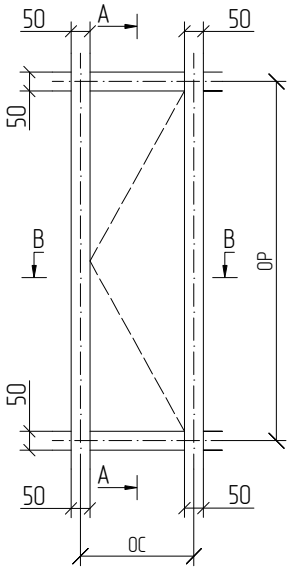


A–A

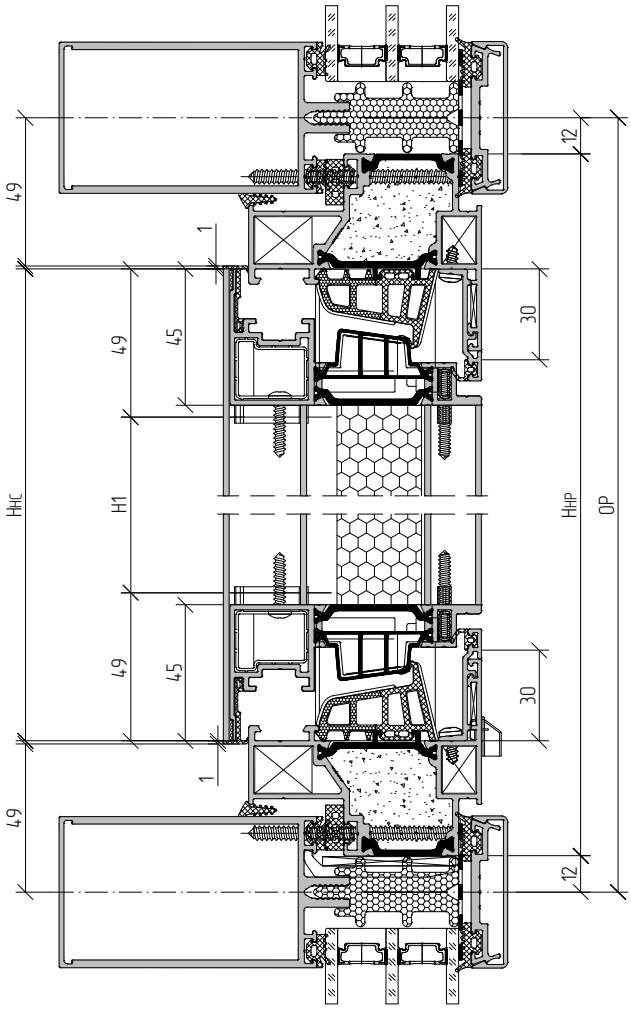


Данные по установке рам в фасад (уплотнители, винты самонарезающие, подкладки, дистанционные профили) представлены в подразделе "02.02 Таблица остекления" в разделе "Окна классические ALT W77W"

B–B

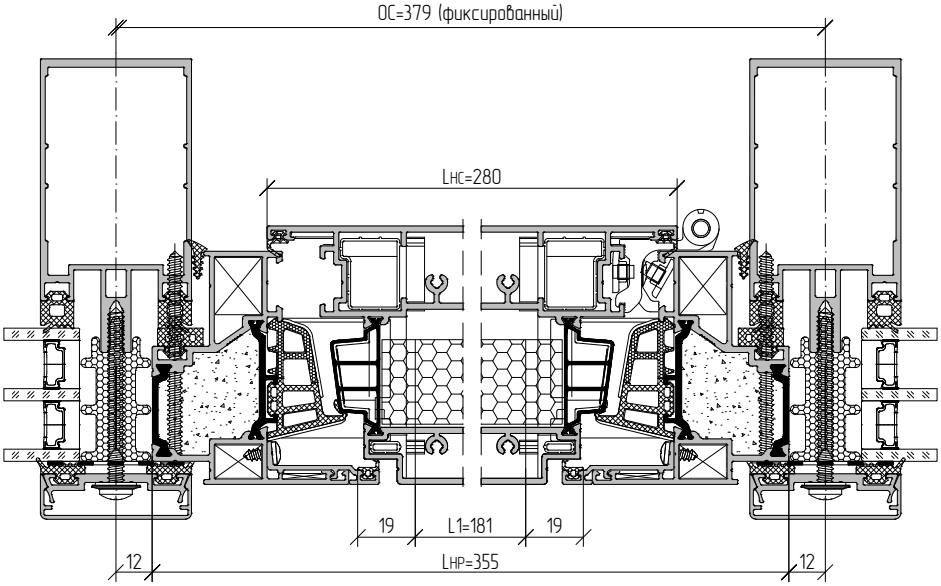

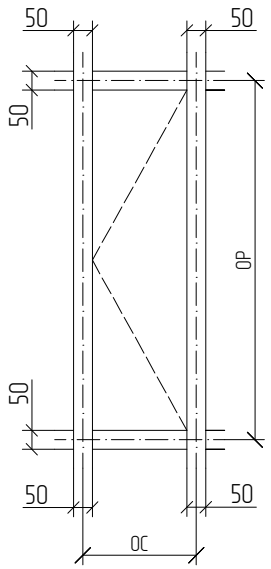


| Артикул | Наименование / Эскиз | 45° | L | 1... |
|---|---|---|---|---|
| Профиль | | | | |
| AYPC.W77.3.0130<br>AYPC.W77.3.0131 | Профиль рамы | 45-45 | LНР=355 | 2 |
| | | 45-45 | HНР=ОР-24 | 2 |
| AYPC.W77.3.0216<br>AYPC.W77.3.0217 | Профиль створки | 90-90 | HНС=ОР-100 | 1 |
| AYPC.W77.3.0218 | Профиль створки | 90-90 | 188 | 2 |
| AYPC.W62.0820 | Профиль доборный | 45-45 | 279** | 2 |
| | | 45-45 | HНР** | 2 |
| AYPC.W62.0607<br>(AYPC.C48.0612) | Профиль тяги | 90-90 | - | 1 |
| Комплектующие изделия | | | | |
| FRK98-280 | Манжета | - | - | 2 |
| FRK98 | Уплотнитель резиновый | створка 90-90 | (HНС-90)x2 | 1 |
| | | рама 90-90 | (HНС+159)x2 | 1 |
| FRK236 | Уплотнитель резиновый | по горизонтали 90-90 | L1=181 | 2 |
| | | по вертикали 90-90 | H1=HНС-98 | 2 |
| FRK237 | Уголок резиновый | - | - | 4 |
| AYPC.W62.0977 | Уголок резиновый | - | - | 4 |
| AYPC.W77.0903 | Уголок | - | - | 4 |
| AYPC.C48.0919M-01* | Комплект заглушки водоотвода с клапаном | - | - | 1 |
| AYPC.W62.0957 | Закладная угловая | - | - | 4 |
| AYPC.W62.0969-01 | Закладная угловая | - | - | 4 |
| AYPC.W62.0969-02 | Закладная угловая | - | - | 4 |
| 3,9x19-A2ISO14585 | Винт самонарезающий | - | - | 4 |
| 3,9x32-A2ISO14586 | Винт самонарезающий | - | - | 4 |
| 3,9x9,5-A2ISO14585 | Винт самонарезающий | - | - | HНС/250x2+4 |
| 5x10DIN6325D | Штифт | - | - | 16 |
| Остекление (только для створки AYPC.W77.3.0217) | | | | |
| Закаленное эмалированное стекло 6 мм | H2 / L2 | | L2=184 | |
| | | | H2=HНС-96.6 | |
| Лента B23F | | 90-90 | H2 | |

* возможен скрытый дренаж см. 04.03.05

** нарезать в размер совместно с рамой см. 04.03.01-04.03.04

АЛЮТЕХ ПРОФИЛЬНЫЕ СИСТЕМЫ

## Пример расчета вентиляционной створки 280 мм встроенной в фасад с рамой AYPC.W77.3.0132, AYPC.W77.3.0133

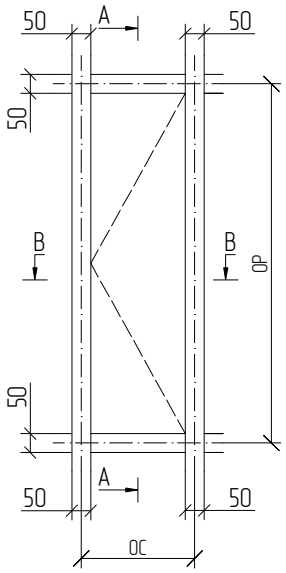


A–A

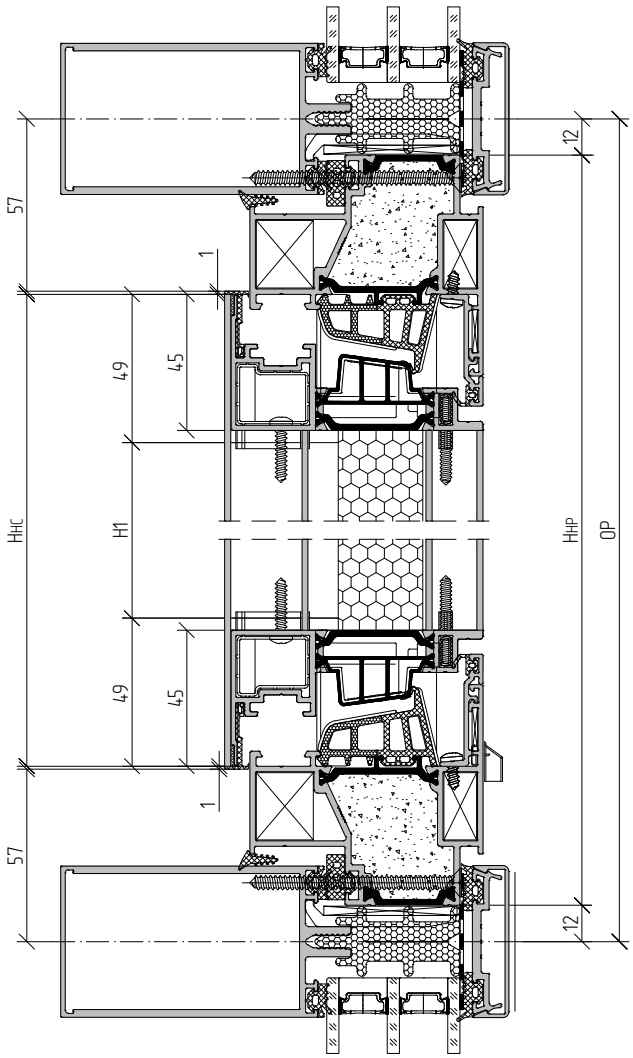


Данные по установке рам в фасад (уплотнители, винты самонарезающие, подкладки, дистанционные профили) представлены в подразделе "02.02 Таблица остекления" в разделе "Окна классические ALT W77W"

B–B

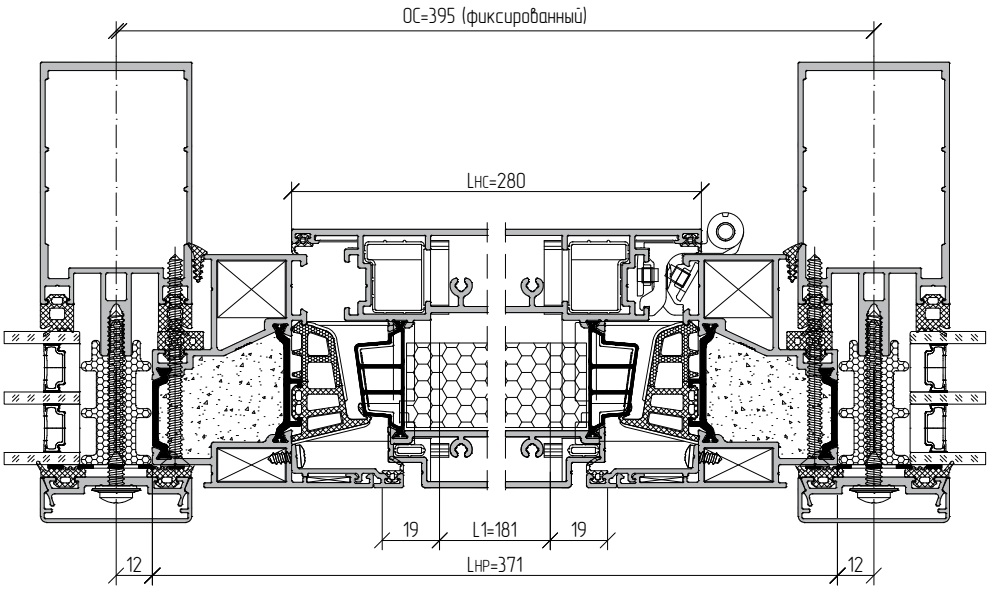

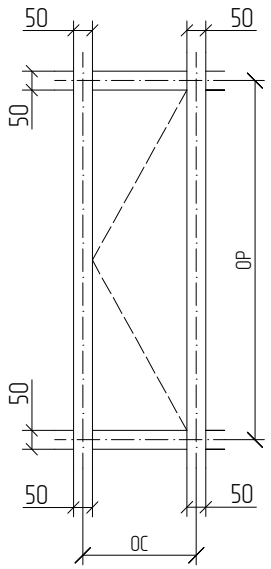


| Артикул | Наименование / Эскиз | 45° | L | 1... |
|---|---|---|---|---|
| Профиль | | | | |
| AYPC.W77.3.0132<br>AYPC.W77.3.0133 | Профиль рамы | 45-45 | LНР=371 | 2 |
| | | 45-45 | HНР=ОР-24 | 2 |
| AYPC.W77.3.0216<br>AYPC.W77.3.0217 | Профиль створки | 90-90 | HНС=ОР-116 | 1 |
| AYPC.W77.3.0218 | Профиль створки | 90-90 | 188 | 2 |
| AYPC.W62.0820 | Профиль доборный | 45-45 | 279** | 2 |
| | | 45-45 | HНР** | 2 |
| AYPC.W62.0607<br>(AYPC.C48.0612) | Профиль тяги | 90-90 | - | 1 |
| Комплектующие изделия | | | | |
| FRK98-280 | Манжета | - | - | 2 |
| FRK98 | Уплотнитель резиновый | створка 90-90 | (HНС-90)x2 | 1 |
| | | рама 90-90 | (HНС+159)x2 | 1 |
| FRK236 | Уплотнитель резиновый | по горизонтали 90-90 | L1=181 | 2 |
| | | по вертикали 90-90 | H1=HНС-98 | 2 |
| FRK237 | Уголок резиновый | - | - | 4 |
| AYPC.W62.0977 | Уголок резиновый | - | - | 4 |
| AYPC.W77.0903 | Уголок | - | - | 4 |
| AYPC.C48.0919M-01* | Комплект заглушки водоотвода с клапаном | - | - | 1 |
| AYPC.W62.0957 | Закладная угловая | - | - | 4 |
| AYPC.W62.0953-01 | Закладная угловая | - | - | 4 |
| AYPC.W62.0953-02 | Закладная угловая | - | - | 4 |
| 3,9x19-A2ISO14585 | Винт самонарезающий | - | - | 4 |
| 3,9x32-A2ISO14586 | Винт самонарезающий | - | - | 4 |
| 3,9x9,5-A2ISO14585 | Винт самонарезающий | - | - | HНС/250x2+4 |
| 5x10DIN6325D | Штифт | - | - | 16 |
| Остекление (только для створки AYPC.W77.3.0217) | | | | |
| Закаленное эмалированное стекло 6 мм | H2 / L2 | | L2=184 | |
| | | | H2=HНС-96.6 | |
| Лента B23F | | 90-90 | H2 | 3 |

* возможен скрытый дренаж см. 04.03.05

** нарезать в размер совместно с рамой см. 04.03.01-04.03.04

Пример расчета вентиляционной створки в оконной раме AYPC.W77.3.0102, AYPC.W77.3.0103

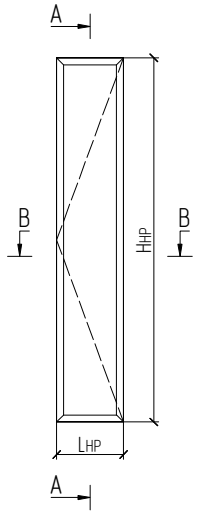


A–A

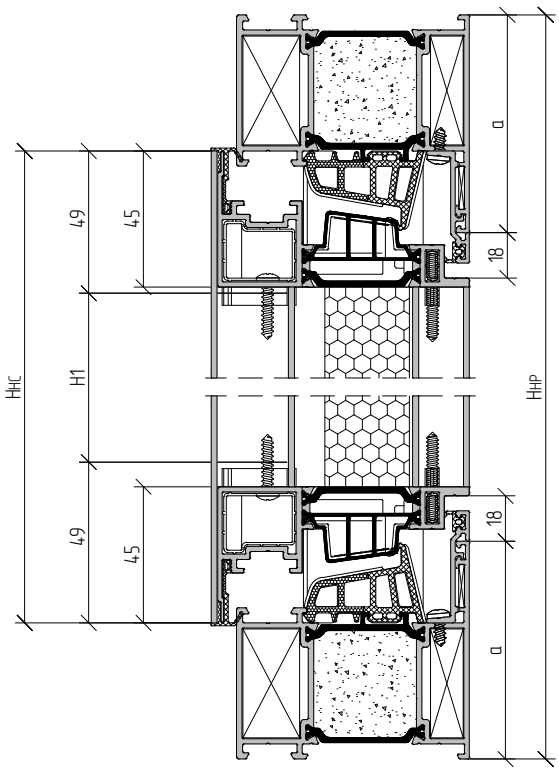


B–B

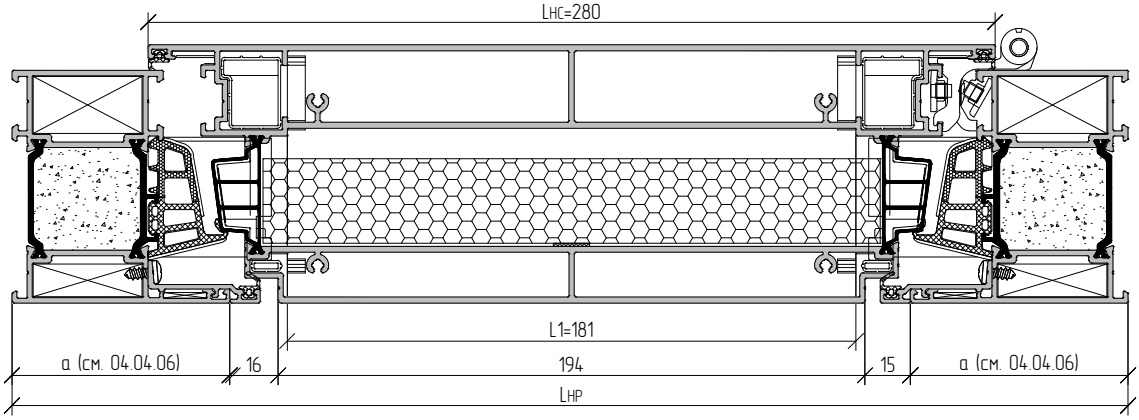

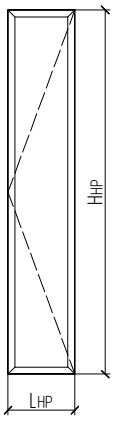


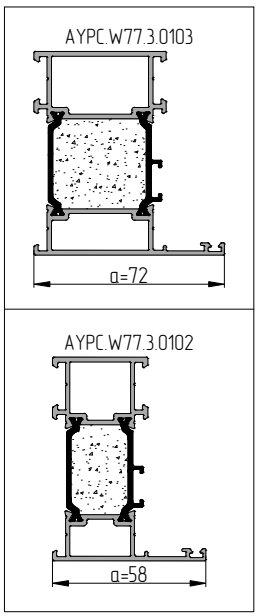


| Артикул | Наименование / Эскиз | 45° | L | 1... |
|---|---|---|---|---|
| Профиль | | | | |
| AYPC.W77.3.0102<br>AYPC.W77.3.0103 | Профиль рамы | 45-45 | Lнр=2xa+225 | 2 |
| | | 45-45 | Hнр | 2 |
| AYPC.W77.3.0216<br>AYPC.W77.3.0217 | Профиль створки | 90-90 | Hнс=Hнр-2xa+54 | 1 |
| AYPC.W77.3.0218 | Профиль створки | 90-90 | 188 | 2 |
| AYPC.W62.0820 | Профиль доборный | 45-45 | 279** | 2 |
| | | 45-45 | Hнр** | 2 |
| AYPC.W62.0607<br>(AYPC.C48.0612) | Профиль тяги | 90-90 | - | 1 |
| Комплектующие изделия | | | | |
| FRK98-280 | Манжета | - | - | 2 |
| FRK98 | Уплотнитель резиновый | створка 90-90 | (Hнс-90)x2 | 1 |
| | | рама 90-90 | (Hнс+159)x2 | 1 |
| FRK236 | Уплотнитель резиновый | по горизонтали 90-90 | L1=181 | 2 |
| | | по вертикали 90-90 | H1=Hнс-98 | 2 |
| FRK237 | Уголок резиновый | - | - | 4 |
| AYPC.W62.0977 | Уголок резиновый | - | - | 4 |
| AYPC.W77.0903 | Уголок | - | - | 4 |
| AYPC.C48.0919M-01* | Комплект заглушки водоотвода с клапаном | - | - | 1 |
| AYPC.W62.0957 | Закладная угловая | - | - | 4 |
| AYPC.W62.0953-01<br>AYPC.W62.0954-02 | Закладная угловая | - | - | 4 |
| AYPC.W62.0953-02<br>AYPC.W62.0954-03 | Закладная угловая | - | - | 4 |
| 3,9x19-A2ISO14585 | Винт самонарезающий | - | - | 4 |
| 3,9x32-A2ISO14586 | Винт самонарезающий | - | - | 4 |
| 3,9x9,5-A2ISO14585 | Винт самонарезающий | - | - | Hнс/250x2+4 |
| 5x10DIN6325D | Штифт | - | - | 16 |
| Остекление (только для створки AYPC.W77.3.0217) | | | | |
| Закаленное эмалированное стекло 6 мм | H2 / L2 | | L2=184 | |
| | | | H2=Hнс-96.6 | |
| Лента B23F | | 90-90 | H2 | 3 |

* возможен скрытый дренаж см. 04.03.05

** нарезать в размер совместно с рамой см. 04.03.01-04.03.04

Пример расчета вентиляционной створки в оконном блоке с импостом

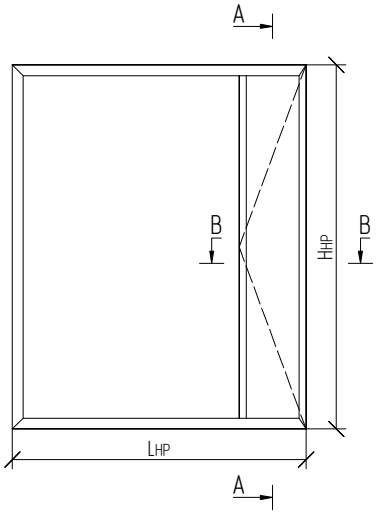


A–A

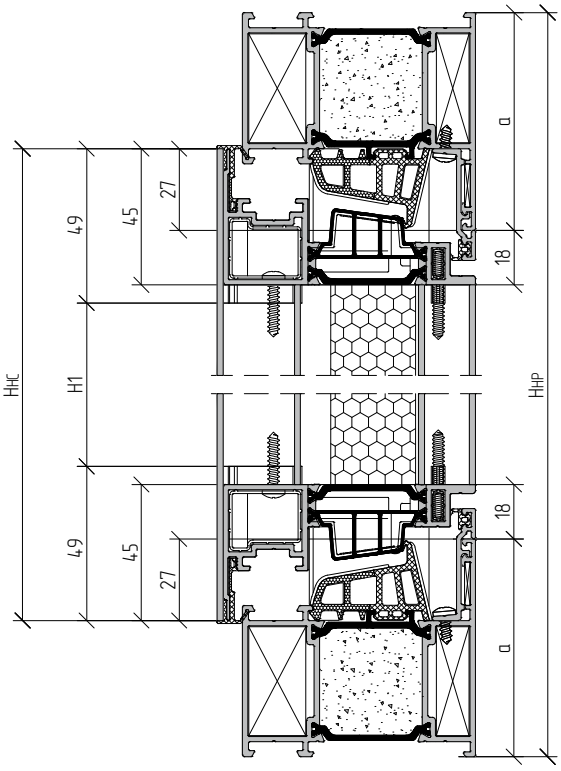


B–B

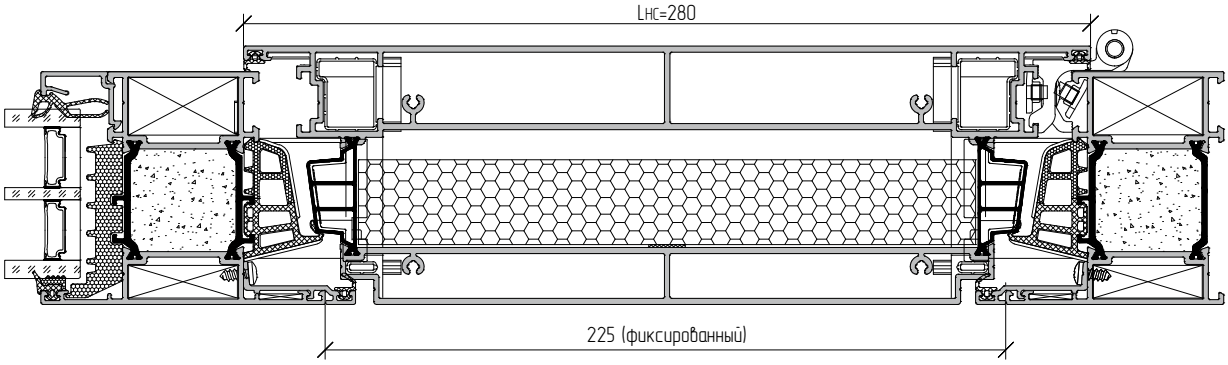

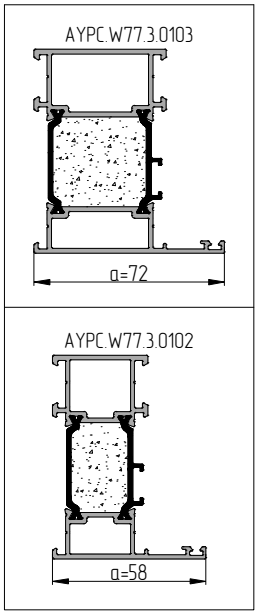


| Артикул | Наименование / Эскиз | 45° | L | 1... |
|---|---|---|---|---|
| Профиль | | | | |
| AYPC.W77.3.0216<br>AYPC.W77.3.0217 | Профиль створки | 90–90 | Ннс=Ннр–2xa+54 | 1 |
| AYPC.W77.3.0218 | Профиль створки | 90–90 | 188 | 2 |
| AYPC.W62.0820 | Профиль доборный | 45–45 | 279 | 2 |
| | | со стороны импоста 45–45 | (Ннр–2xa)+54 | 1 |
| | | со стороны рамы 45–45 | Ннр** | 1 |
| AYPC.W62.0607<br>(AYPC.C48.0612) | Профиль тяги | 90–90 | – | 1 |
| Комплектующие изделия | | | | |
| FRK98–280 | Манжета | – | – | 2 |
| FRK98 | Уплотнитель резиновый | створка 90–90 | (Ннс–90)x2 | 1 |
| | | рама 90–90 | (Ннс+159)x2 | 1 |
| FRK236 | Уплотнитель резиновый | по горизонтали 90–90 | L1=181 | 2 |
| | | по вертикали 90–90 | H1=Ннс–98 | 2 |
| FRK237 | Уголок резиновый | – | – | 4 |
| AYPC.W62.0977 | Уголок резиновый | – | – | 4 |
| AYPC.W77.0903 | Уголок | – | – | 4 |
| AYPC.C48.0919M–01* | Комплект заглушки водоотвода с клапаном | – | – | 1 |
| 3,9x19–A2ISO14585 | Винт самонарезающий | – | – | 4 |
| 3,9x32–A2ISO14586 | Винт самонарезающий | – | – | 4 |
| 3,9x9,5–A2ISO14585 | Винт самонарезающий | – | – | Ннс/250x2+4 |
| Остекление (только для створки AYPC.W77.3.0217) | | | | |
| Закаленное эмалированное стекло 6 мм | H2 / L2 | | L2=184 | |
| | | | H2=Ннс–96.6 | |
| Лента B23F | | 90–90 | H2 | 3 |

* возможен скрытый дренаж см. 04.03.05

** нарезать в размер совместно с рамой см. 04.03.01–04.03.04

Расчет оконного блока представлен в подразделе "02.05. Примеры расчетов типовых конструкций" в разделе "Окна классические ALT W77W".
Последовательность сборки см. 04.03.02.
При расчете учитывать фиксированный размер между рамой и импостом 225 мм.

АЛЮТЕХ
АЛЮМИНИЕВЫЕ
ПРОФИЛЬНЫЕ СИСТЕМЫ

# ТИПОВЫЕ УЗЛЫ ПРИМЫКАНИЯ

# Типовые узлы примыкания оконных блоков

## Боковой узел крепления W77W к проемам с четвертью

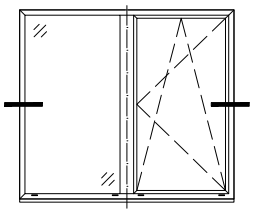

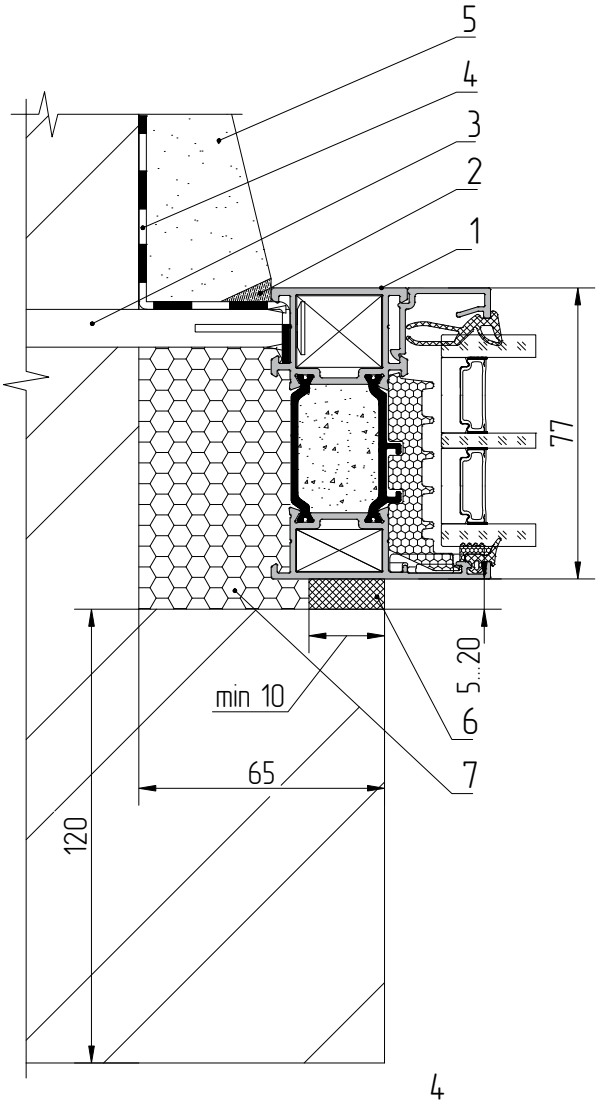


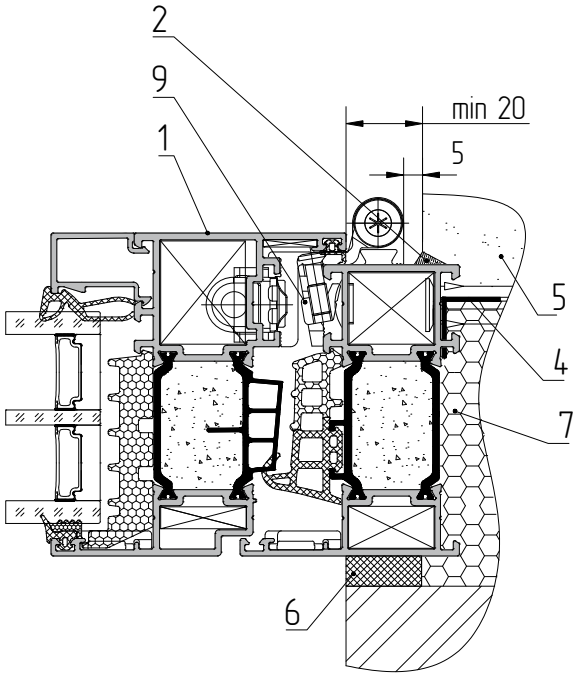


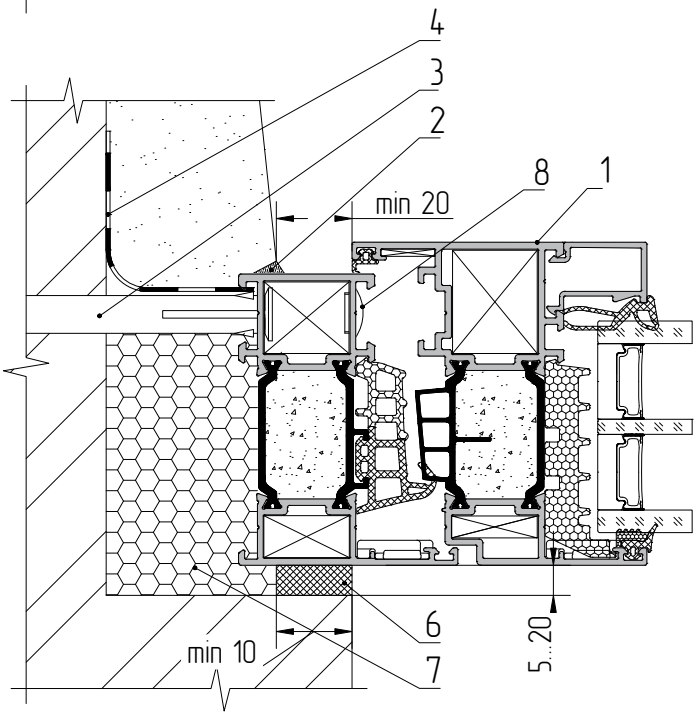


1 – Оконный блок
2 – Силиконовый герметик
3 – Анкерное устройство (рамный анкер Ø8 мм)
4 – Пароизоляционная самоклеящиеся лента (пароизоляционный герметик)
5 – Внутренний откос (штукатурный раствор)
6 – Изоляционная саморасширяющаяся паропроницаемая лента (ПСУЛ);
7 – Пенный утеплитель
8 – Заглушка декоративная
9 – Петля

При установке оконных блоков в четвертные проемы рекомендуемый заход за четверть коробки оконного блока должен быть не менее 10 мм

# Типовые узлы примыкания оконных блоков

## Верхний узел крепления W77W к проемам с четвертью

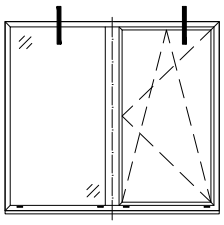

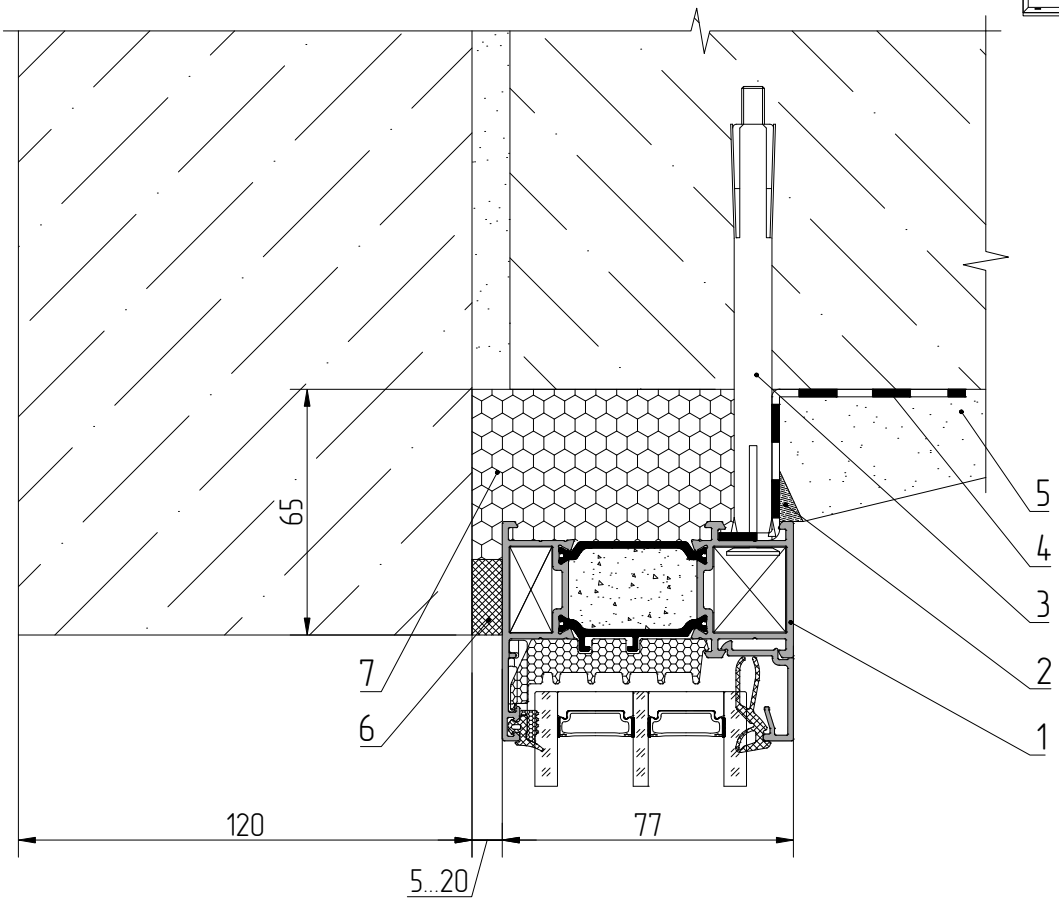


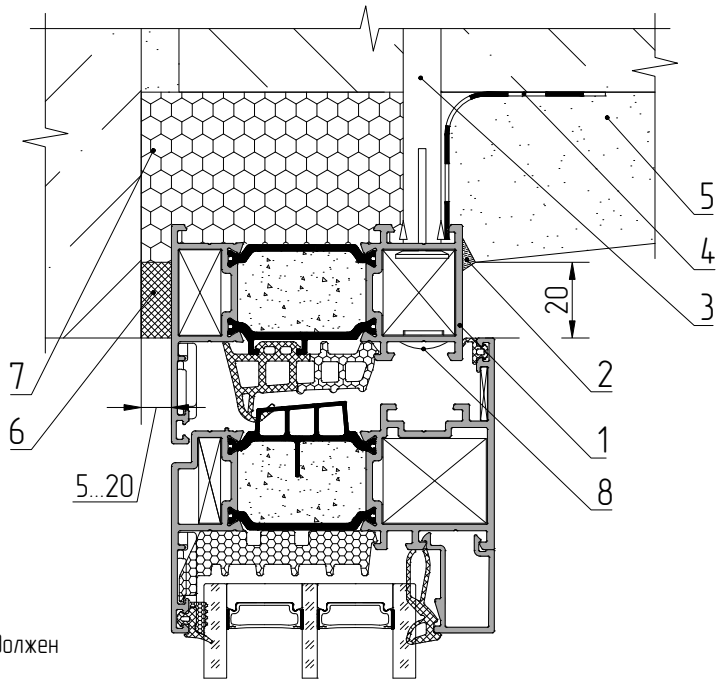


1 – Оконный блок
2 – Силиконовый герметик
3 – Анкерное устройство (рамный анкер Ø8 мм)
4 – Пароизоляционная самоклеящиеся лента (пароизоляционный герметик)
5 – Внутренний откос (штукатурный раствор)
6 – Изоляционная саморасширяющаяся паропроницаемая лента (ПСУЛ);
7 – Пенный утеплитель
8 – Заглушка декоративная

При установке оконных блоков в четвертные проемы рекомендуемый заход за четверть коробки оконного блока должен быть не менее 10 мм

АЛЮТЕХ
ПРОФИЛЬНЫЕ СИСТЕМЫ

# Типовые узлы примыкания оконных блоков

## Нижний узел крепления W77W к проемам с четвертью

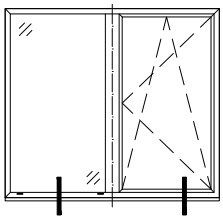

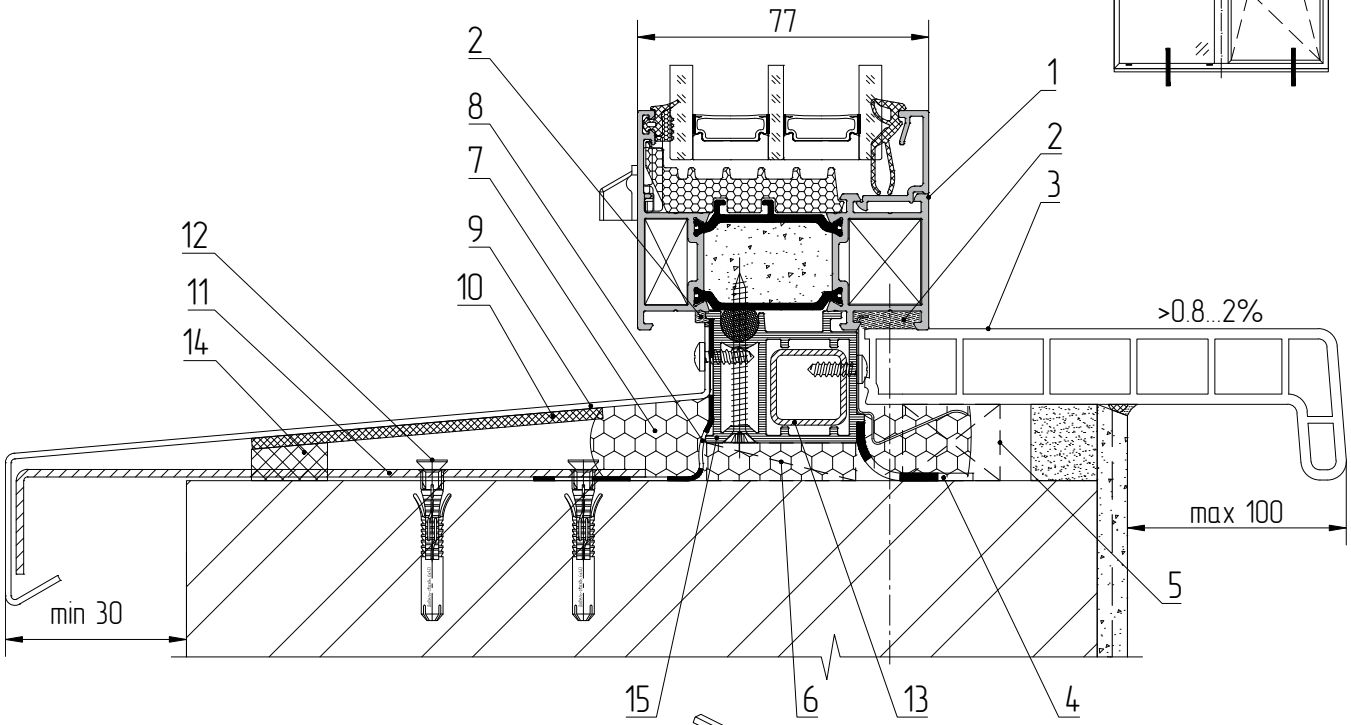


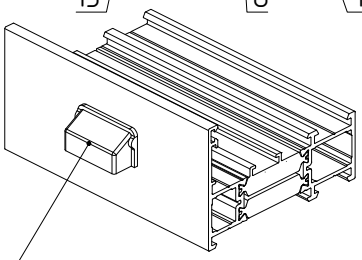

Видимый дренаж
AYPC.C48.0919M-01

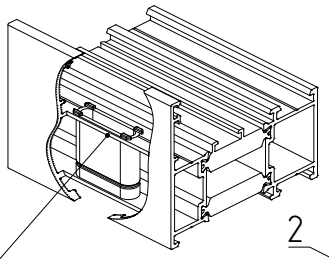

Скрытый дренаж
AYPC.W62.0945

1 – Оконный блок
2 – Силиконовый герметик
3 – Доска подоконная (показно условно)
4 – Пароизоляционная самоклеящиеся лента (пароизоляционный герметик)
5 – Опорный брусок
6 – Опорная колодка
7 – Пенный утеплитель
8 – Гидроизоляционная паропроницаемая лента (паропроницаемый герметик)
9 – Отлив
10 – Шумопоглащающая подкладка
11 – Кронштейн (костыль) отлива
12 – Распорный анкер
13 – Труба 20х20х2
14 – ПСУЛ
15 – Профиль адаптера AYPC.W72.0921

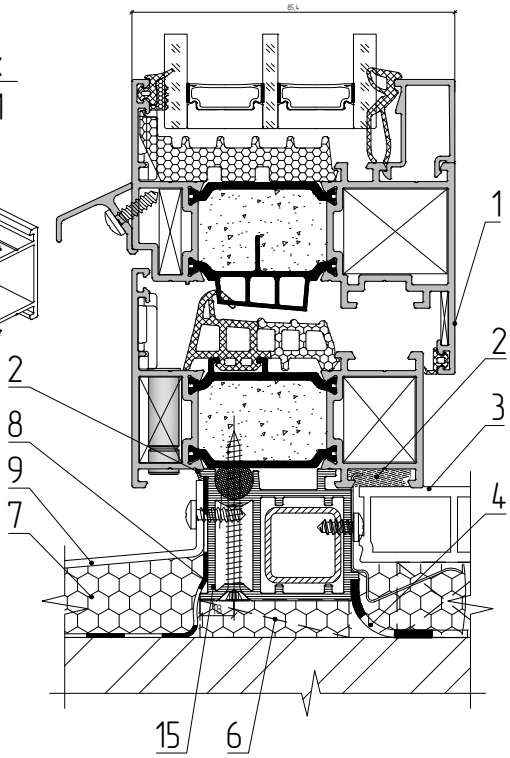


При ширине отлива более 150 мм и ширине оконного проема более 900 мм отлив дополнительно крепят к металлическим кронштейнам (костылям), а кронштейны — к низу оконного проема распорными дюбелями.

Напуск отлива на фасад в зависимости от региона строительства (от 50 до 70мм, для Республики Беларусь)

На поверхность проема под отливом наносится цементно-песчаная стяжка или пенный утеплитель.

# Типовые узлы примыкания оконных блоков

## Боковой узел крепления W77W+W77VS к проемам без четверти

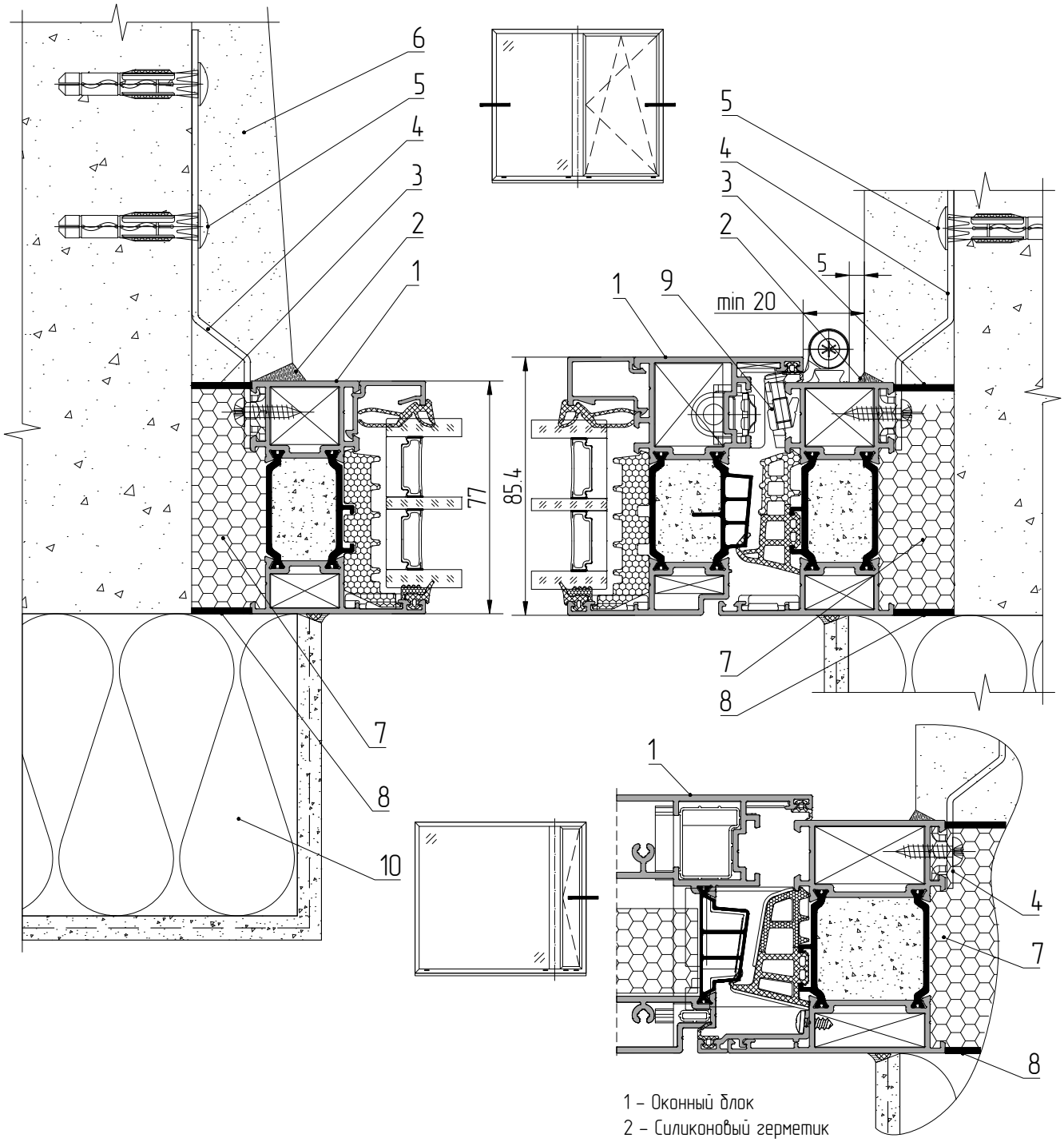


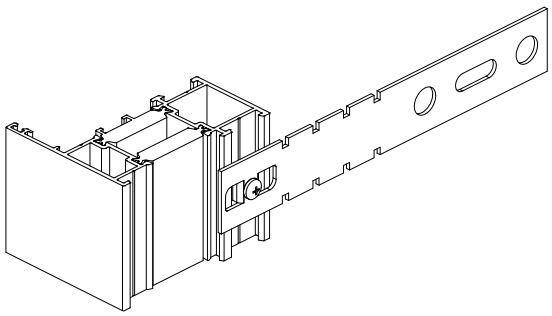

1 – Оконный блок
2 – Силиконовый герметик
3 – Пароизоляционная самоклеящиеся лента (пароизоляционный герметик)
4 – Пластина монтажная AYPC.W62.0940 (0940-01)
5 – Распорный анкер (min Ø6x60)
6 – Внутренний откос (штукатурный раствор)
7 – Пенный утеплитель
8 – Гидроизоляционная паропроницаемая лента (паропроницаемый герметик)
9 – Петля
10 – Система утепления

# Типовые узлы примыкания оконных блоков

## Верхний узел крепления W77W к проемам без четверти

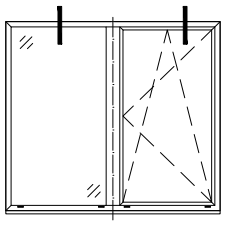

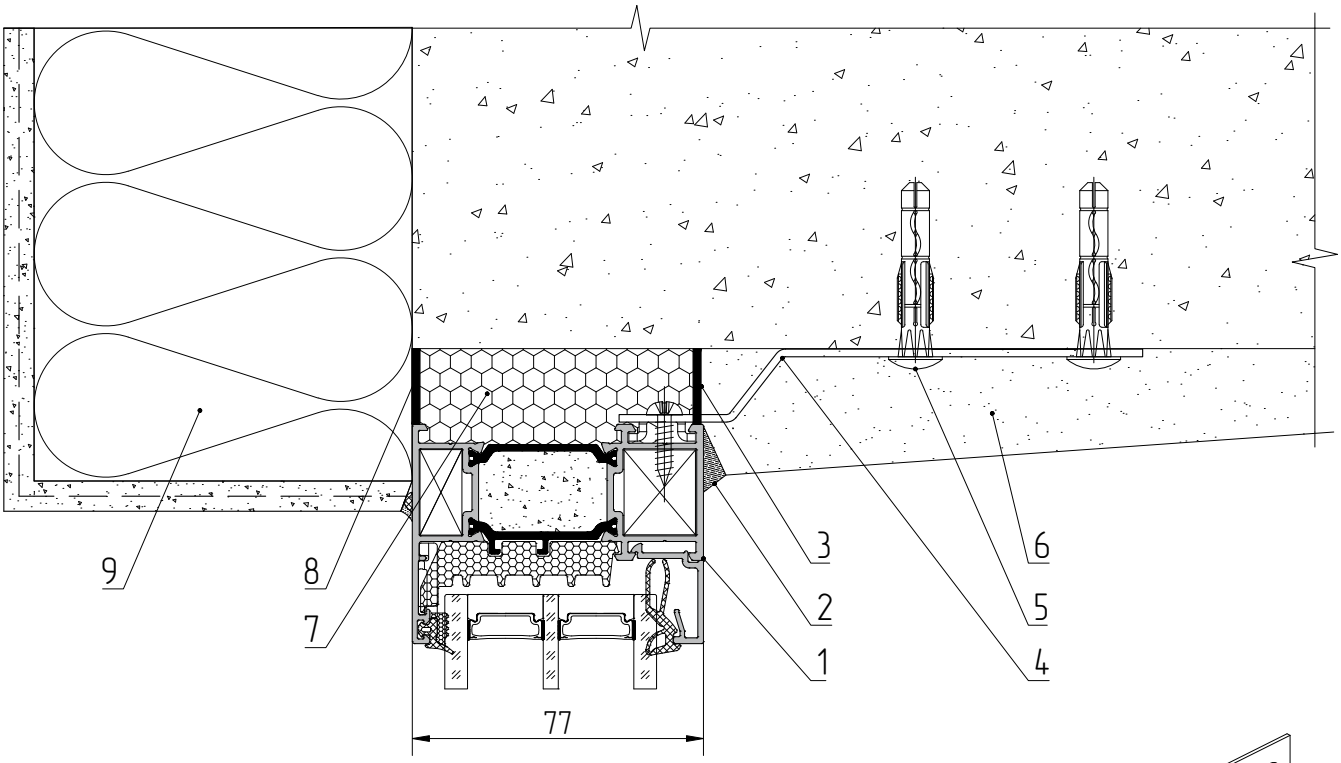


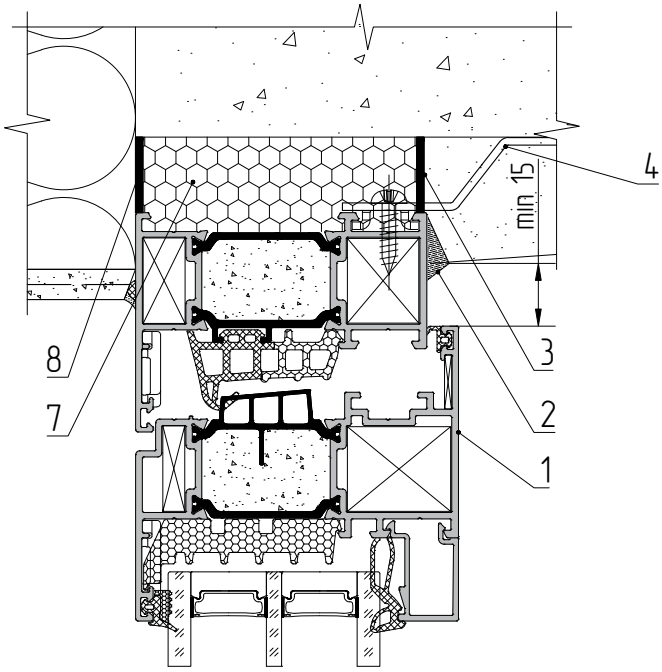


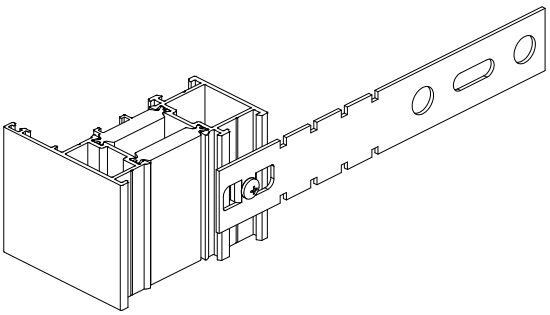

1 – Оконный блок
2 – Силиконовый герметик
3 – Пароизоляционная самоклеящиеся лента (пароизоляционный герметик)
4 – Пластина монтажная AYPC.W62.0940 (0940-01)
5 – Распорный анкер (min Ø6x60)
6 – Внутренний откос (штукатурный раствор)
7 – Пенный утеплитель
8 – Гидроизоляционная паропроницаемая лента (паропроницаемый герметик)
9 – Система утепления

# Типовые узлы примыкания оконных блоков

## Нижний узел крепления W77W к проемам без четверти

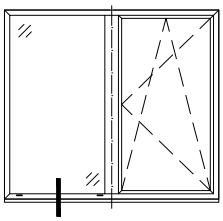

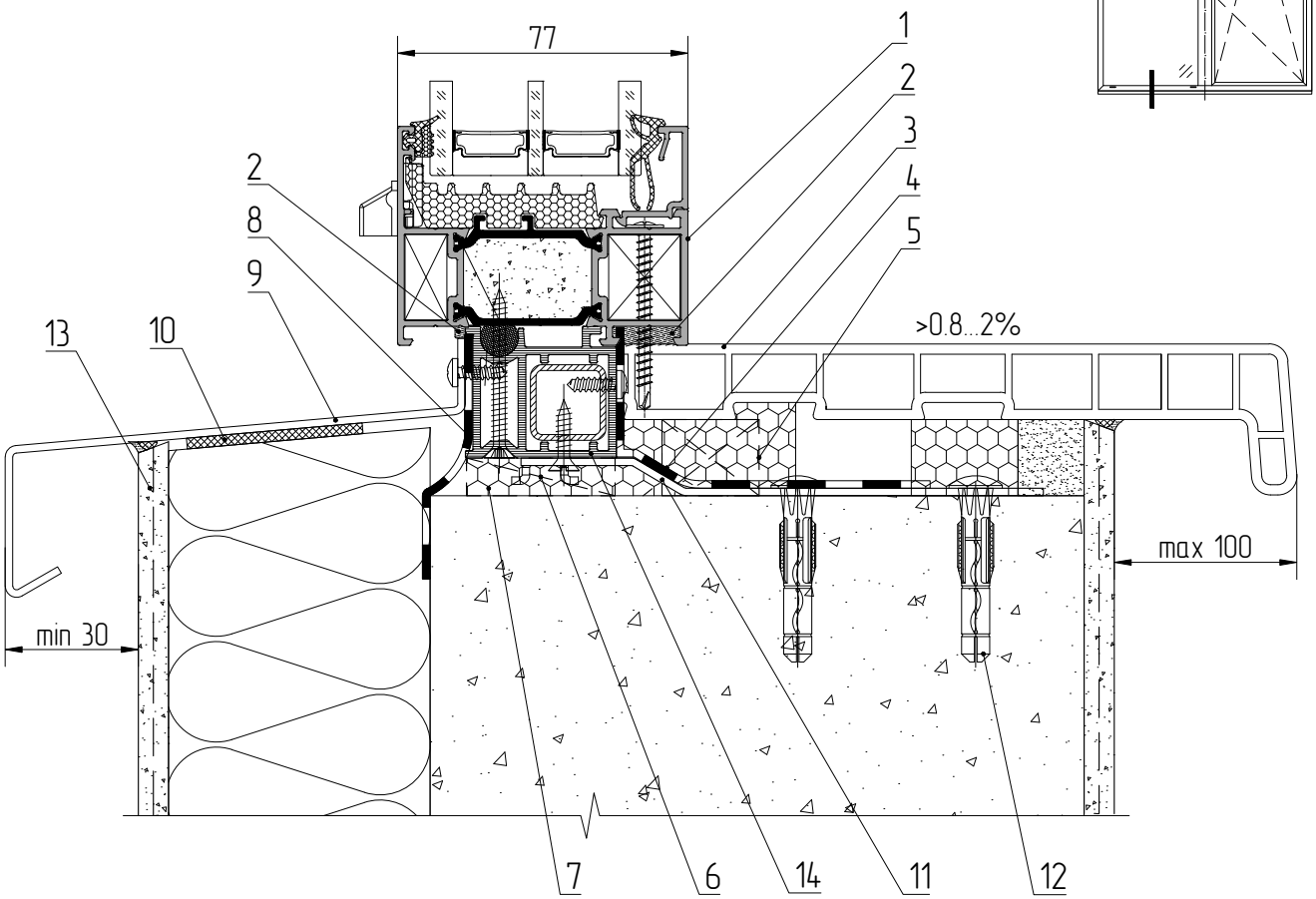


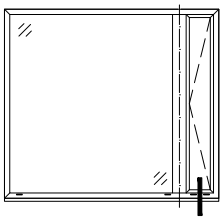

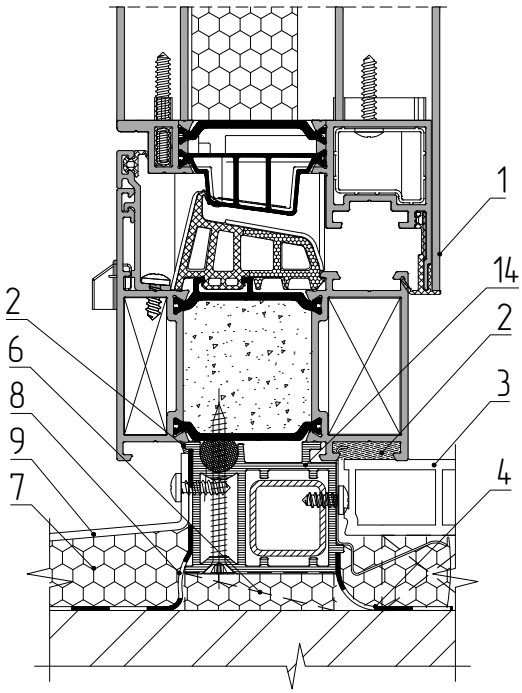


1 – Оконный блок
2 – Силиконовый герметик
3 – Доска подоконная (показно условно)
4 – Пароизоляционная самоклеящиеся лента (пароизоляционный герметик)
5 – Опорный брусок
6 – Опорная колодка
7 – Пенный утеплитель
8 – Гидроизоляционная паропроницаемая лента (паропроницаемый герметик)
9 – Отлив
10 – Монтажный клей
11 – Пластина монтажная AYPC.W62.0940 (0940-01)
12 – Распорный анкер (min Ø6x60)
13 – Система утепления
14 – Профиль адаптера AYPC.W72.0921

Напуск отлива на фасад в зависимости от региона строительства (от 50 до 70мм, для Республики Беларусь)

# Типовые узлы примыкания оконных блоков

## Боковой узел крепления W77W+JB к проемам с четвертью

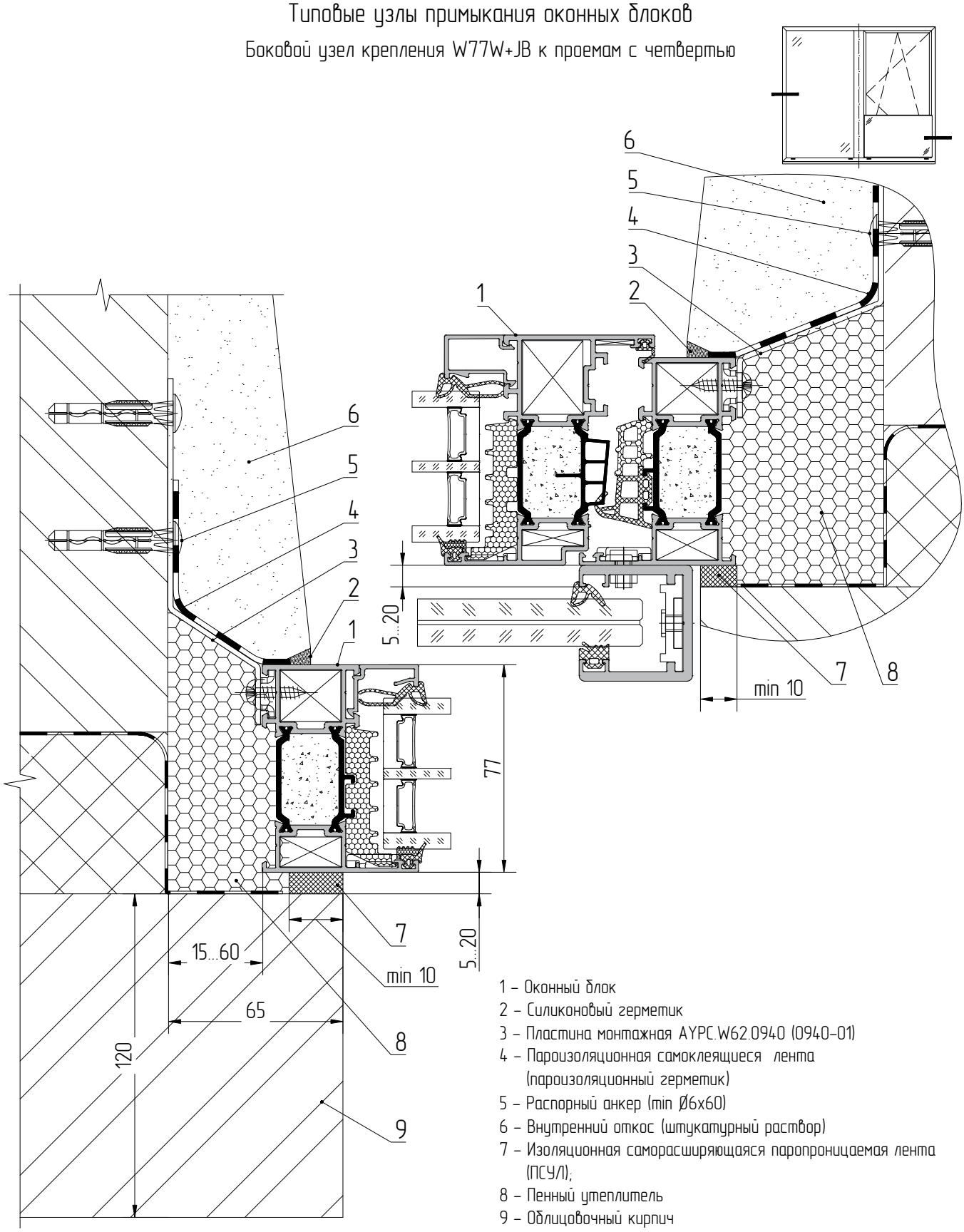


1 – Оконный блок
2 – Силиконовый герметик
3 – Пластина монтажная AYPC.W62.0940 (0940-01)
4 – Пароизоляционная самоклеящиеся лента (пароизоляционный герметик)
5 – Распорный анкер (min Ø6x60)
6 – Внутренний откос (штукатурный раствор)
7 – Изоляционная саморасширяющаяся паропроницаемая лента (ПСУЛ);
8 – Пенный утеплитель
9 – Облицовочный кирпич

При установке оконных блоков в четвертные проемы рекомендуемый заход за четверть коробки оконного блока должен быть не менее 10 мм
Нанесение штукатурного слоя, шпатлевки или красящих составов на паропроницаемый материал наружного слоя монтажного шва не допускается.

# Типовые узлы примыкания оконных блоков

## Верхний узел крепления W77W к проемам с четвертью

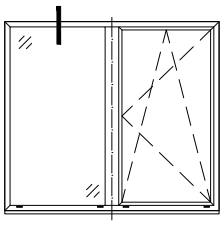

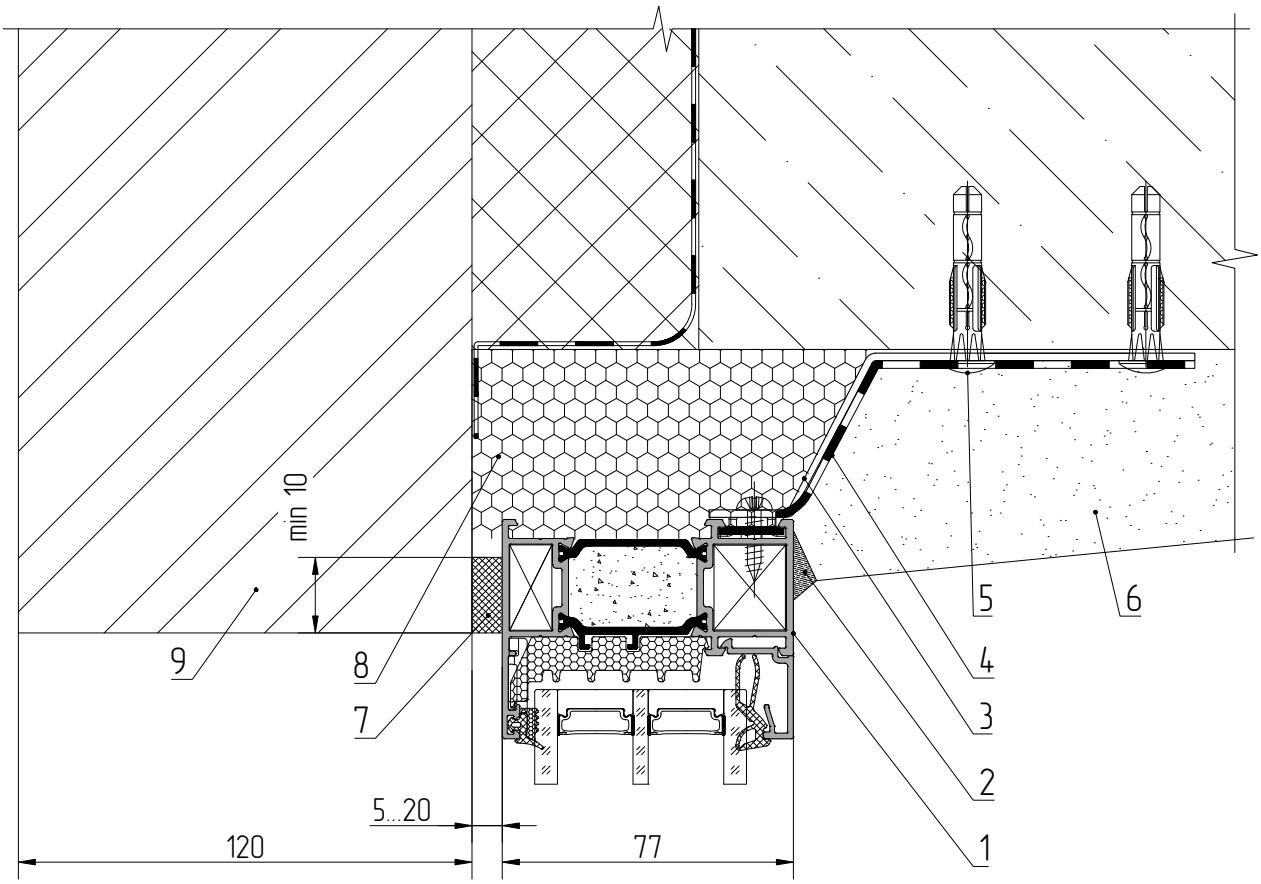


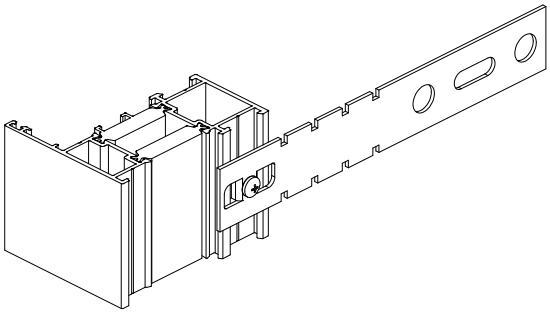

1 – Оконный блок
2 – Силиконовый герметик
3 – Пластина монтажная AYPC.W62.0940 (0940-01)
4 – Пароизоляционная самоклеящиеся лента (пароизоляционный герметик)
5 – Распорный анкер (min Ø6x60)
6 – Внутренний откос (штукатурный раствор)
7 – Изоляционная саморасширяющаяся паропроницаемая лента (ПСУЛ)
8 – Пенный утеплитель
9 – Облицовочный кирпич

При установке оконных блоков в четвертные проемы рекомендуемый заход за четверть коробки оконного блока должен быть не менее 10 мм
Нанесение штукатурного слоя, шпатлевки или красящих составов на паропроницаемый материал наружного слоя монтажного шва не допускается.

# Типовые узлы примыкания оконных блоков

## Нижний узел крепления W77W к проемам

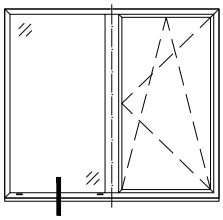

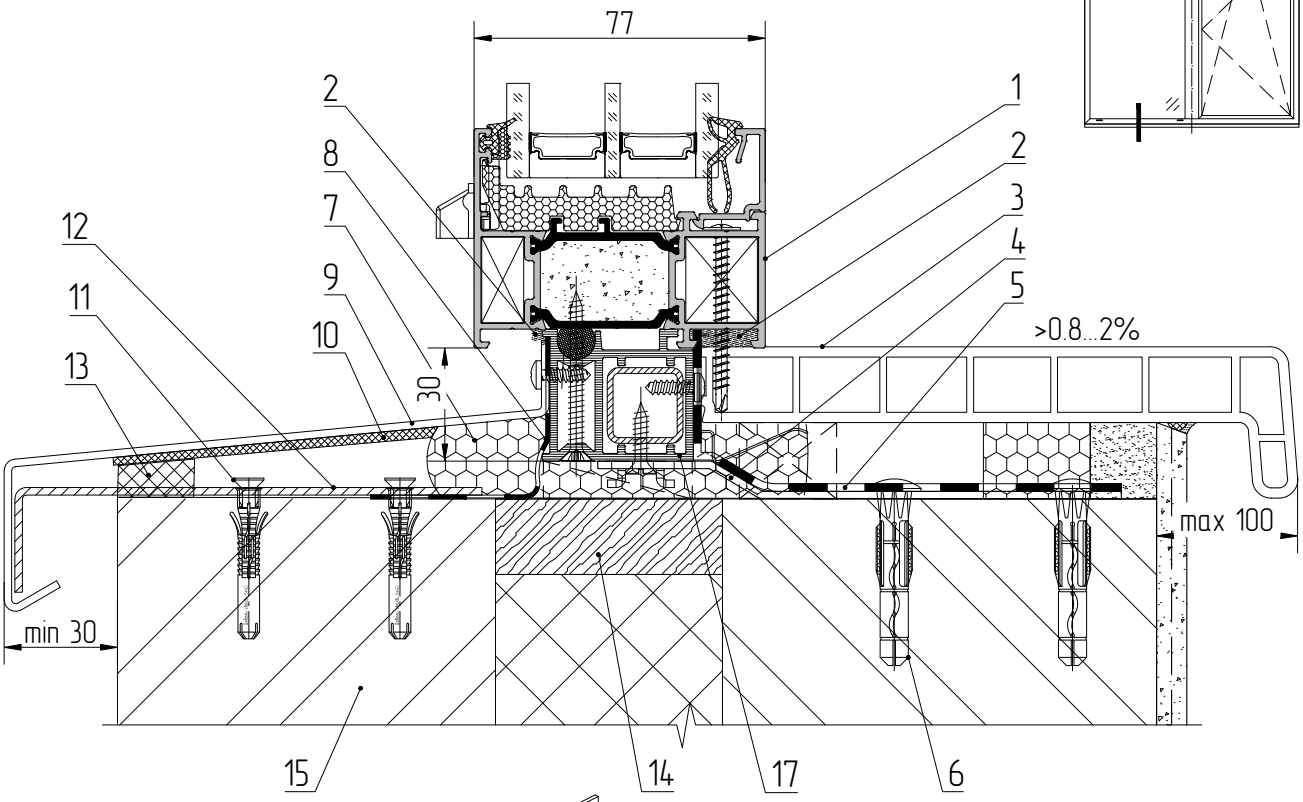


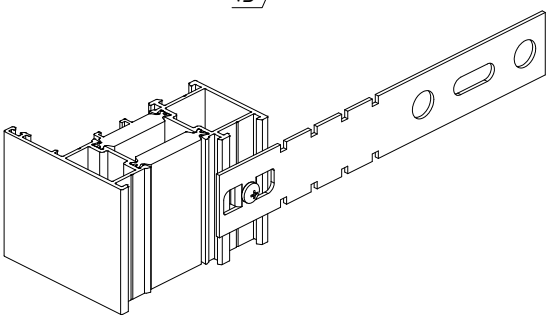

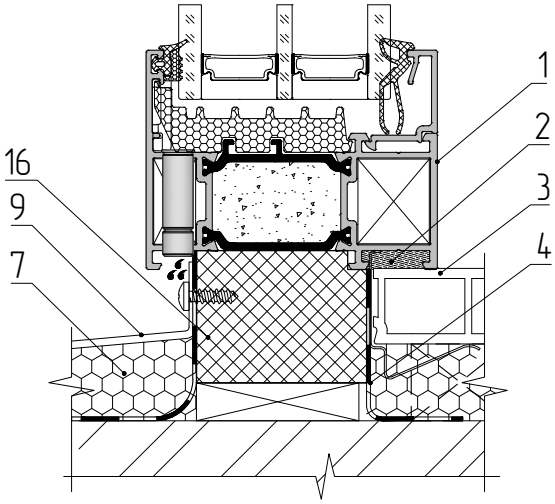


1 – Оконный блок
2 – Силиконовый герметик
3 – Доска подоконная (показно условно)
4 – Пластина монтажная AYPC.W62.0940 (0940-01)
5 – Пароизоляционная самоклеящиеся лента (пароизоляционный герметик)
6 – Распорный анкер (min Ø6x60)
7 – Пенный утеплитель
8 – Гидроизоляционная паропроницаемая лента (паропроницаемый герметик)
9 – Отлив
10 – Шумопоглащающая подкладка
11 – Кронштейн (костыль) отлива
12 – Распорный анкер
13 – Изоляционная саморасширяющаяся паропроницаемая лента (ПСУЛ)
14 – Вкладыш из антисептированного пиломатериала или выравнивающий слой из штукатурного раствора
15 – Облицовочный кирпич
16 – Вспененный полистирол (EPS)
17 – Профиль адаптера AYPC.W72.0921

При ширине отлива более 150 мм и ширине оконного проема более 900 мм отлив дополнительно крепят к металлическим кронштейнам (костылям), а кронштейны — к низу оконного проема распорными дюбелями.

Напуск отлива на фасад в зависимости от региона строительства (от 50 до 70мм, для Республики Беларусь)

На поверхность проема под отливом наносится цементно-песчаная стяжка или пенный утеплитель.

# Типовые узлы примыкания оконных блоков

## Боковой узел крепления W77HS к проемам с четвертью

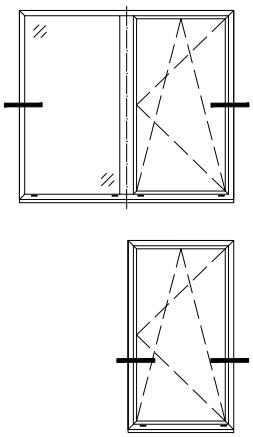

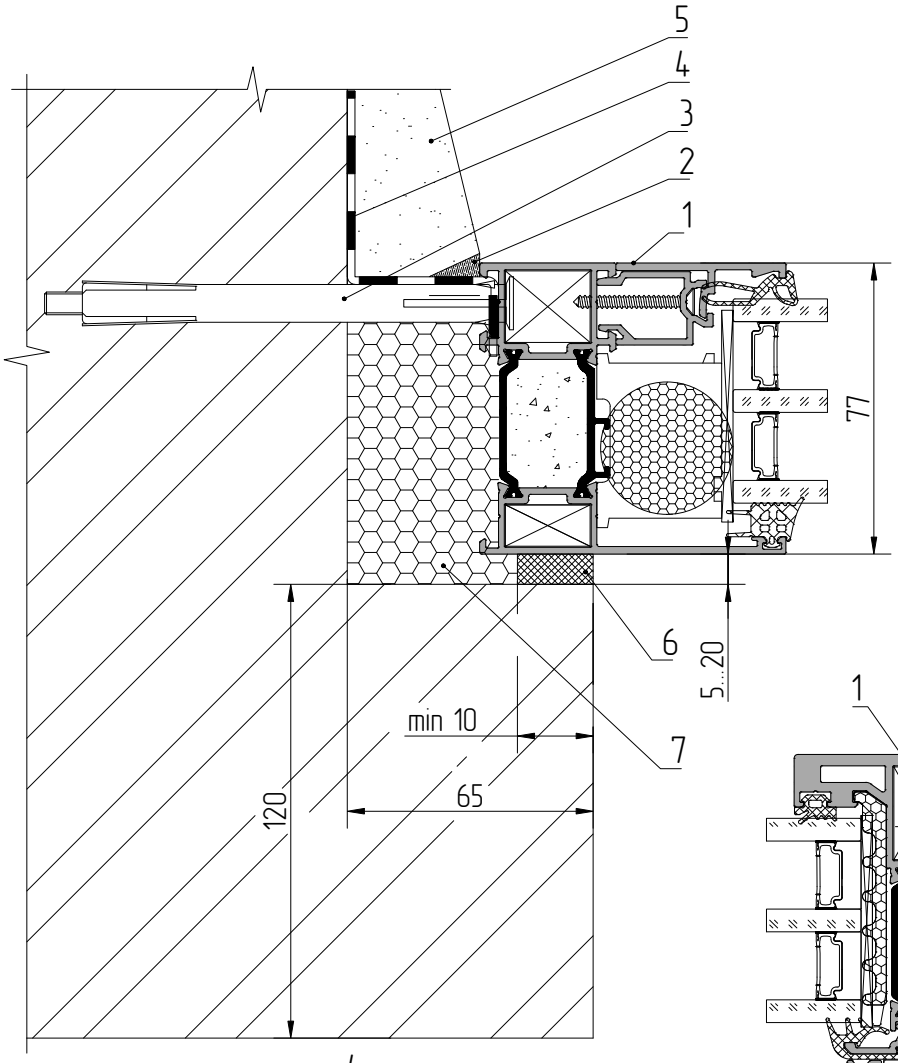


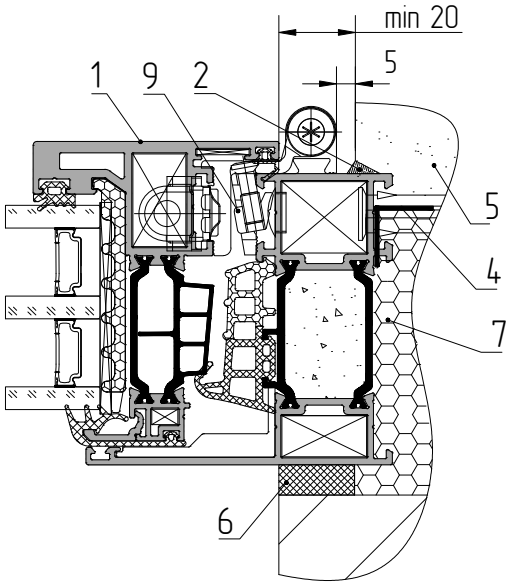


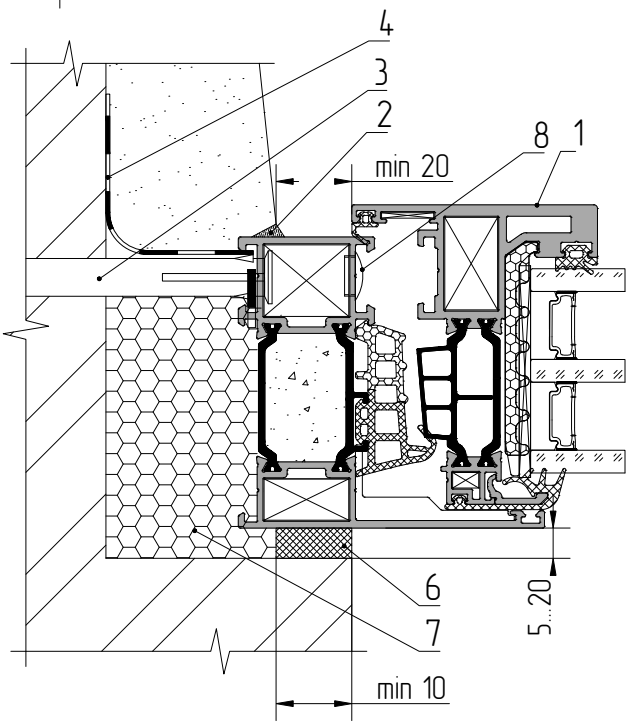


1 – Оконный блок
2 – Силиконовый герметик
3 – Анкерное устройство (рамный анкер Ø8 мм)
4 – Пароизоляционная самоклеящиеся лента (пароизоляционный герметик)
5 – Внутренний откос (штукатурный раствор)
6 – Изоляционная саморасширяющаяся паропроницаемая лента (ПСУЛ);
7 – Пенный утеплитель
8 – Заглушка декоративная
9 – Петля

При установке оконных блоков в четвертные проемы рекомендуемый заход за четверть коробки оконного блока должен быть не менее 10 мм

АЛЮТЕХ
ПРОФИЛЬНЫЕ СИСТЕМЫ

# Типовые узлы примыкания оконных блоков

## Верхний узел крепления W77HS к проемам с четвертью

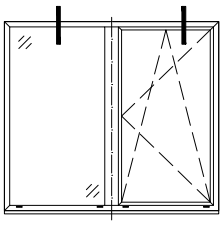

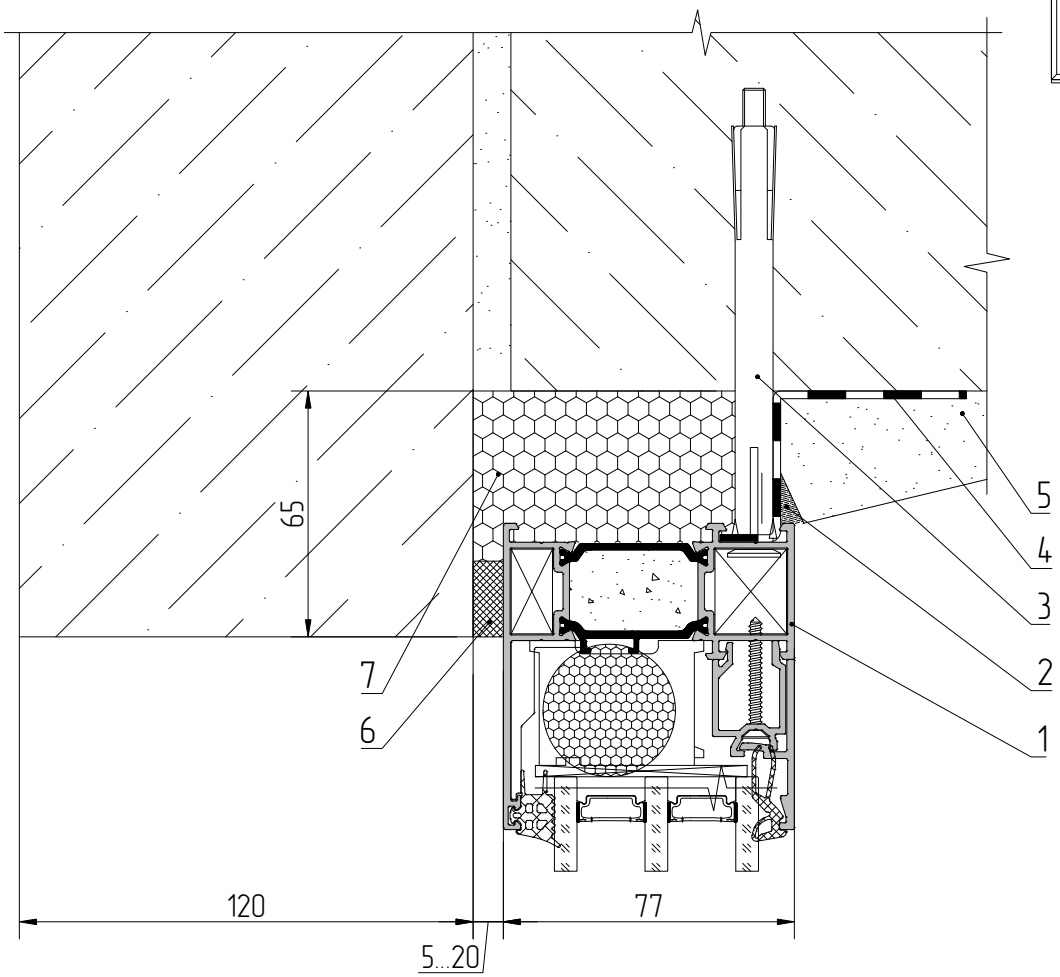


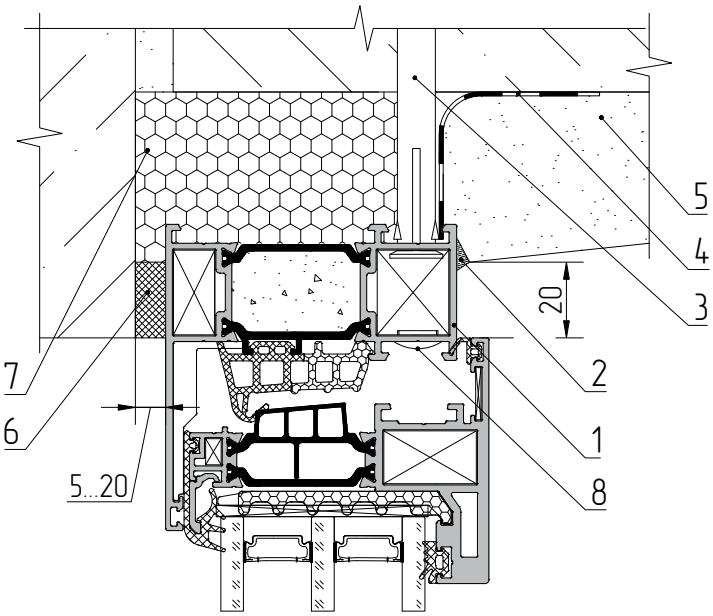


1 – Оконный блок
2 – Силиконовый герметик
3 – Анкерное устройство (рамный анкер Ø8 мм)
4 – Пароизоляционная самоклеящиеся лента (пароизоляционный герметик)
5 – Внутренний откос (штукатурный раствор)
6 – Изоляционная саморасширяющаяся паропроницаемая лента (ПСУЛ);
7 – Пенный утеплитель
8 – Заглушка декоративная

При установке оконных блоков в четвертные проемы рекомендуемый заход за четверть коробки оконного блока должен быть не менее 10 мм

# Типовые узлы примыкания оконных блоков

## Нижний узел крепления W77HS к проемам с четвертью

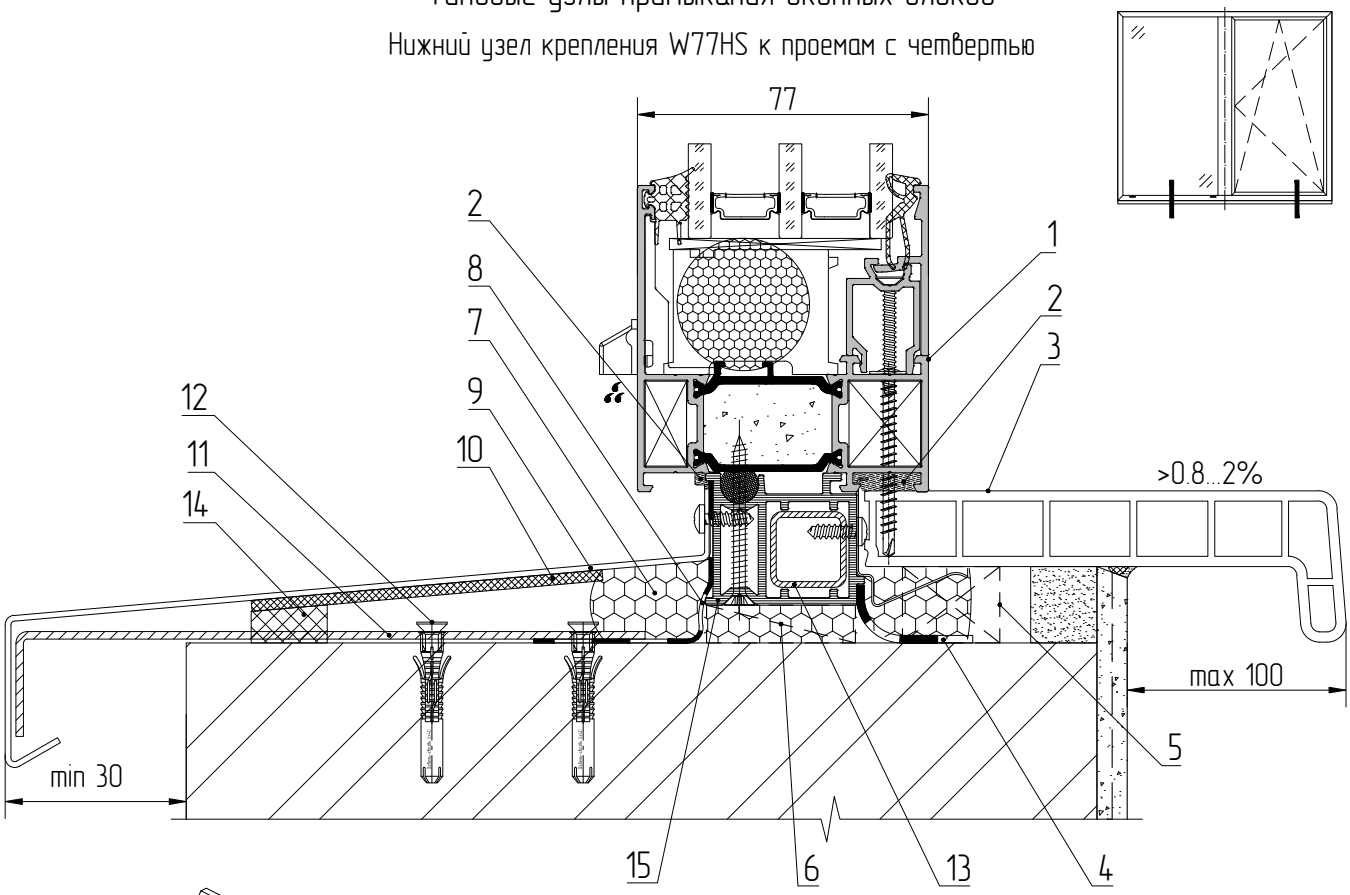


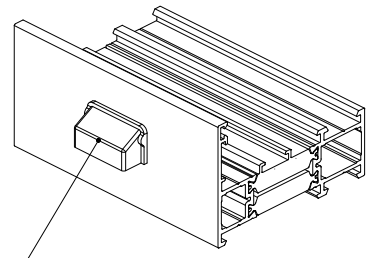

Видимый дренаж
AYPC.C48.0919M-01

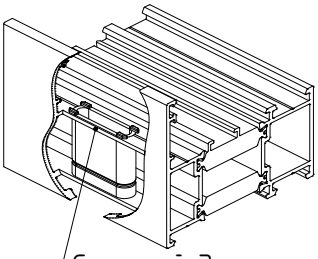

Скрытый дренаж
AYPC.W62.0945

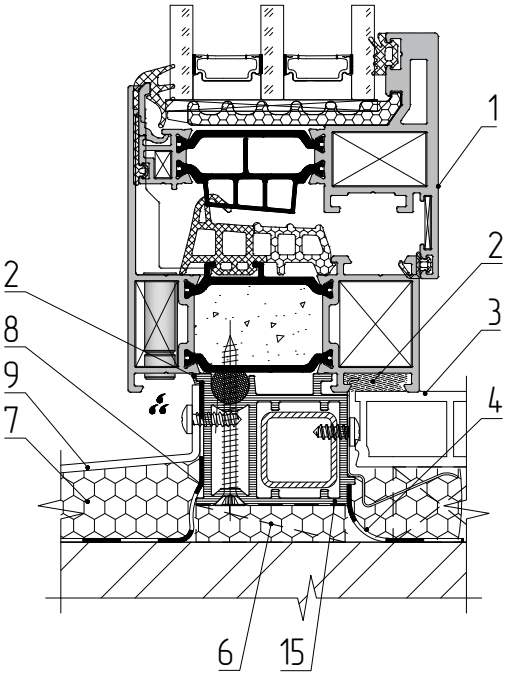


1 – Оконный блок
2 – Силиконовый герметик
3 – Доска подоконная (показно условно)
4 – Пароизоляционная самоклеящиеся лента (пароизоляционный герметик)
5 – Опорный брусок
6 – Опорная колодка
7 – Пенный утеплитель
8 – Гидроизоляционная паропроницаемая лента (паропроницаемый герметик)
9 – Отлив
10 – Шумопоглащающая подкладка
11 – Кронштейн (костыль) отлива
12 – Распорный анкер
13 – Труба 20х20х2
14 – ПСУЛ
15 – Профиль адаптера AYPC.W72.0921

При ширине отлива более 150 мм и ширине оконного проема более 900 мм отлив дополнительно крепят к металлическим кронштейнам (костылям), а кронштейны — к низу оконного проема распорными дюбелями.

Напуск отлива на фасад в зависимости от региона строительства (от 50 до 70мм, для Республики Беларусь)

На поверхность проема под отливом наносится цементно-песчаная стяжка или пенный утеплитель.

# Типовые узлы примыкания оконных блоков

## Боковой узел крепления W77HS к проемам без четверти

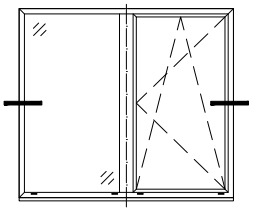

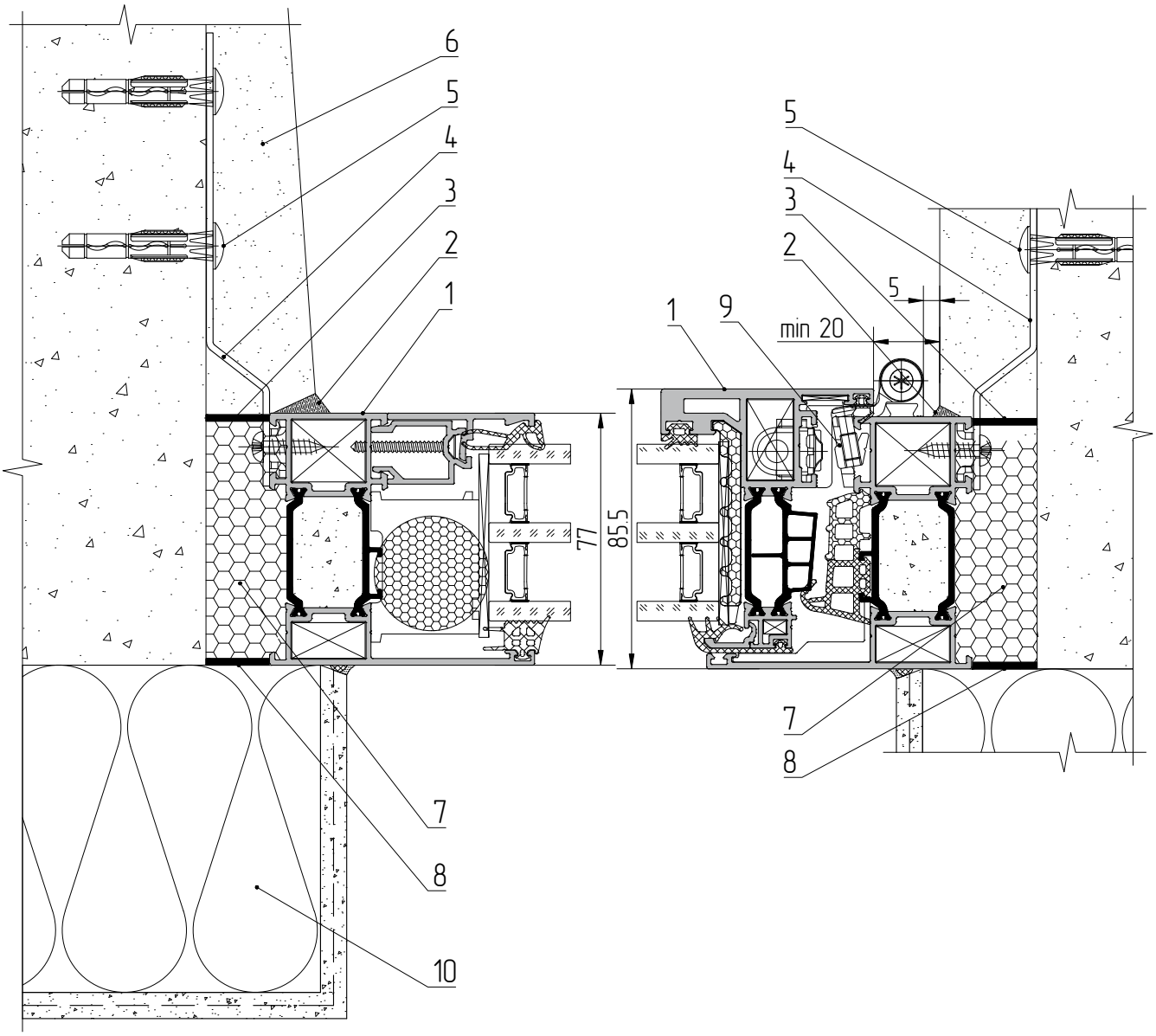


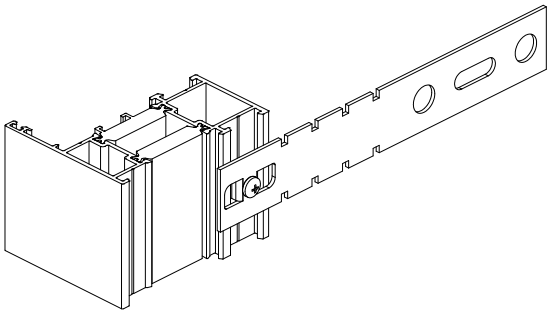

1 – Оконный блок
2 – Силиконовый герметик
3 – Пароизоляционная самоклеящиеся лента (пароизоляционный герметик)
4 – Пластина монтажная AYPC.W62.0940 (0940–01)
5 – Распорный анкер (min Ø6x60)
6 – Внутренний откос (штукатурный раствор)
7 – Пенный утеплитель
8 – Гидроизоляционная паропроницаемая лента (паропроницаемый герметик)
9 – Петля
10 – Система утепления

# Типовые узлы примыкания оконных блоков

## Верхний узел крепления W77HS к проемам без четверти

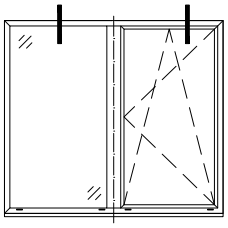

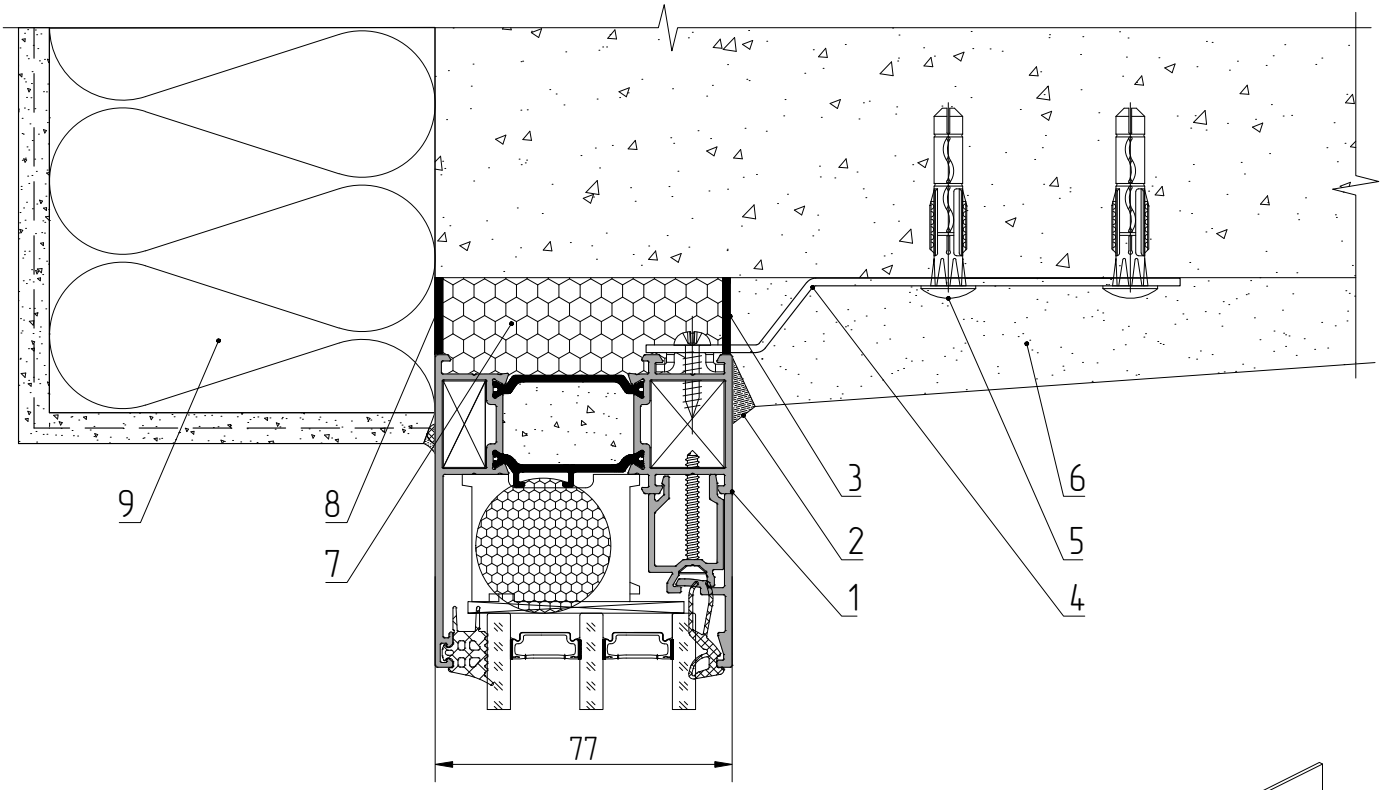


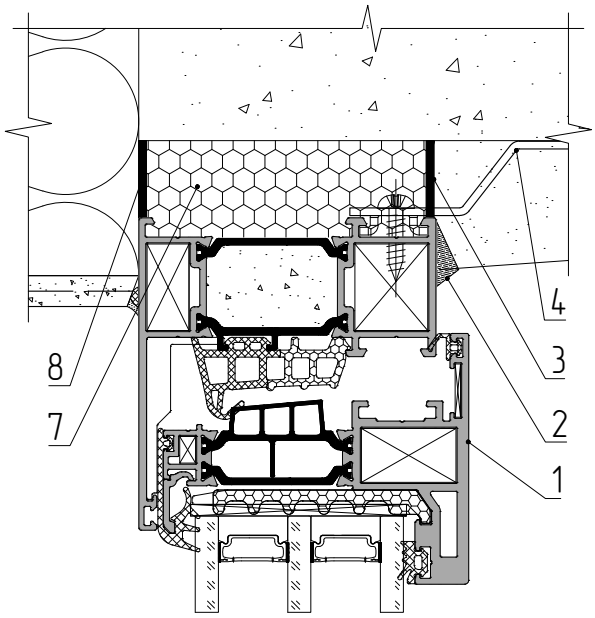


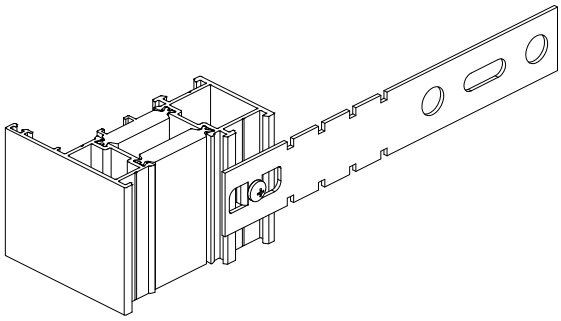

1 – Оконный блок
2 – Силиконовый герметик
3 – Пароизоляционная самоклеящиеся лента (пароизоляционный герметик)
4 – Пластина монтажная AYPC.W62.0940 (0940-01)
5 – Распорный анкер (min Ø6x60)
6 – Внутренний откос (штукатурный раствор)
7 – Пенный утеплитель
8 – Гидроизоляционная паропроницаемая лента (паропроницаемый герметик)
9 – Система утепления

# Типовые узлы примыкания оконных блоков

## Нижний узел крепления W77HS к проемам без четверти

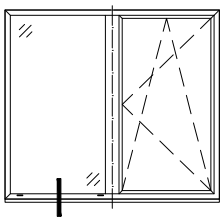

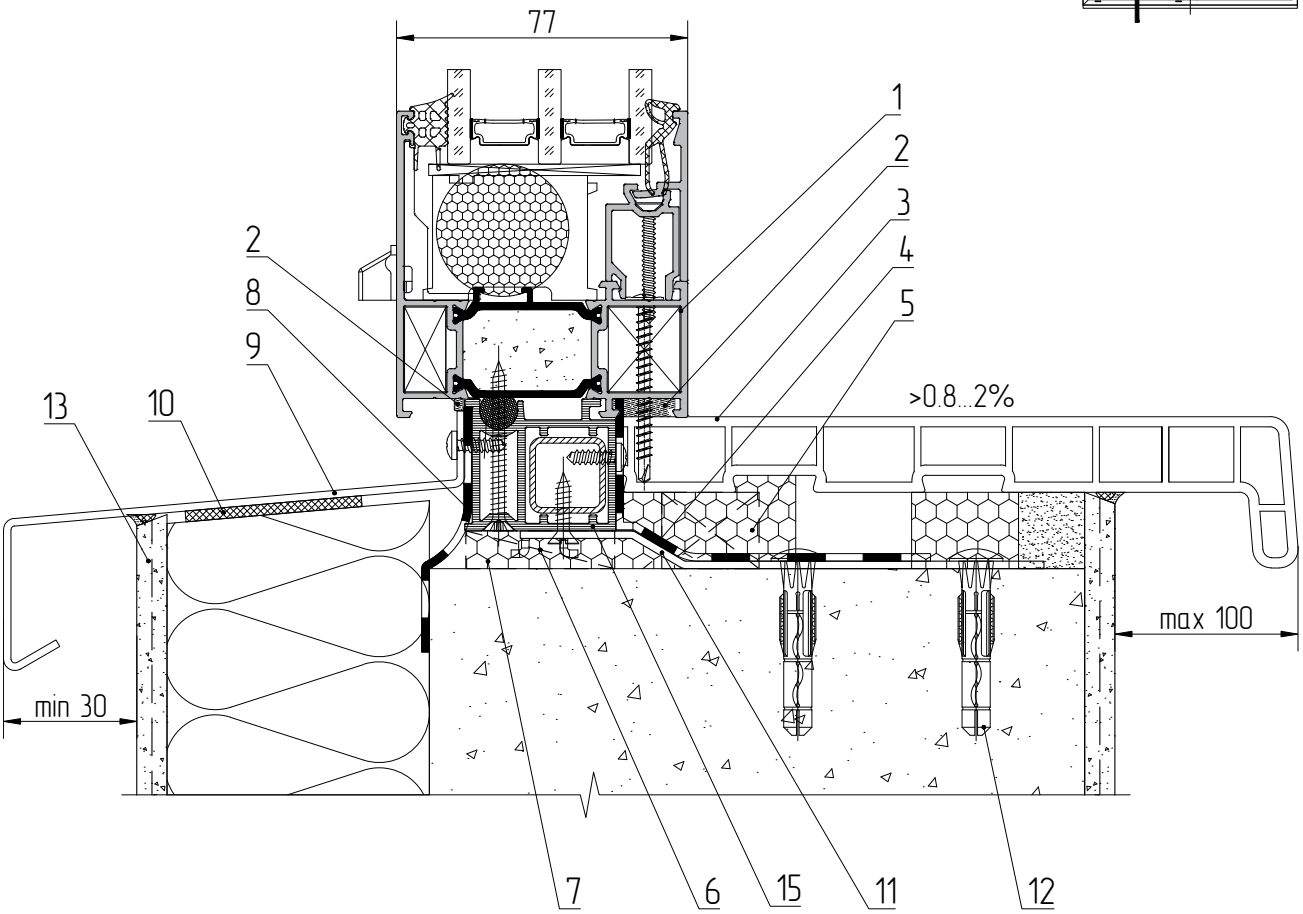


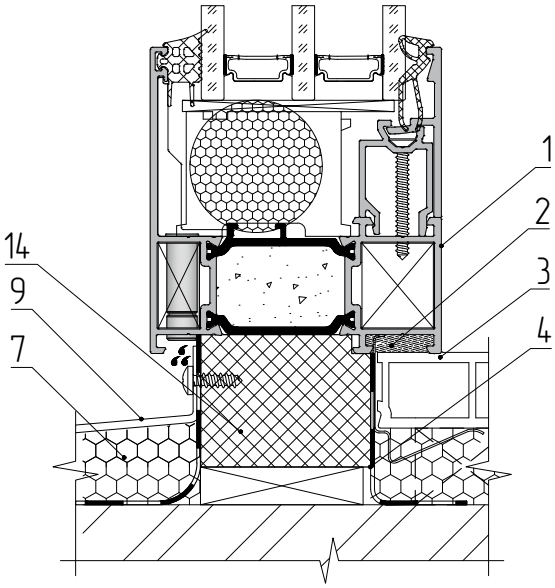


1 – Оконный блок
2 – Силиконовый герметик
3 – Доска подоконная (показно условно)
4 – Пароизоляционная самоклеящиеся лента (пароизоляционный герметик)
5 – Опорный брусок
6 – Опорная колодка
7 – Пенный утеплитель
8 – Гидроизоляционная паропроницаемая лента (паропроницаемый герметик)
9 – Отлив
10 – Монтажный клей
11 – Пластина монтажная AYPC.W62.0940 (0940-01)
12 – Распорный анкер (min Ø6x60)
13 – Система утепления
14 – Вспененный полистирол (EPS)
15 – Профиль адаптера AYPC.W72.0921

Напуск отлива на фасад в зависимости от региона строительства (от 50 до 70мм, для Республики Беларусь)

# Типовые узлы примыкания оконных блоков

## Боковой узел крепления W77HS к проемам с четвертью

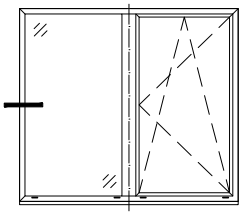

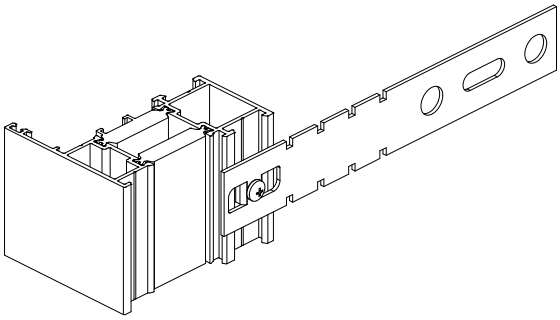

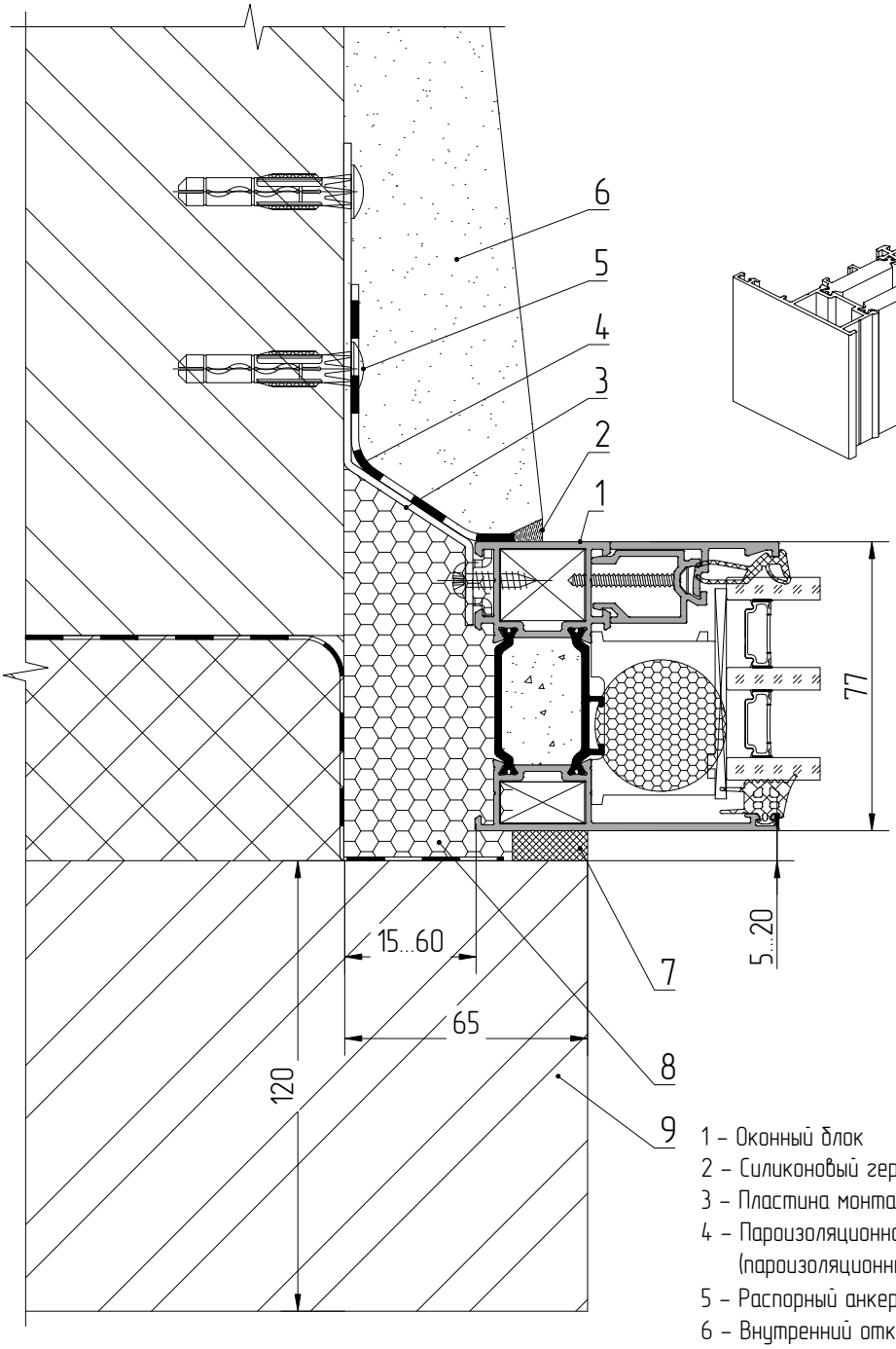


1 – Оконный блок
2 – Силиконовый герметик
3 – Пластина монтажная AYPC.W62.0940 (0940-01)
4 – Пароизоляционная самоклеящиеся лента (пароизоляционный герметик)
5 – Распорный анкер (min Ø6x60)
6 – Внутренний откос (штукатурный раствор)
7 – Изоляционная саморасширяющаяся паропроницаемая лента (ПСУЛ);
8 – Пенный утеплитель
9 – Облицовочный кирпич

При установке оконных блоков в четвертные проемы рекомендуемый заход за четверть коробки оконного блока должен быть не менее 10 мм
Нанесение штукатурного слоя, шпатлевки или красящих составов на паропроницаемый материал наружного слоя монтажного шва не допускается.

# Типовые узлы примыкания оконных блоков

## Верхний узел крепления W77HS к проемам с четвертью

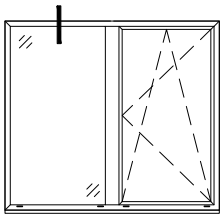

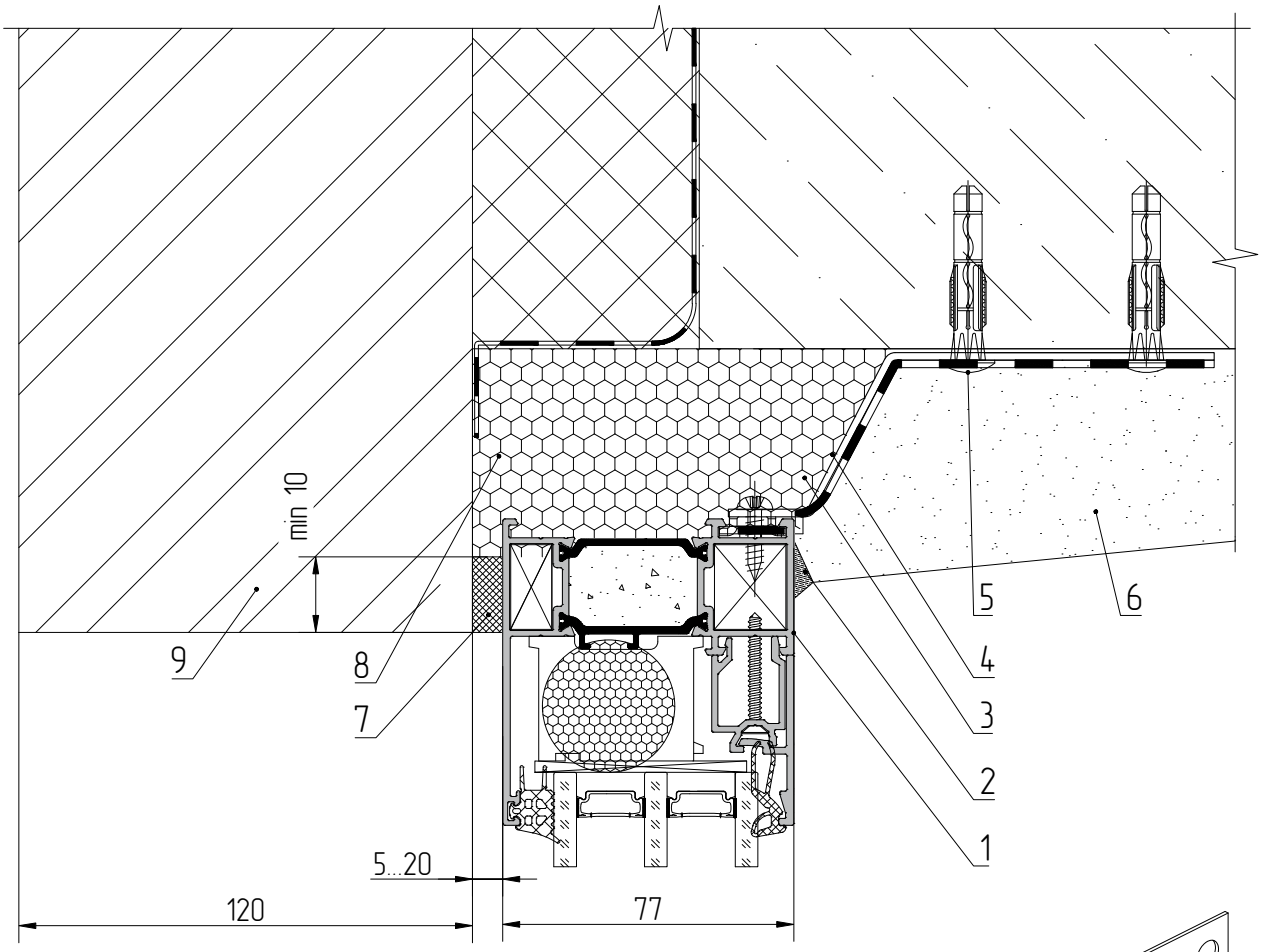


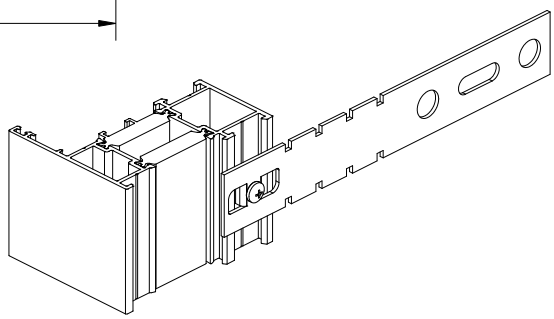

1 – Оконный блок
2 – Силиконовый герметик
3 – Пластина монтажная AYPC.W62.0940 (0940-01)
4 – Пароизоляционная самоклеящиеся лента (пароизоляционный герметик)
5 – Распорный анкер (min Ø6x60)
6 – Внутренний откос (штукатурный раствор)
7 – Изоляционная саморасширяющаяся паропроницаемая лента (ПСУЛ)
8 – Пенный утеплитель
9 – Облицовочный кирпич

При установке оконных блоков в четвертные проемы рекомендуемый заход за четверть коробки оконного блока должен быть не менее 10 мм
Нанесение штукатурного слоя, шпатлевки или красящих составов на паропроницаемый материал наружного слоя монтажного шва не допускается.

# Типовые узлы примыкания оконных блоков

## Нижний узел крепления W77HS к проемам

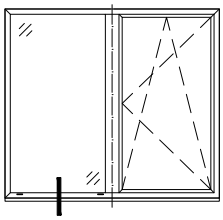

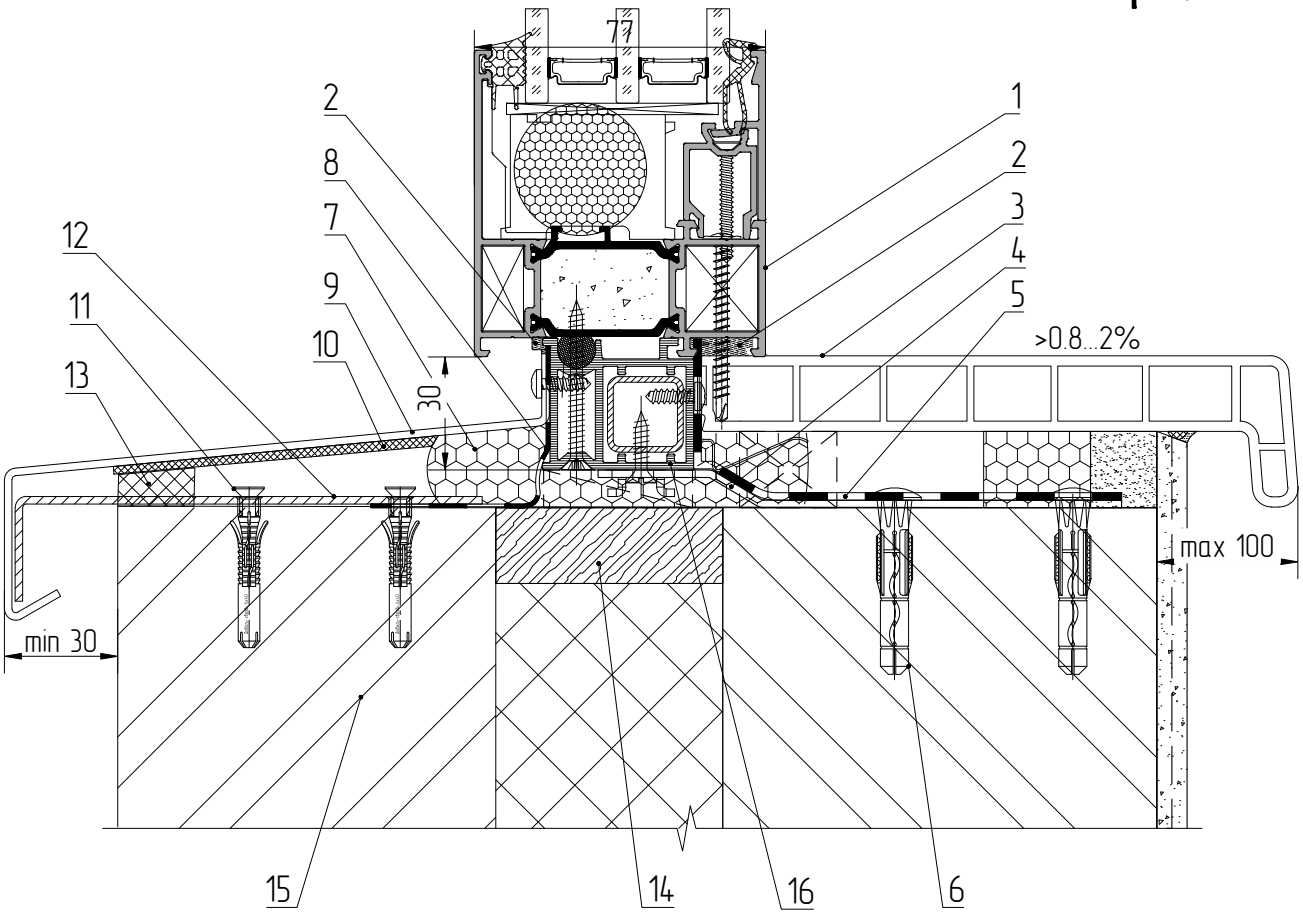


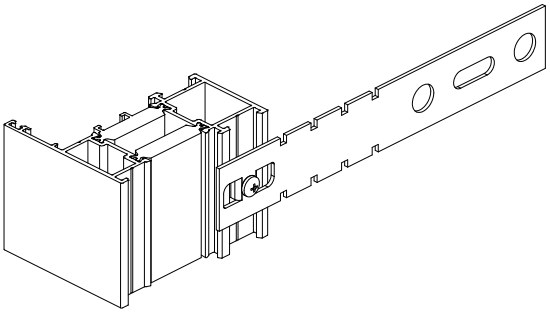

1 – Оконный блок
2 – Силиконовый герметик
3 – Доска подоконная (показно условно)
4 – Пластина монтажная AYPC.W62.0940 (0940-01)
5 – Пароизоляционная самоклеящиеся лента (пароизоляционный герметик)
6 – Распорный анкер (min Ø6x60)
7 – Пенный утеплитель
8 – Гидроизоляционная паропроницаемая лента (паропроницаемый герметик)
9 – Отлив
10 – Шумопоглащающая подкладка
11 – Кронштейн (костыль) отлива
12 – Распорный анкер
13 – Изоляционная саморасширяющаяся паропроницаемая лента (ПСУЛ)
14 – Вкладыш из антисептированного пиломатериала или выравнивающий слой из штукатурного раствора
15 – Облицовочный кирпич
16 – Профиль адаптера AYPC.W72.0921

При ширине отлива более 150 мм и ширине оконного проема более 900 мм отлив дополнительно крепят к металлическим кронштейнам (костылям), а кронштейны — к низу оконного проема распорными дюбелями.

Напуск отлива на фасад в зависимости от региона строительства (от 50 до 70мм, для Республики Беларусь)

На поверхность проема под отливом наносится цементно-песчаная стяжка или пенный утеплитель.